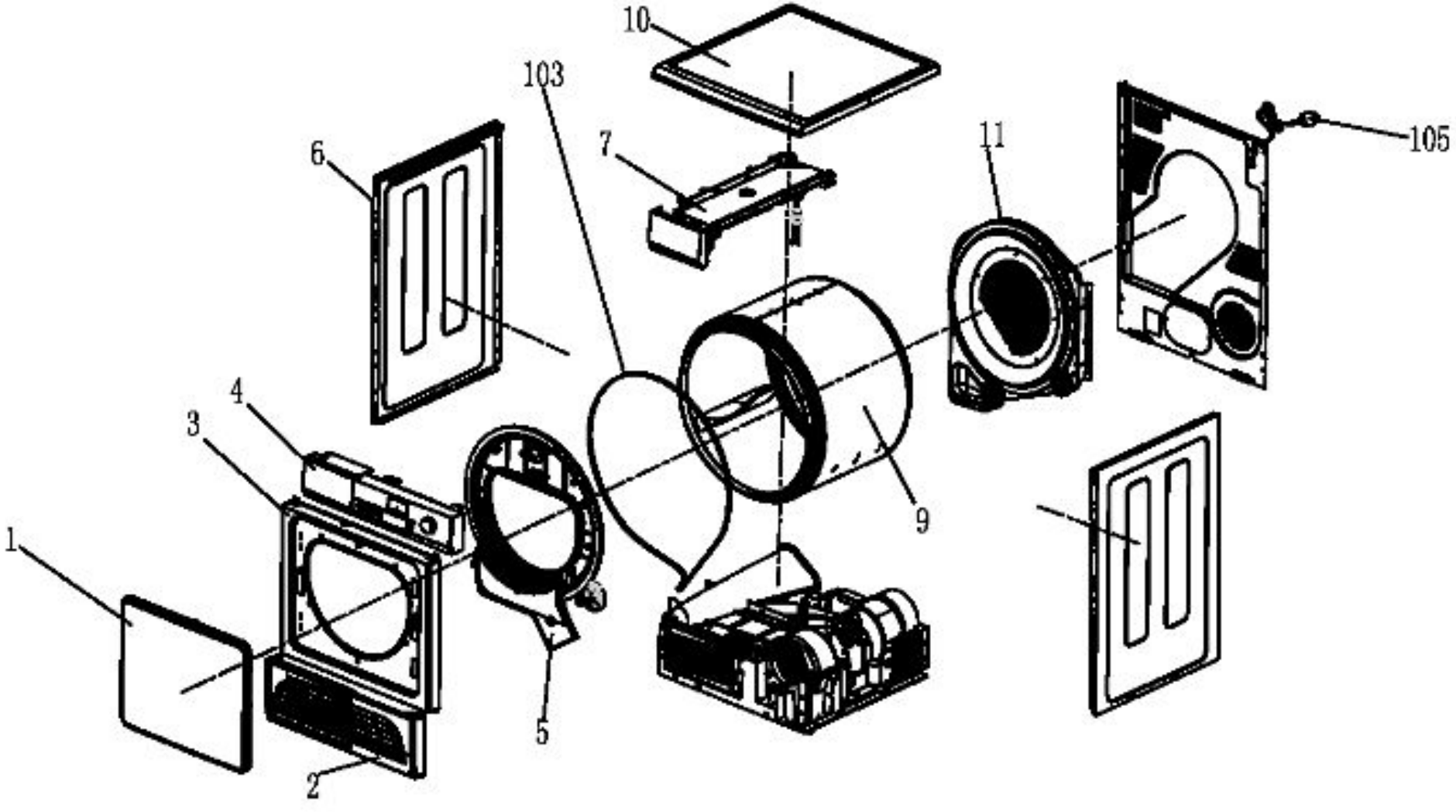
10
103
6
7
11
105
4
3
1
9
5
2

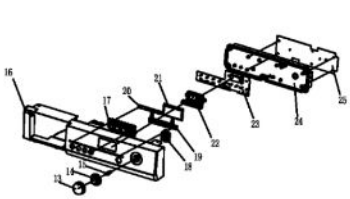
16
17
20
21
22
23
24
25
18
19
13
14

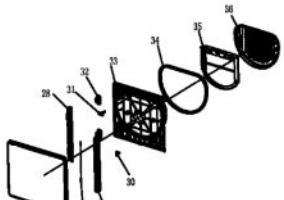
36
35
34
33
32
31
28
27
29
30

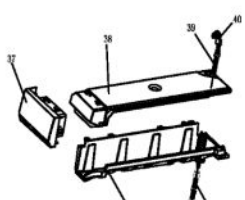
40
39
38
37
41
42

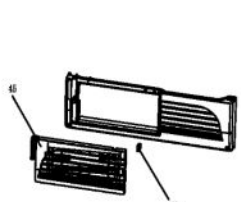
46
45

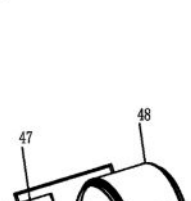
48
47

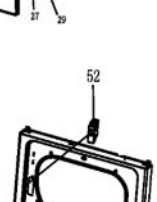
52
49

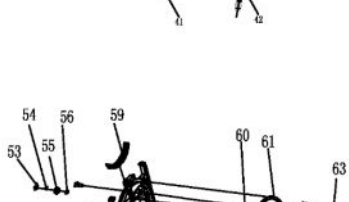
54
56
59
53
55
60
61
63
64
65
66
70
71
68
73
74

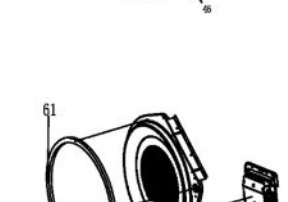
61
75
76
77

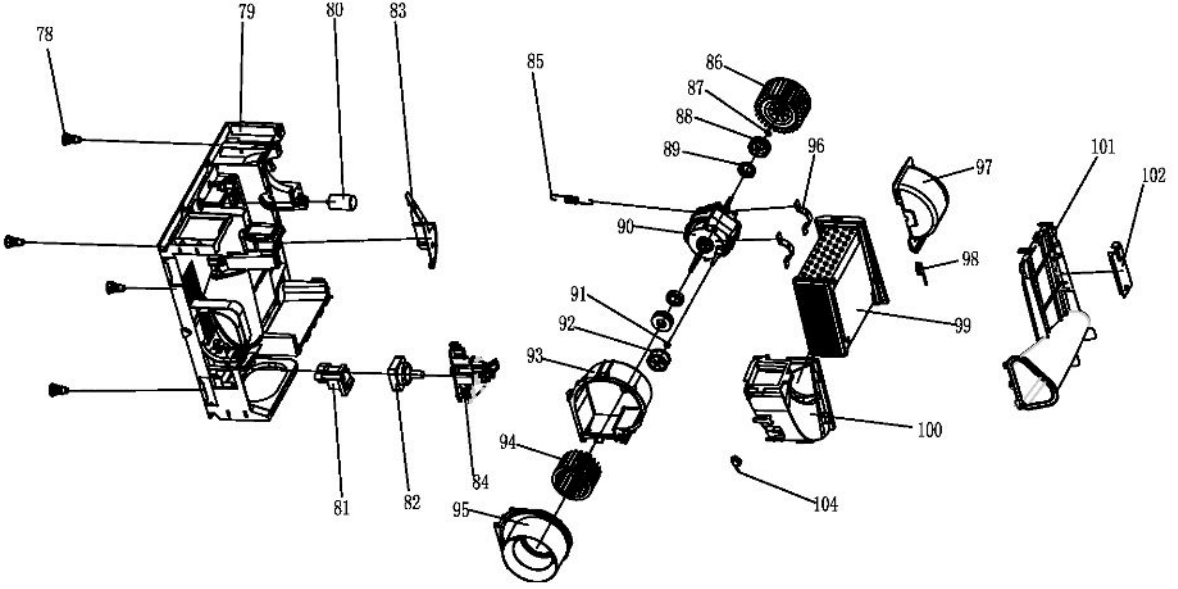
78
79
80
83
85
86
87
88
89
96
97
101
102
90
98
91
92
99
93
100
94
81
82
84
95
104