VUE A

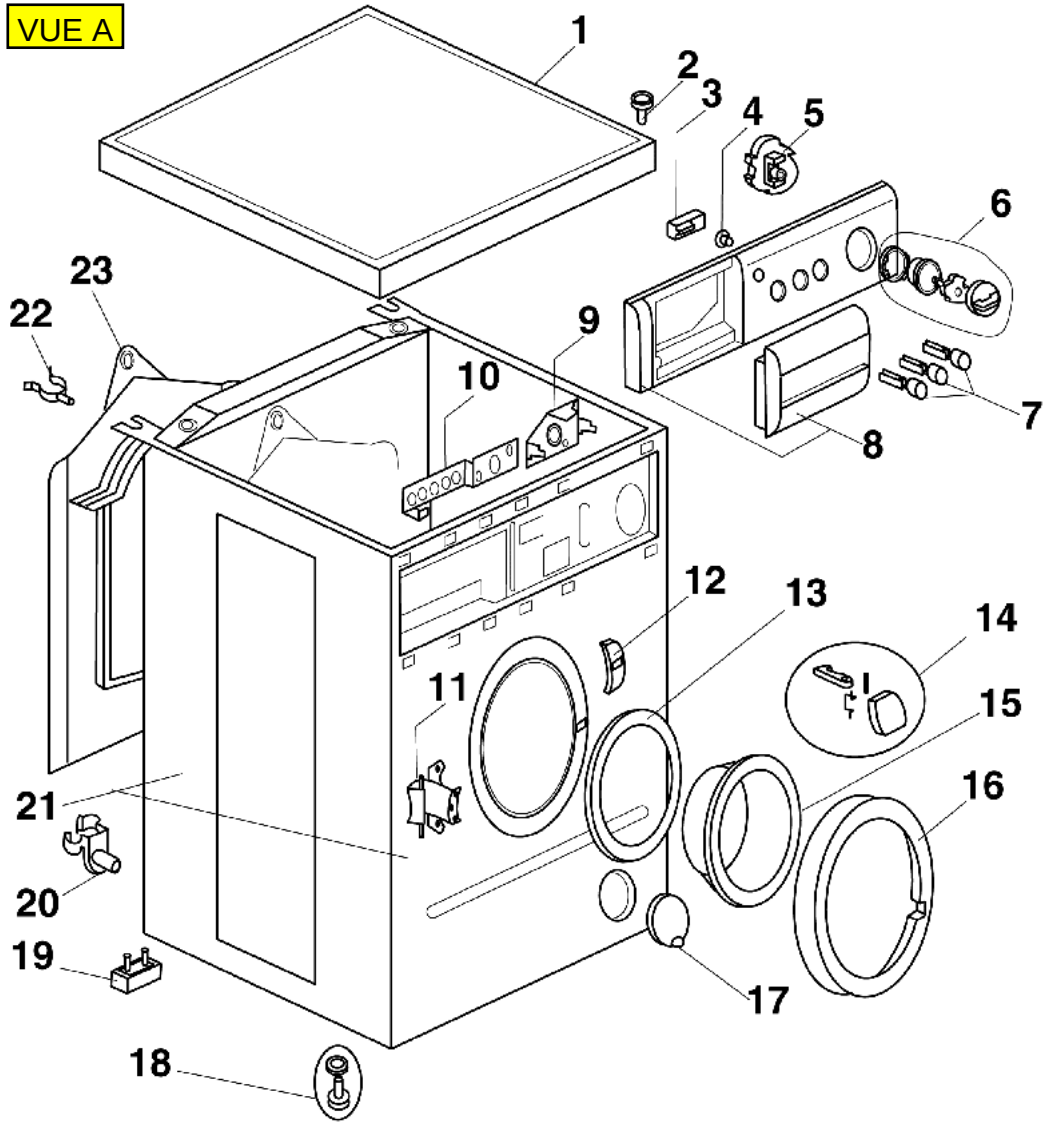

VUE B

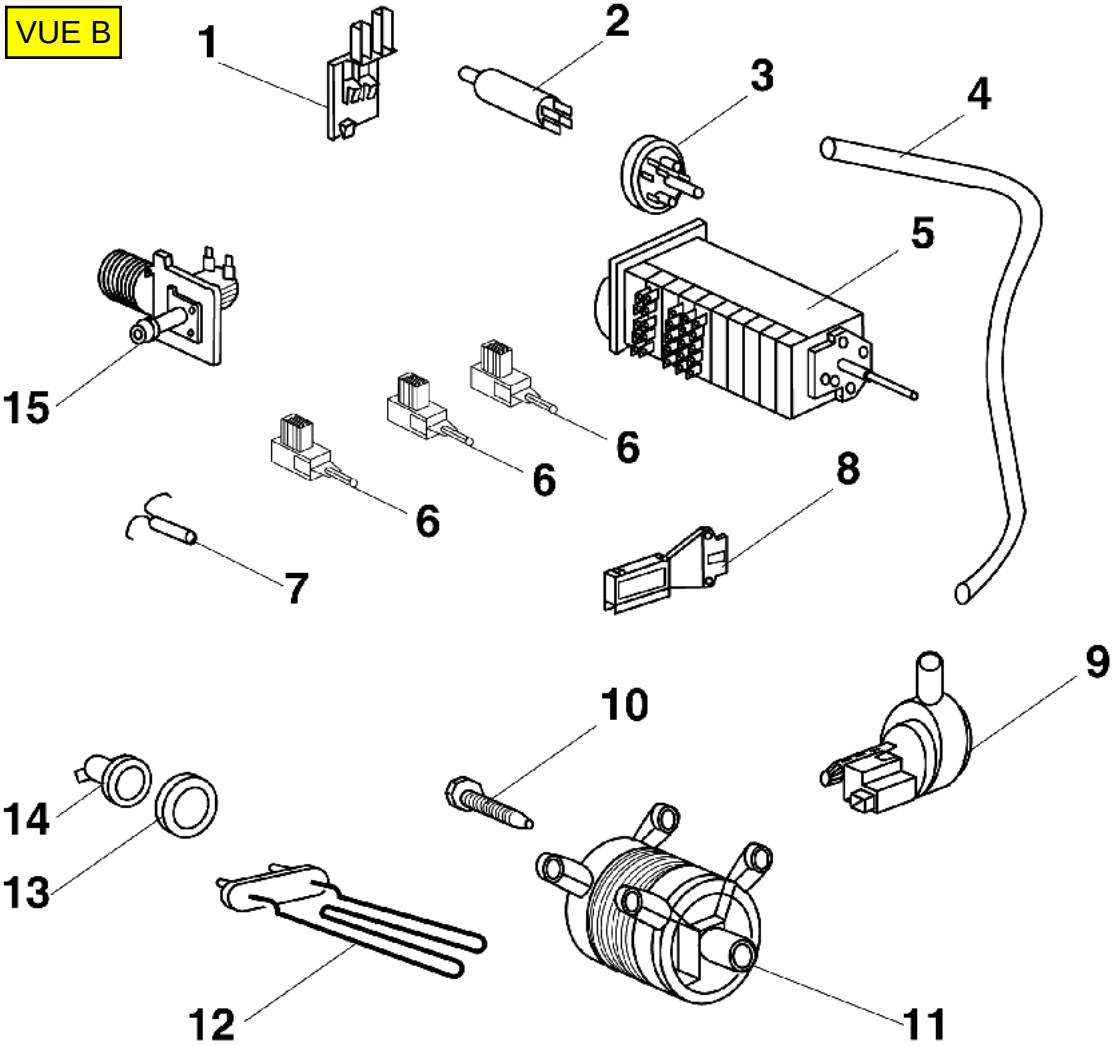

VUE C

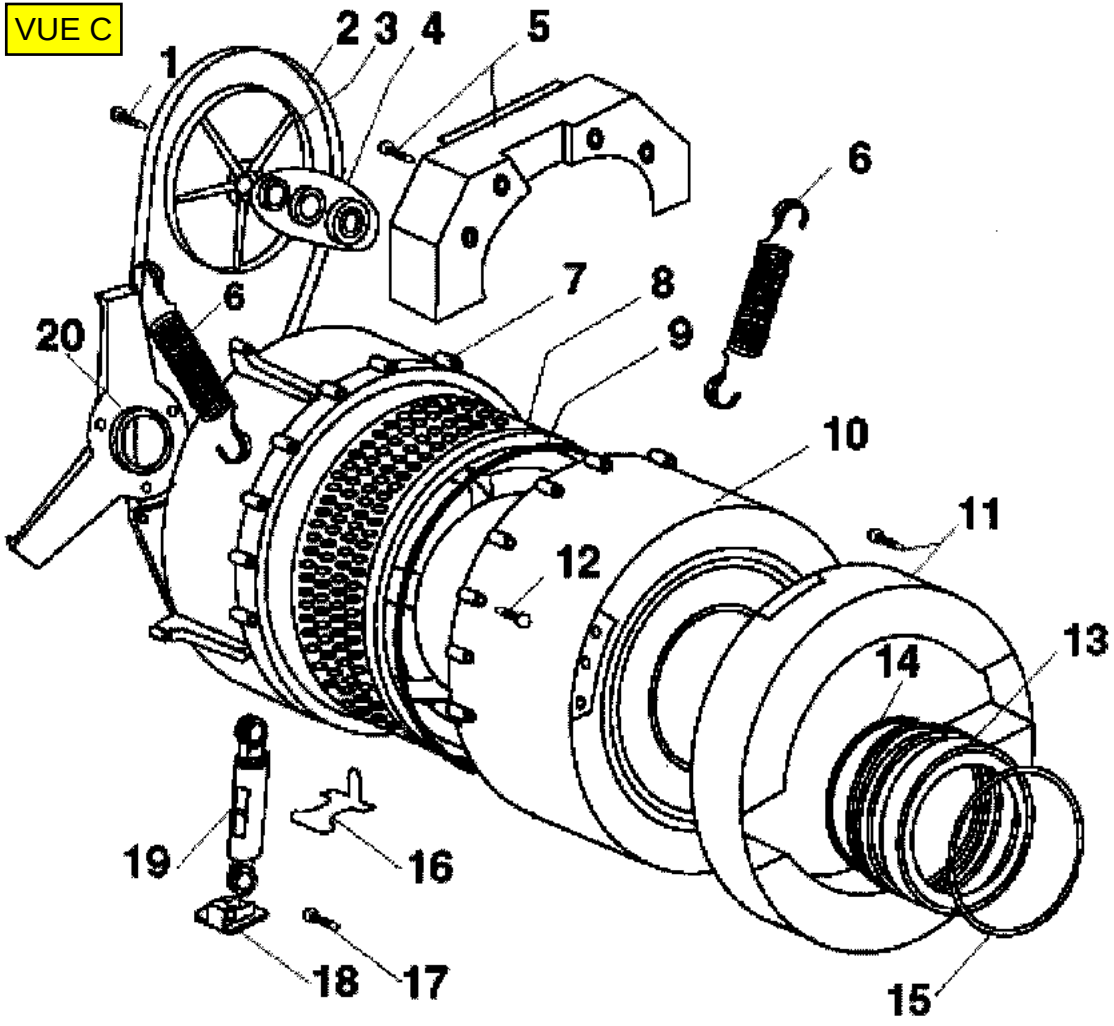

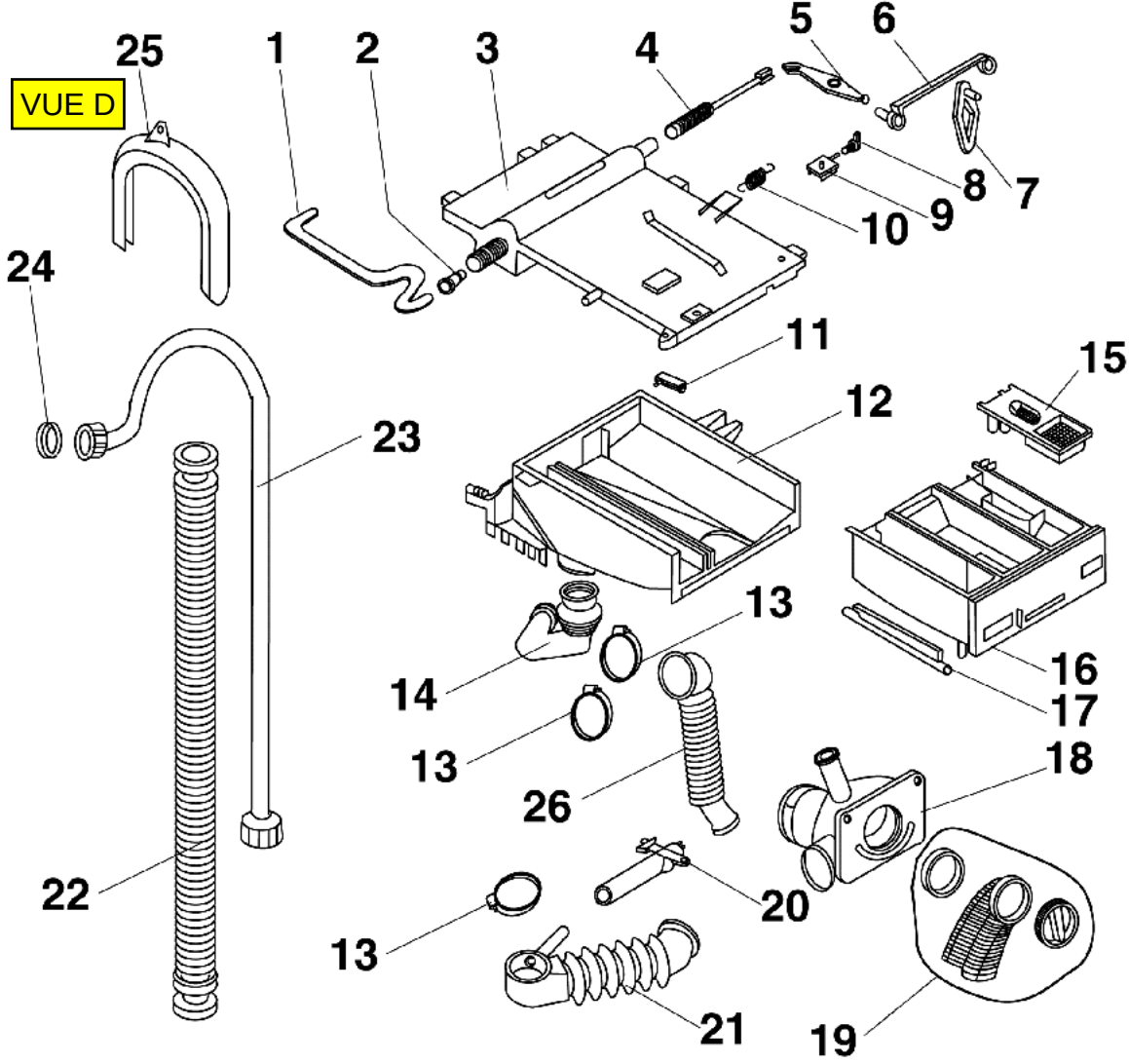
VUE D
25
1
2
3
4
5
6
7
8
9
10
24
11
15
12
23
13
14
16
17
13
26
18
22
20
13
21
19