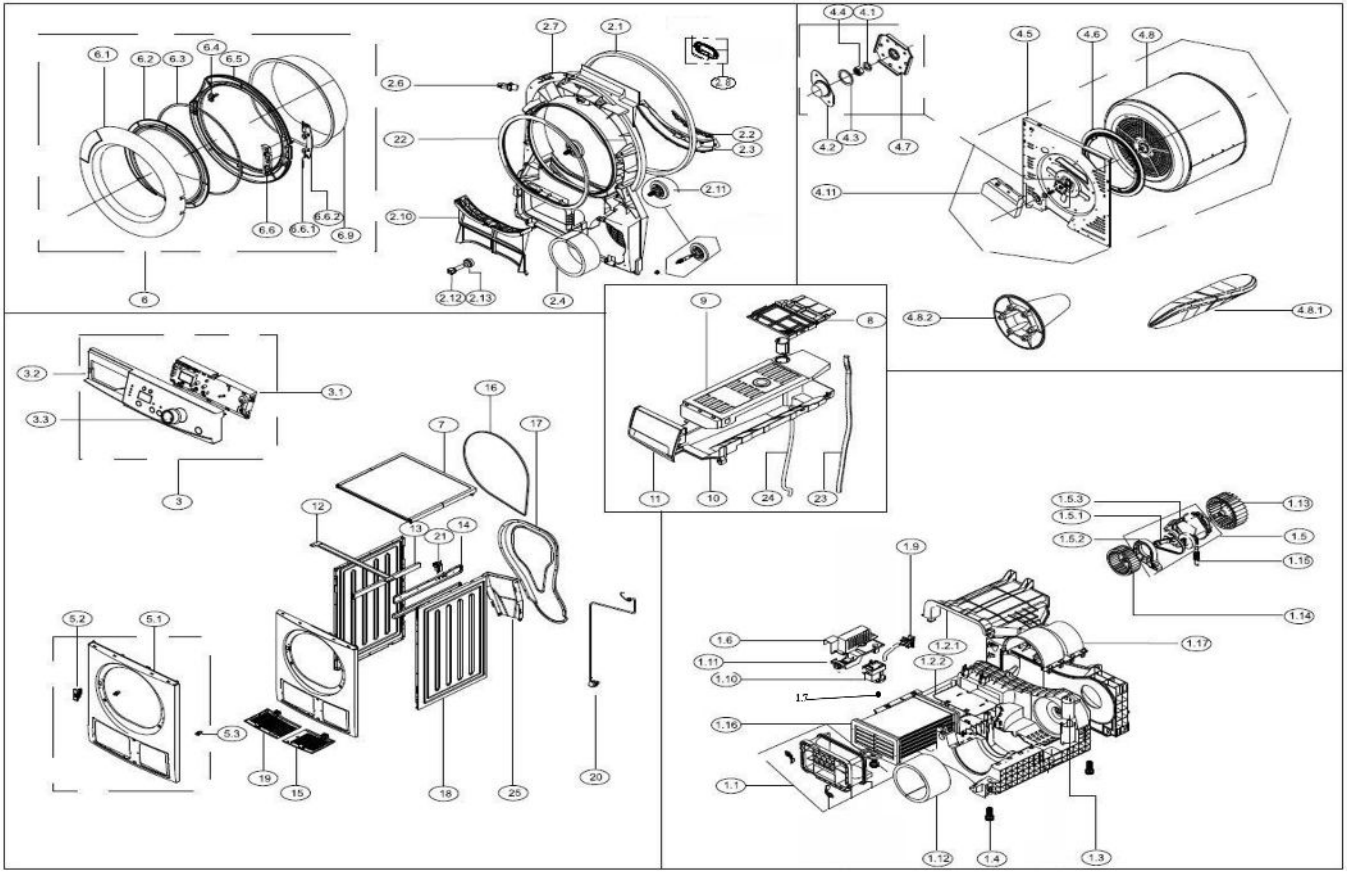
6.1
6.2
6.3
6.4
6.5
6.6
6.6.1
6.6.2
6.9
6
2.7
2.1
2.6
2.8
22
2.2
2.3
2.11
2.10
2.12
2.13
2.4
4.4
4.1
4.5
4.6
4.8
4.2
4.3
4.7
4.11
4.8.2
4.8.1
9
8
11
10
24
23
3.2
3.1
3.3
3
16
7
17
12
13
14
21
5.2
5.1
5.3
19
15
18
25
20
1.5.3
1.13
1.5.1
1.5
1.5.2
1.15
1.14
1.9
1.6
1.2.1
1.17
1.11
1.2.2
1.10
1.7
1.16
1.1
1.12
1.4
1.3