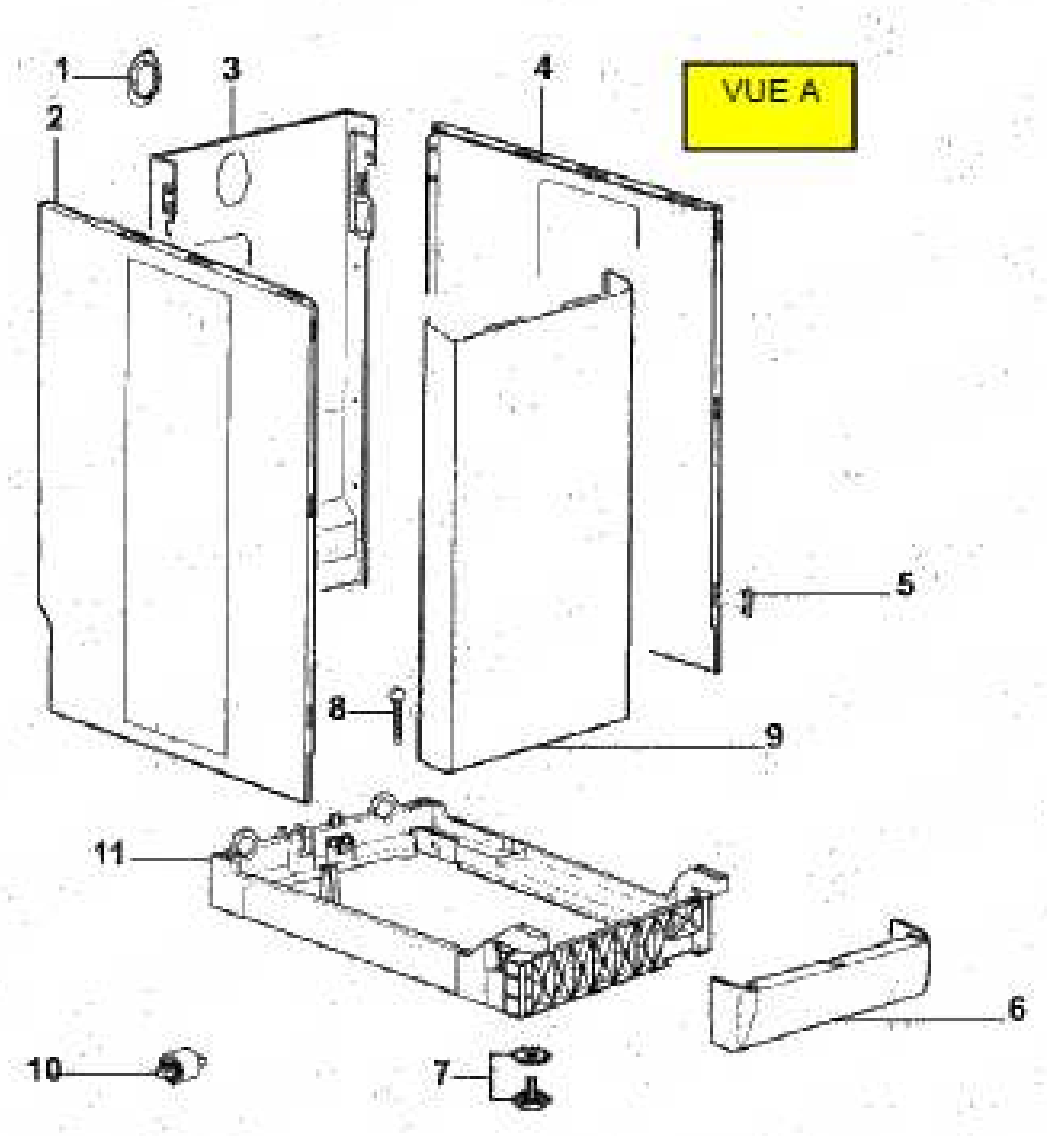
VUE A
1
2
3
4
5
6
7
8
9
10
11

VUE B

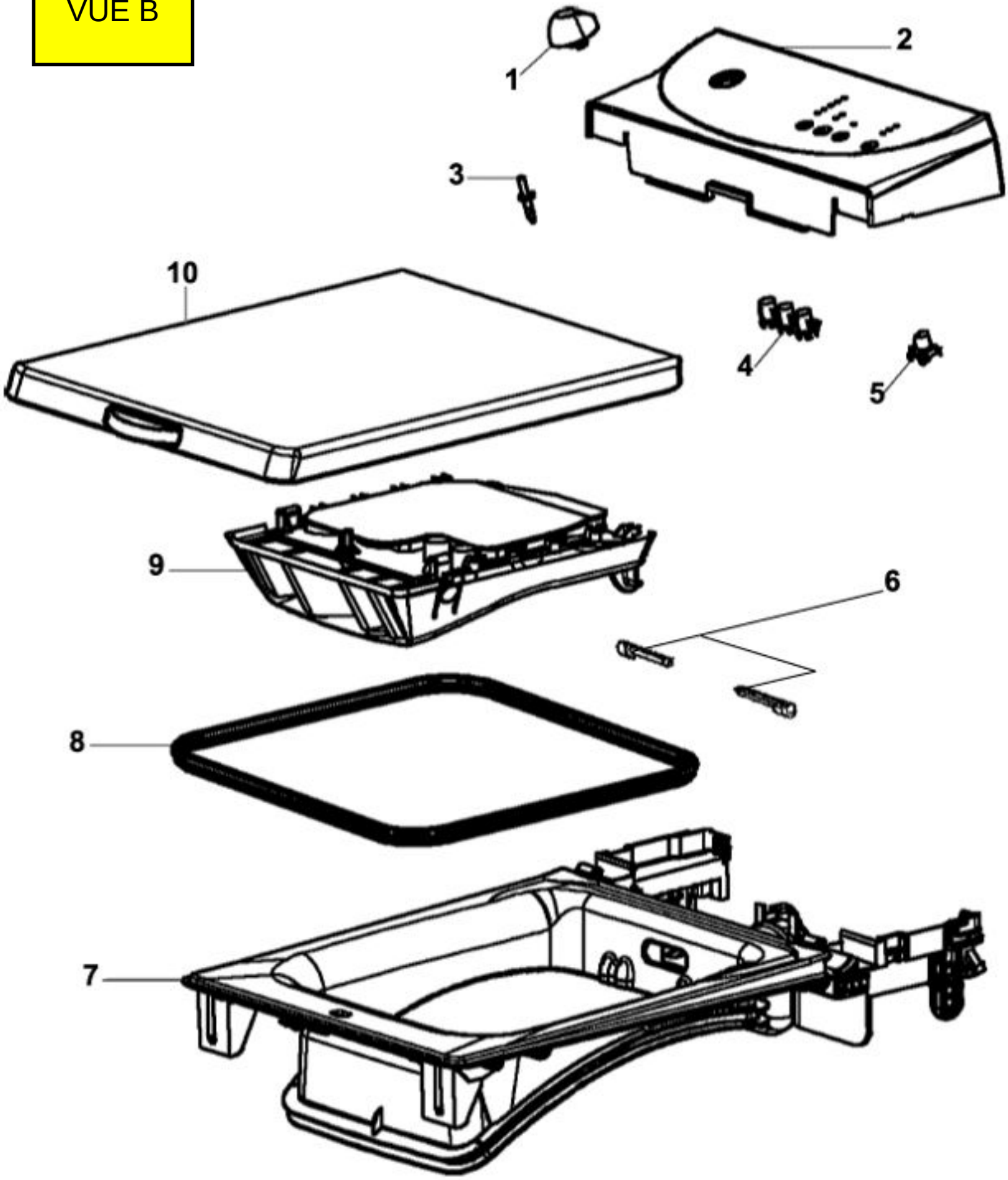

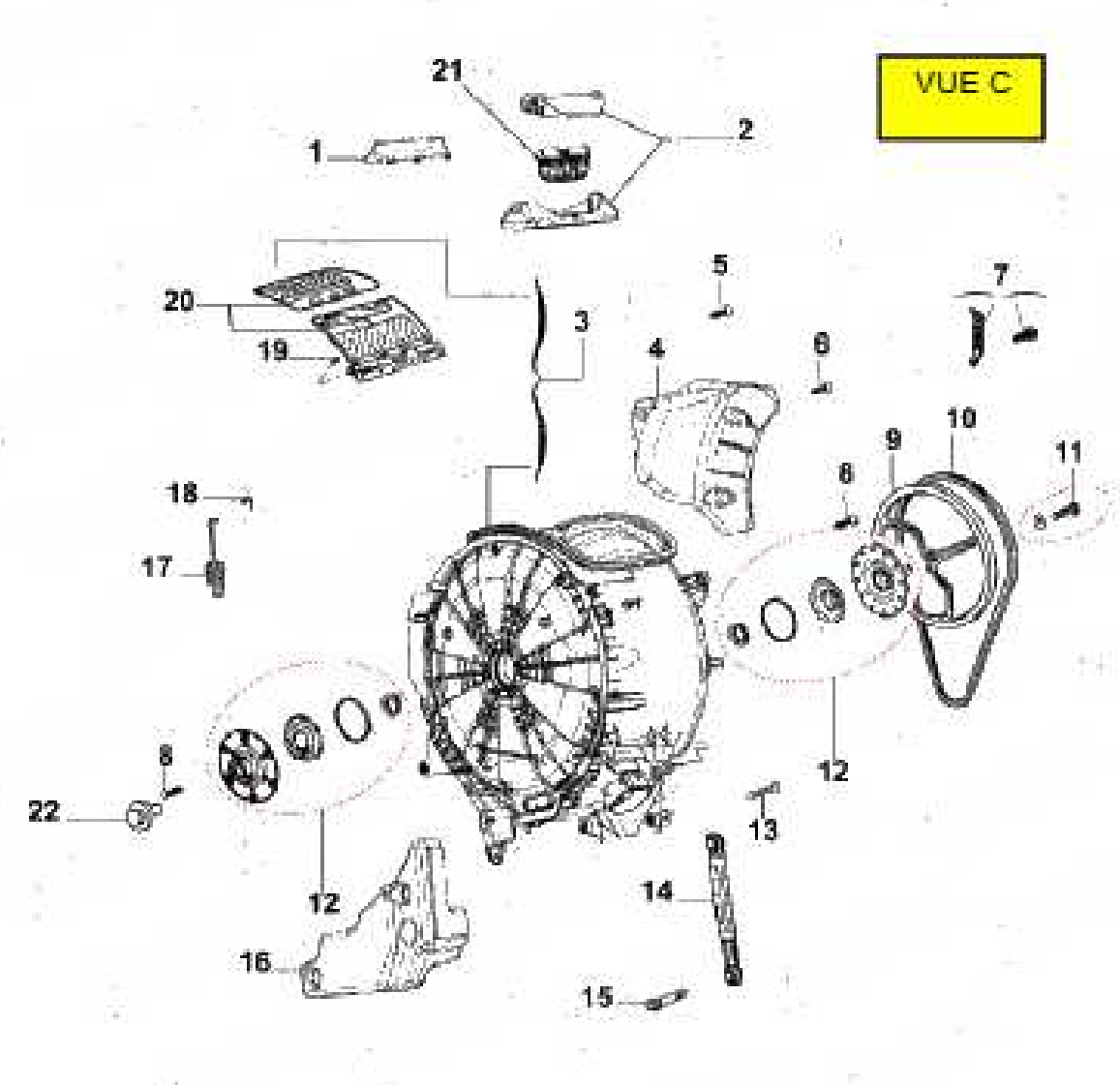
VUE C
21
2
1
20
19
3
5
7
4
6
10
9
11
6
18
17
8
22
12
12
13
14
16
15

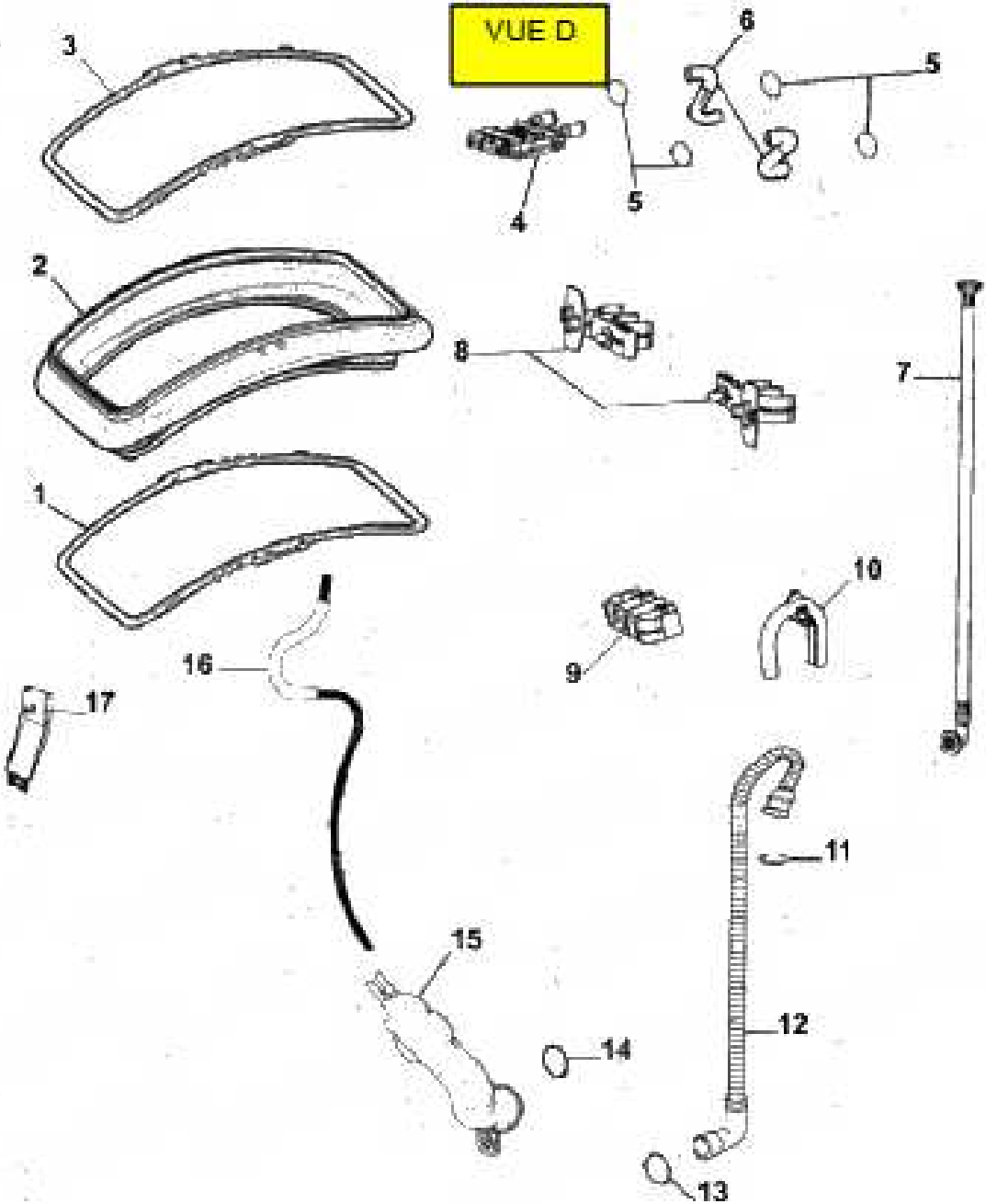
VUE D
3
6
5
5
4
2
8
7
1
10
9
16
17
11
15
12
14
13

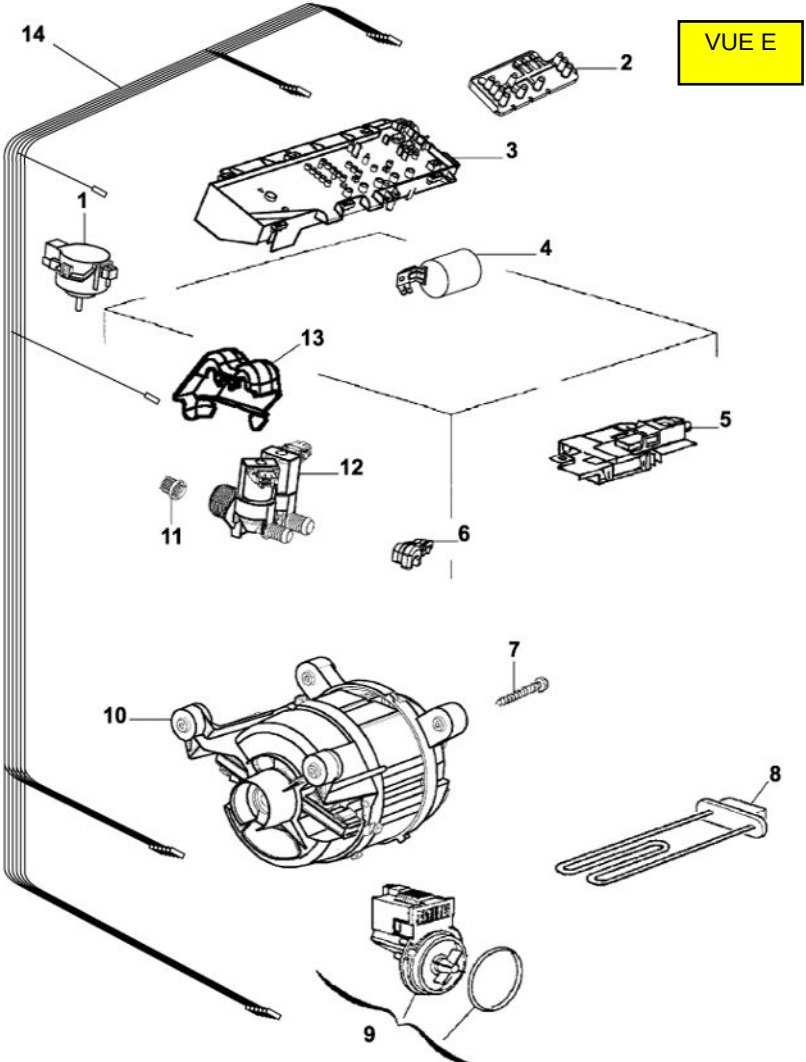
VUE E
14
2
3
1
4
13
5
12
11
6
7
10
8
9