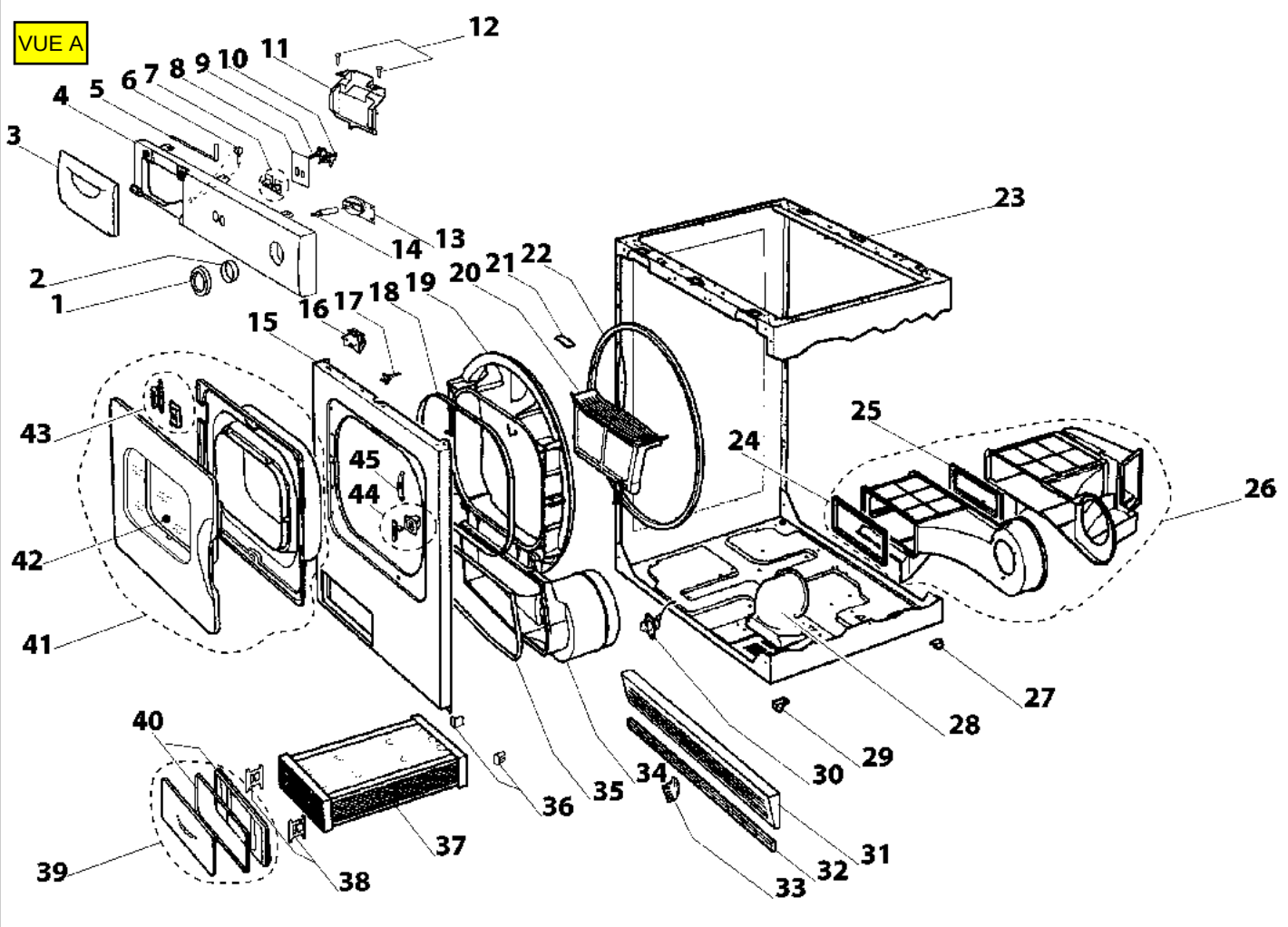
VUE A
12
11
10
9
8
7
6
5
4
3
23
14
13
2
1
22
21
20
19
18
17
16
15
43
45
44
42
41
25
24
26
27
28
29
30
31
32
33
34
35
36
37
38
39
40

VUE B

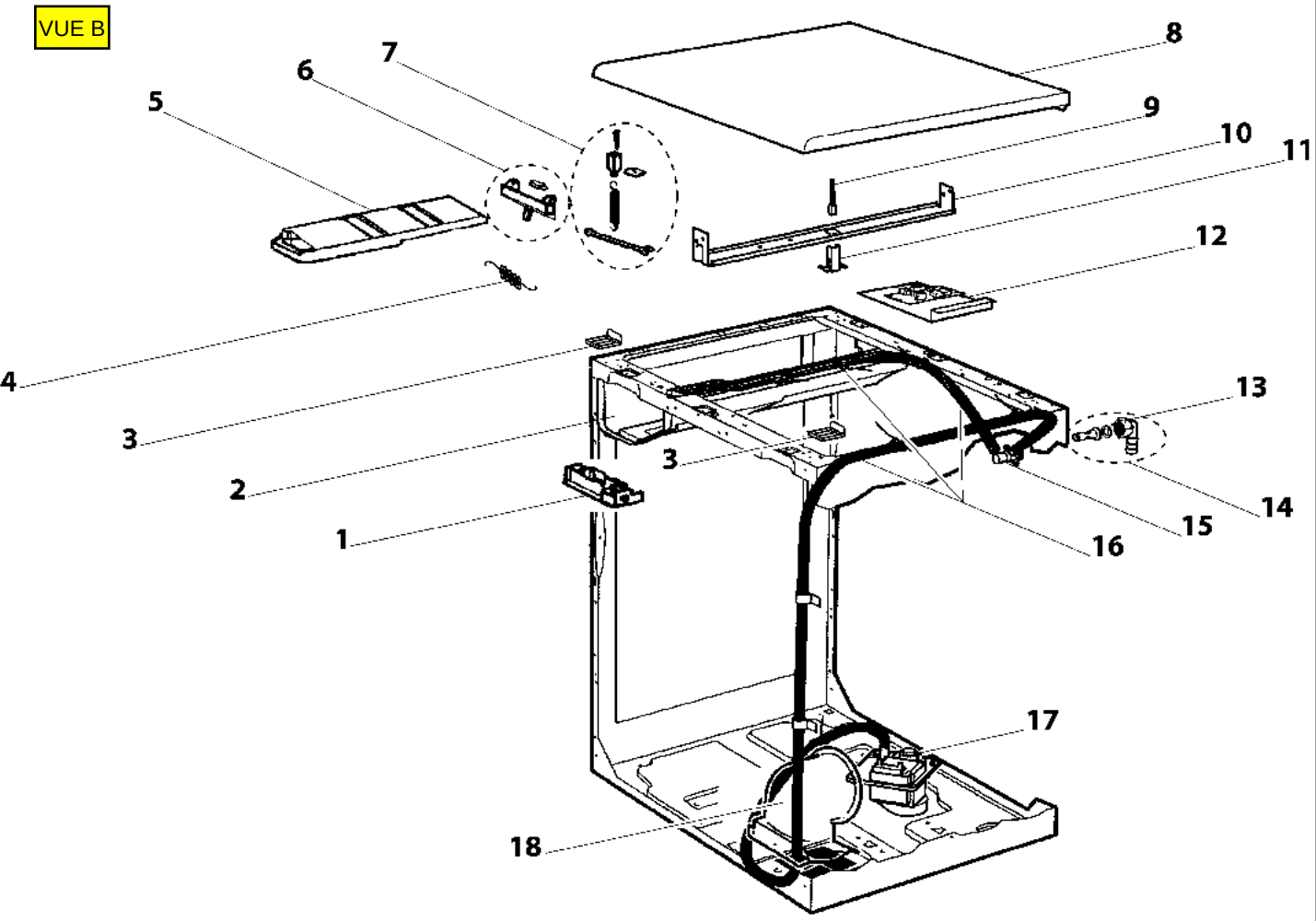

VUE C

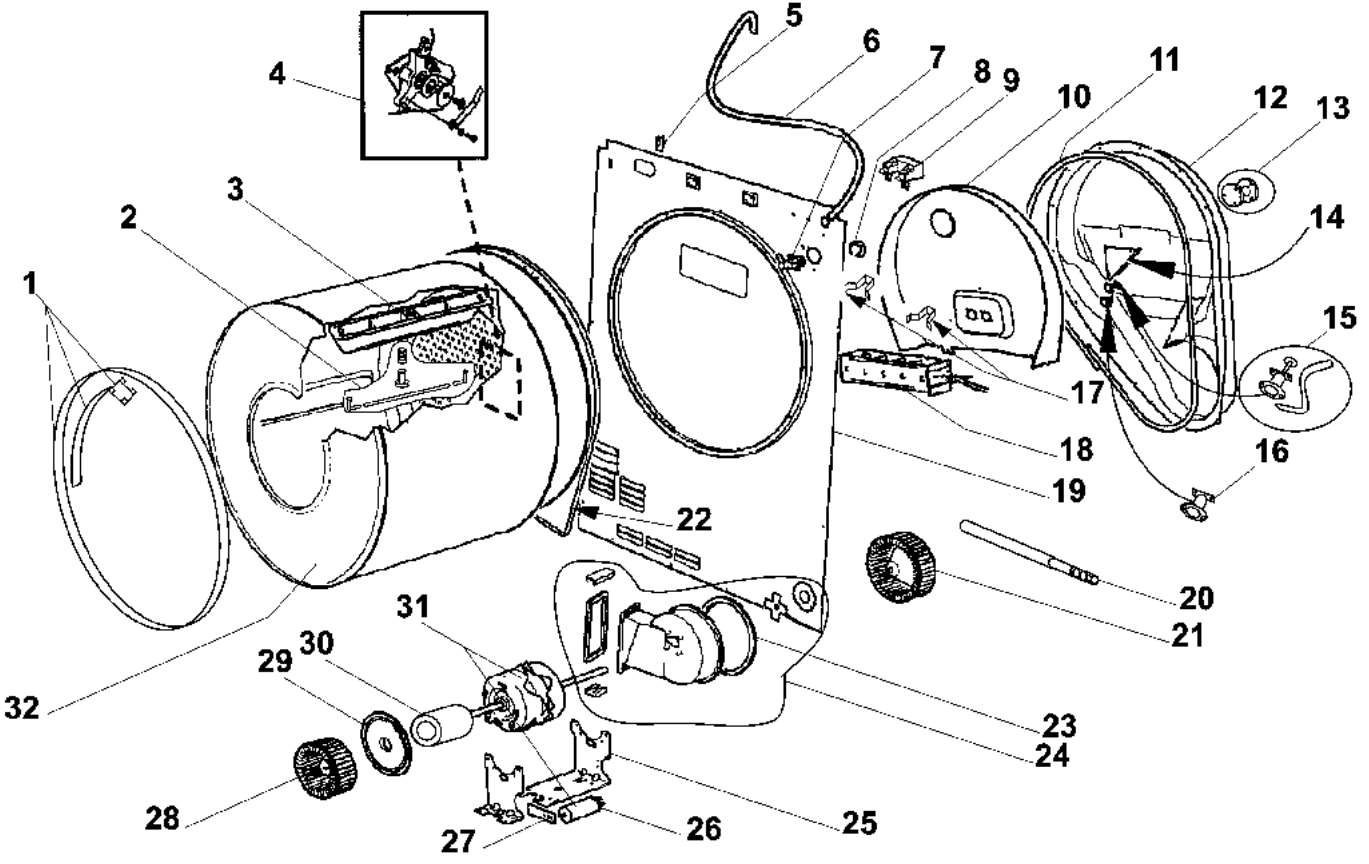
1
2
3
4
5
6
7
8
9
10
11
12
13
14
15
16
17
18
19
20
21
22
23
24
25
26
27
28
29
30
31
32