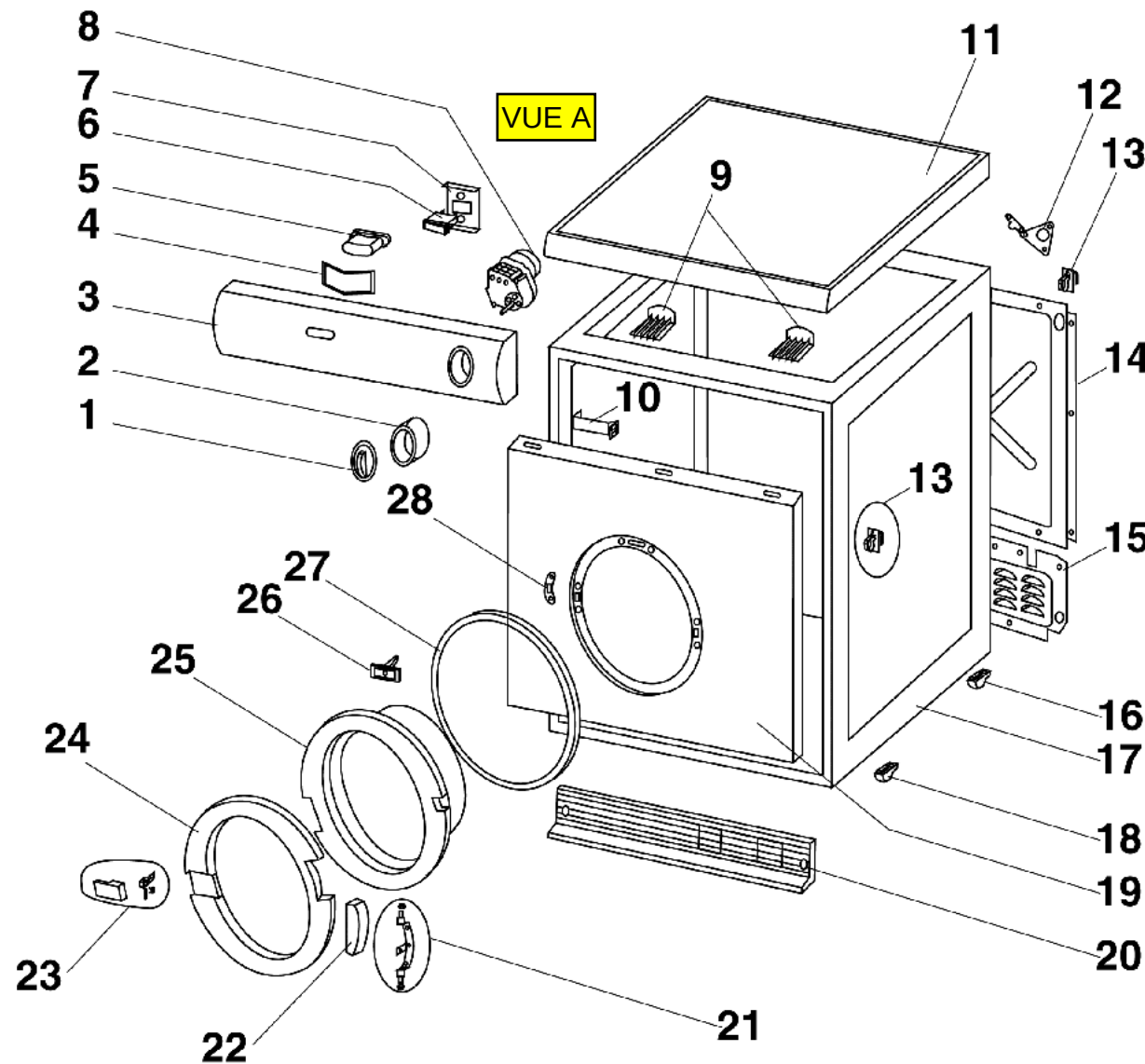
VUE A
8
7
6
5
4
3
2
1
11
12
13
9
14
10
13
28
15
27
26
25
16
24
17
18
19
20
23
22
21

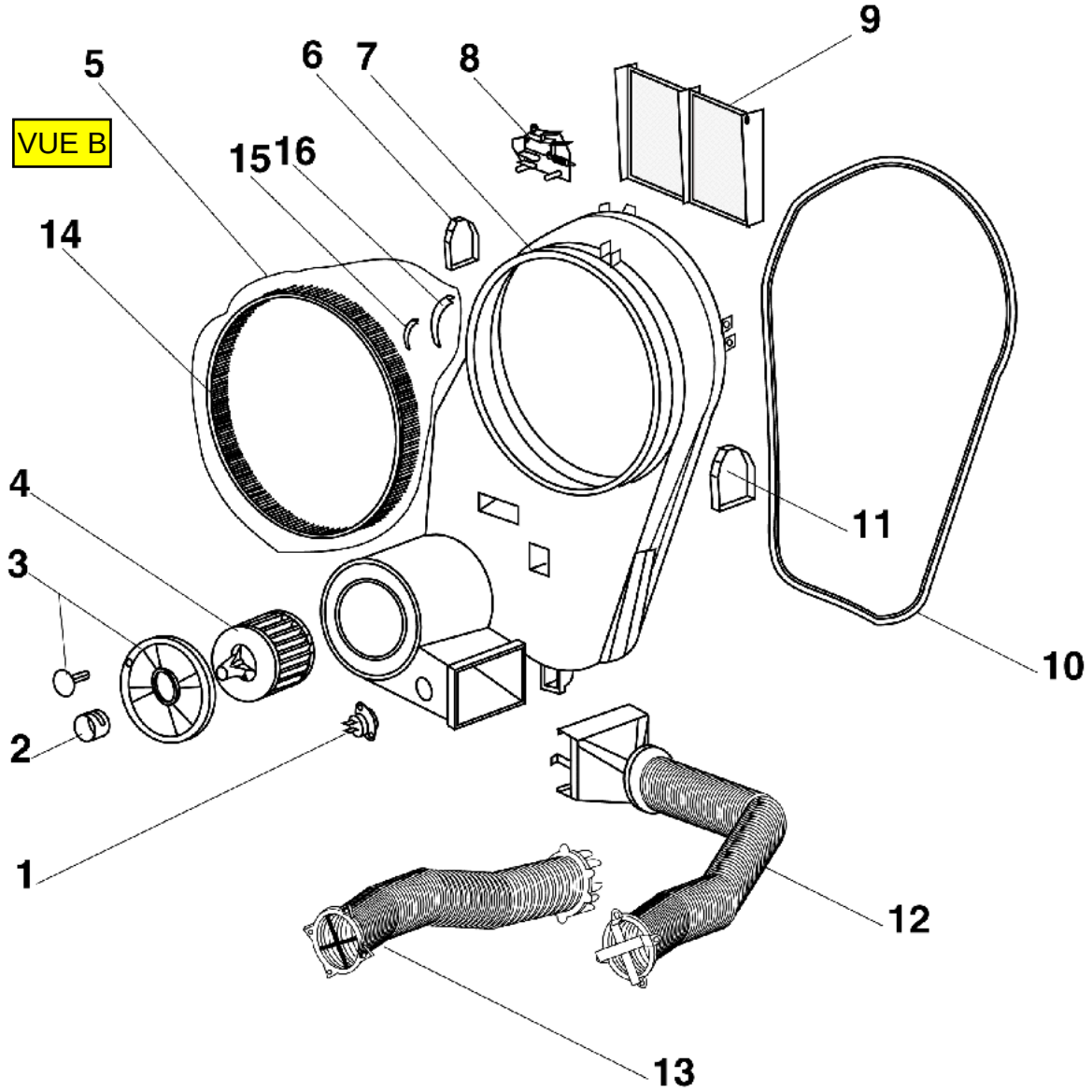
VUE B
1
2
3
4
5
6
7
8
9
10
11
12
13
14
15
16

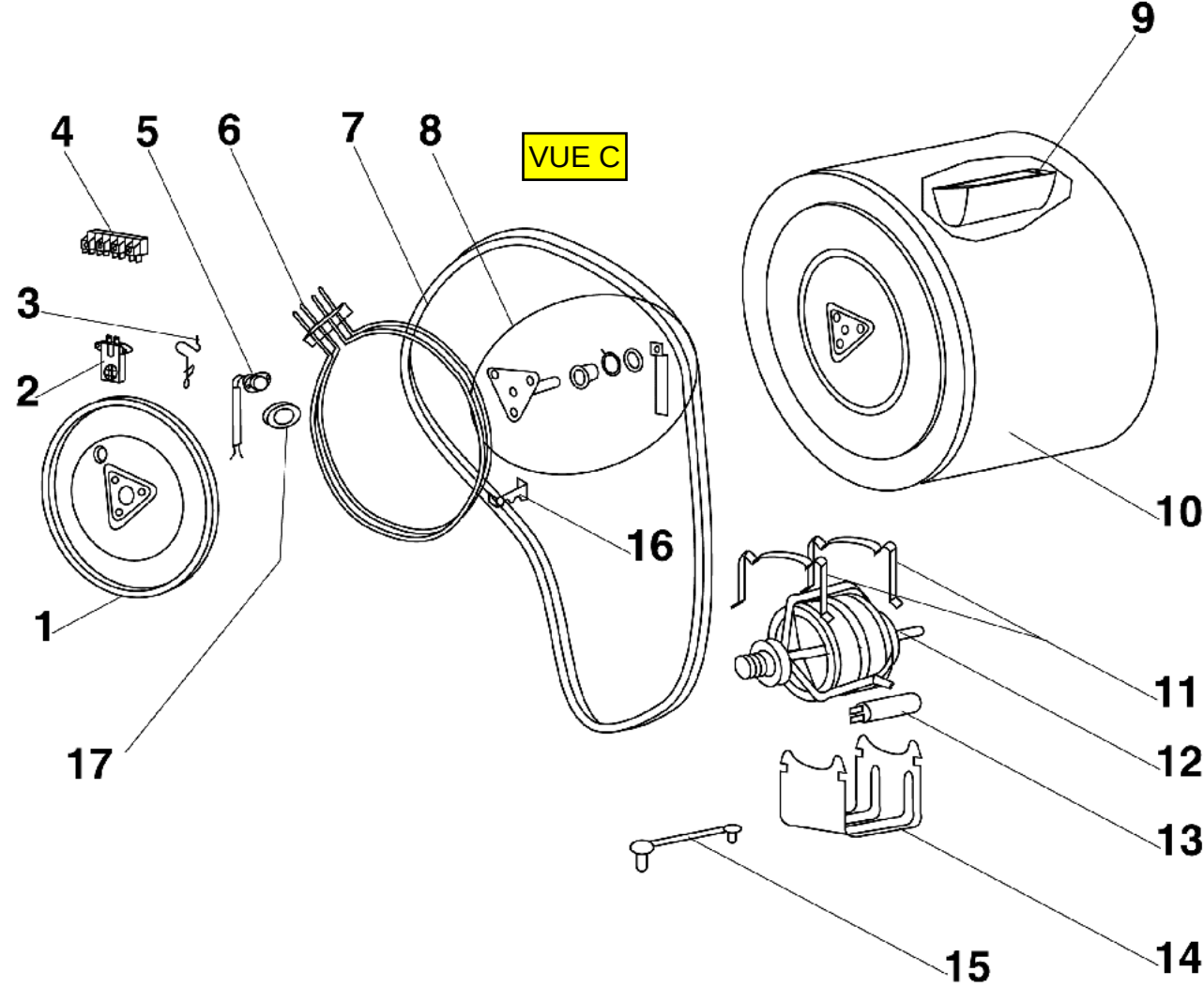
VUE C
1
2
3
4
5
6
7
8
9
10
11
12
13
14
15
16
17