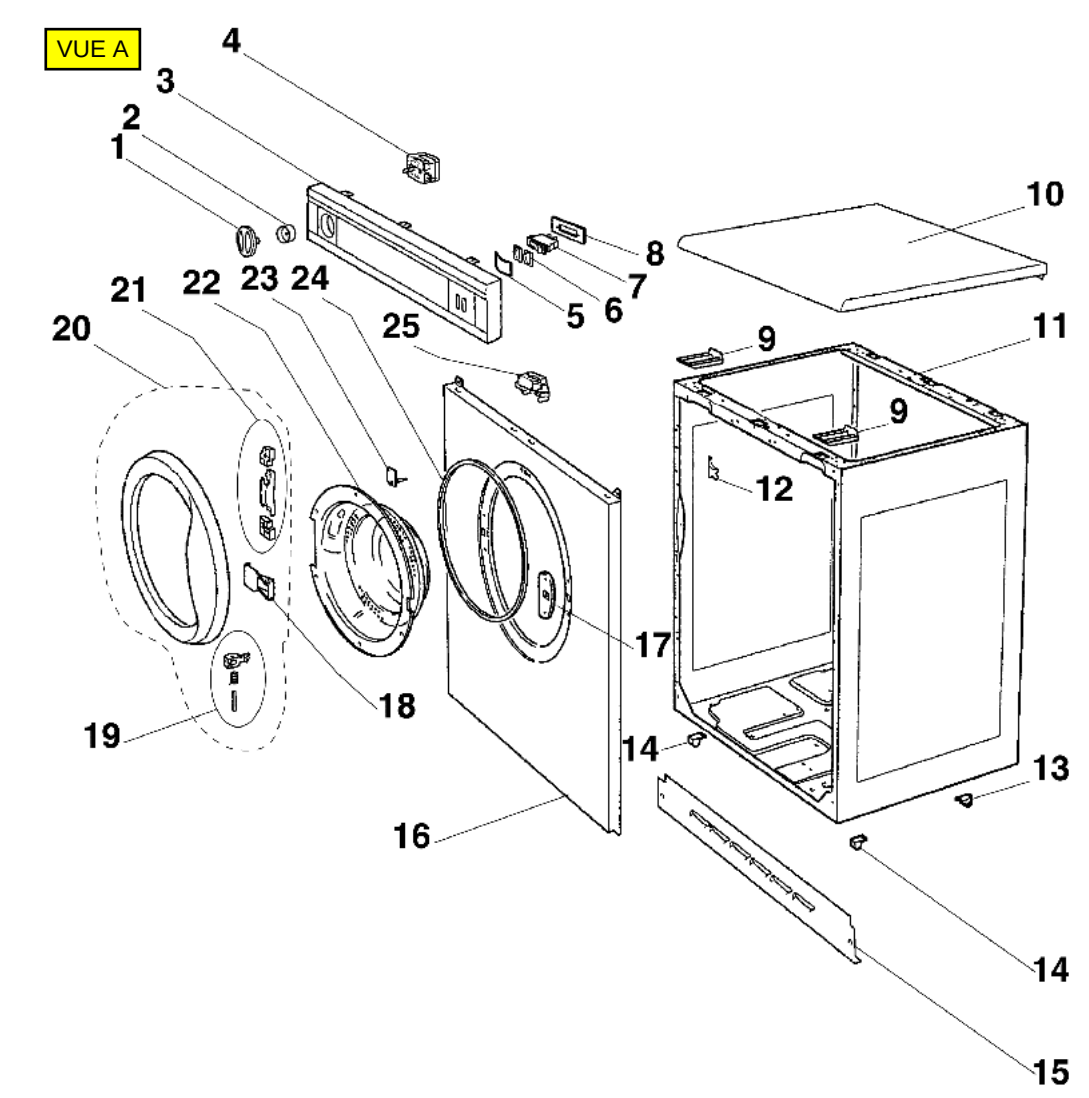
VUE A
4
3
2
1
10
8
7
6
5
21
22
23
24
25
20
9
11
9
12
17
18
19
14
13
16
14
15

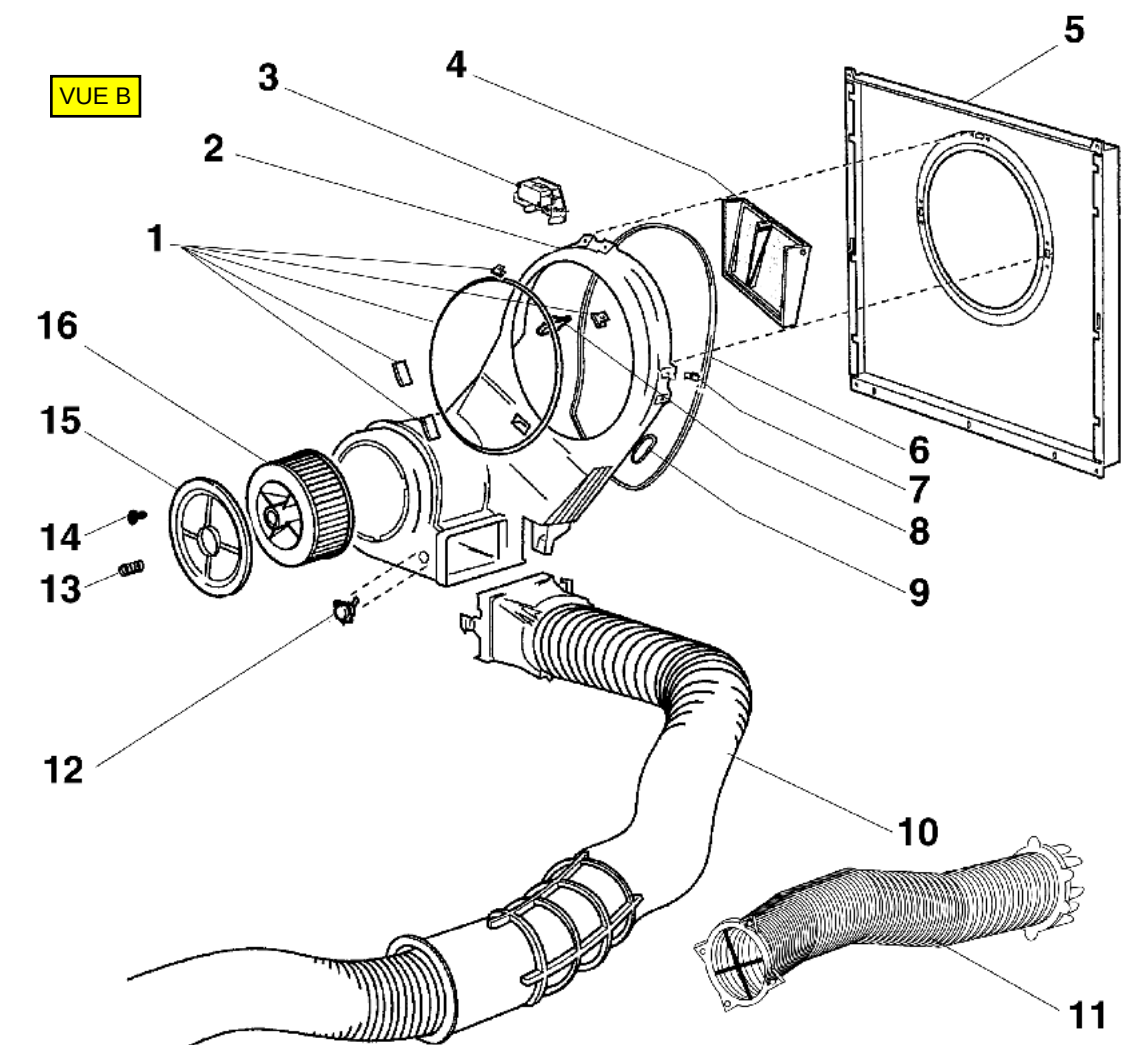
VUE B
1
2
3
4
5
6
7
8
9
10
11
12
13
14
15
16

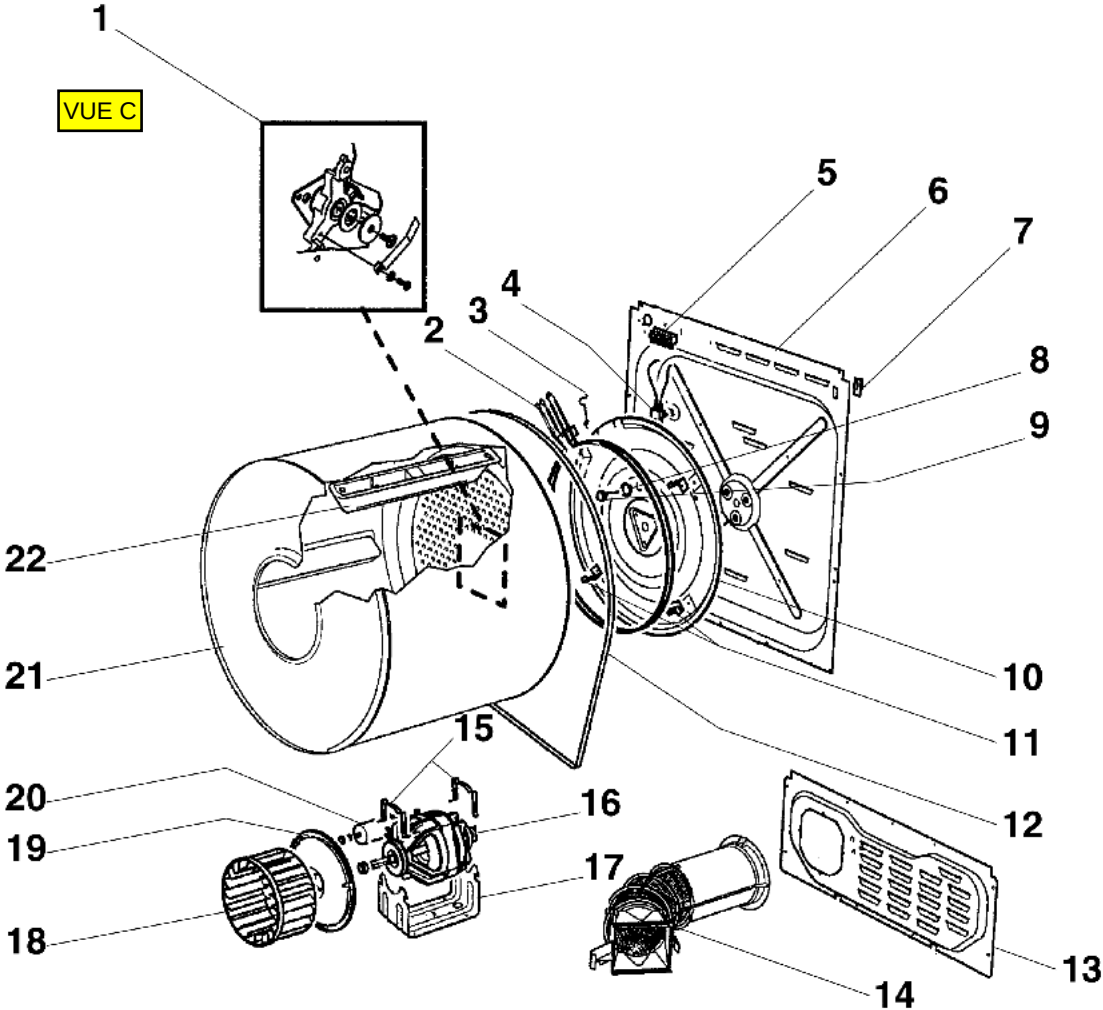
VUE C
1
2
3
4
5
6
7
8
9
10
11
12
13
14
15
16
17
18
19
20
21
22