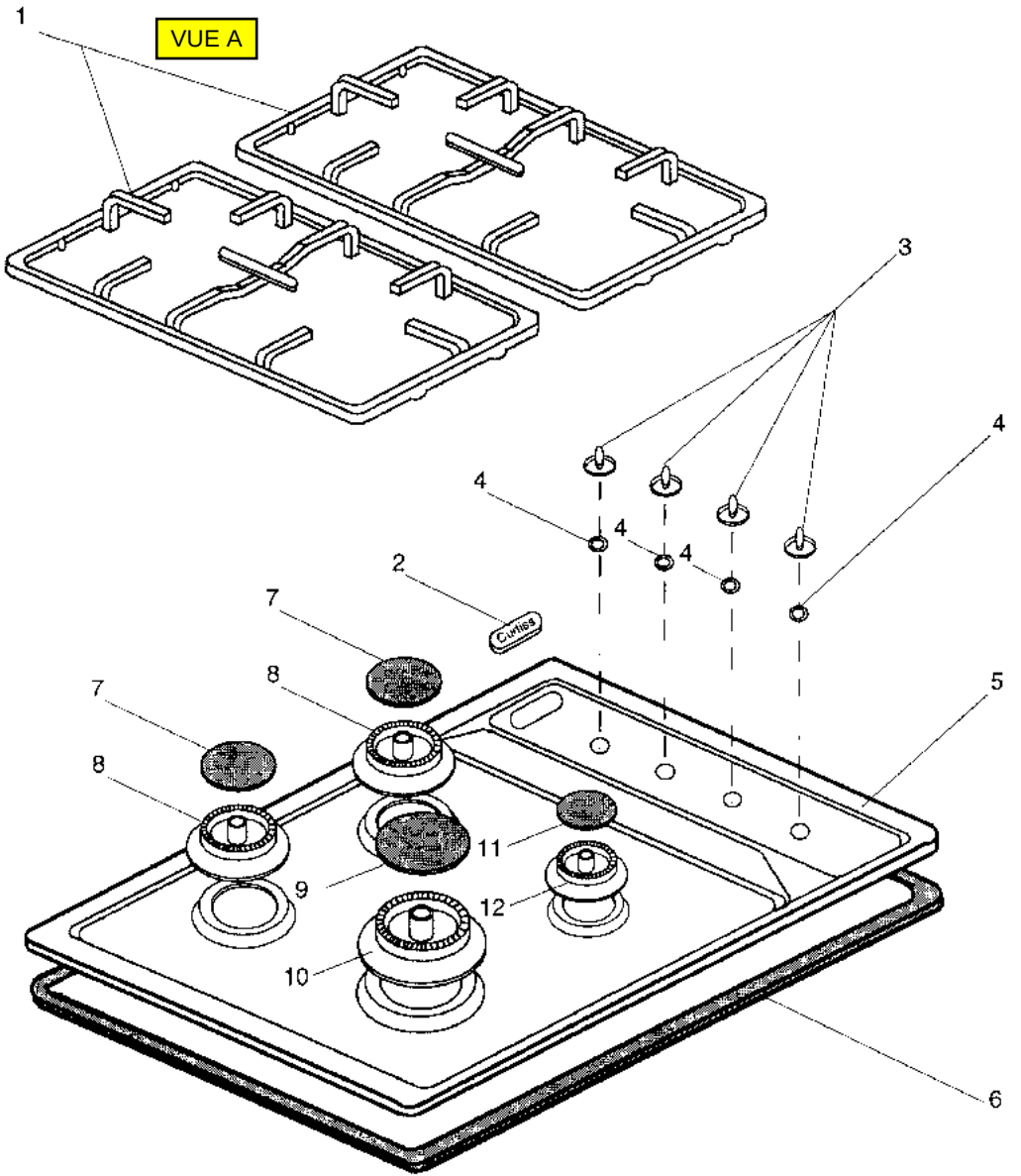
VUE A
1
3
4
4
4
4
4
2
Curtiss
7
7
8
8
5
11
9
12
10
6

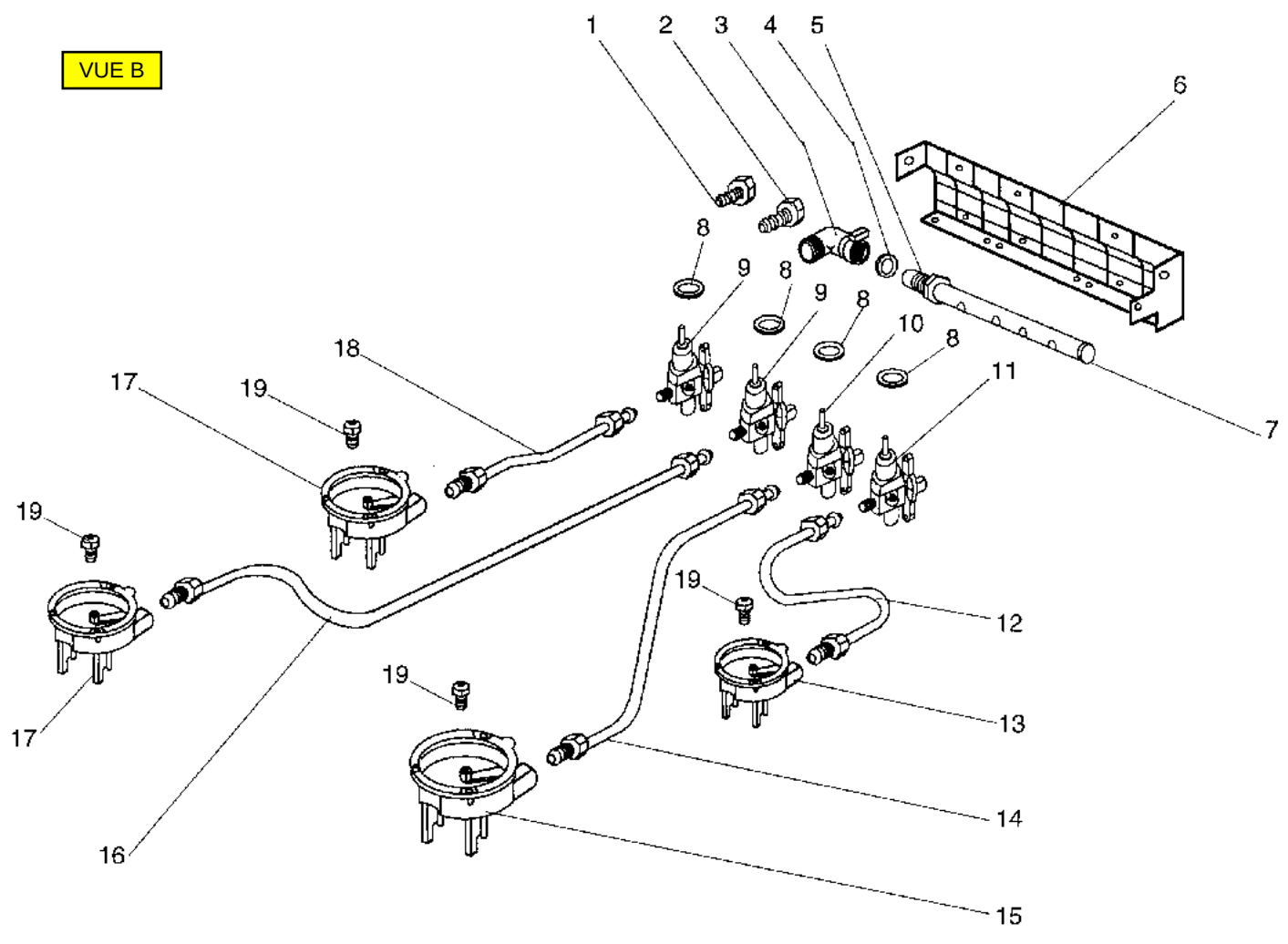
VUE B
1
2
3
4
5
6
7
8
9
10
11
12
13
14
15
16
17
18
19