VUE A

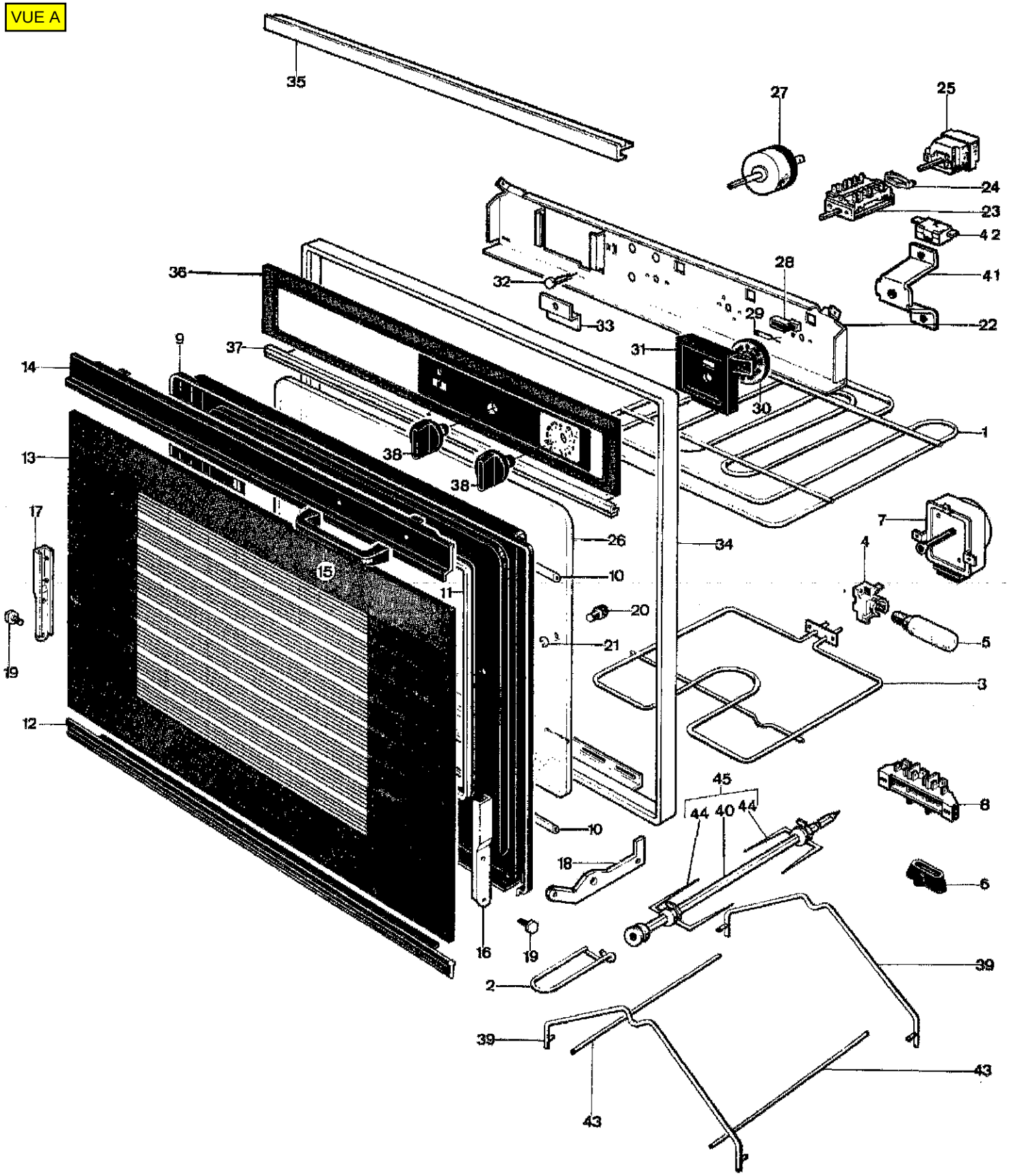
35
27
25
24
23
42
41
22
28
29
32
33
36
31
30
1
9
37
14
13
38
38
17
26
34
7
4
15
10
11
20
21
5
19
3
12
45
44
40
44
8
10
18
6
16
19
2
39
39
43
43

VUE B

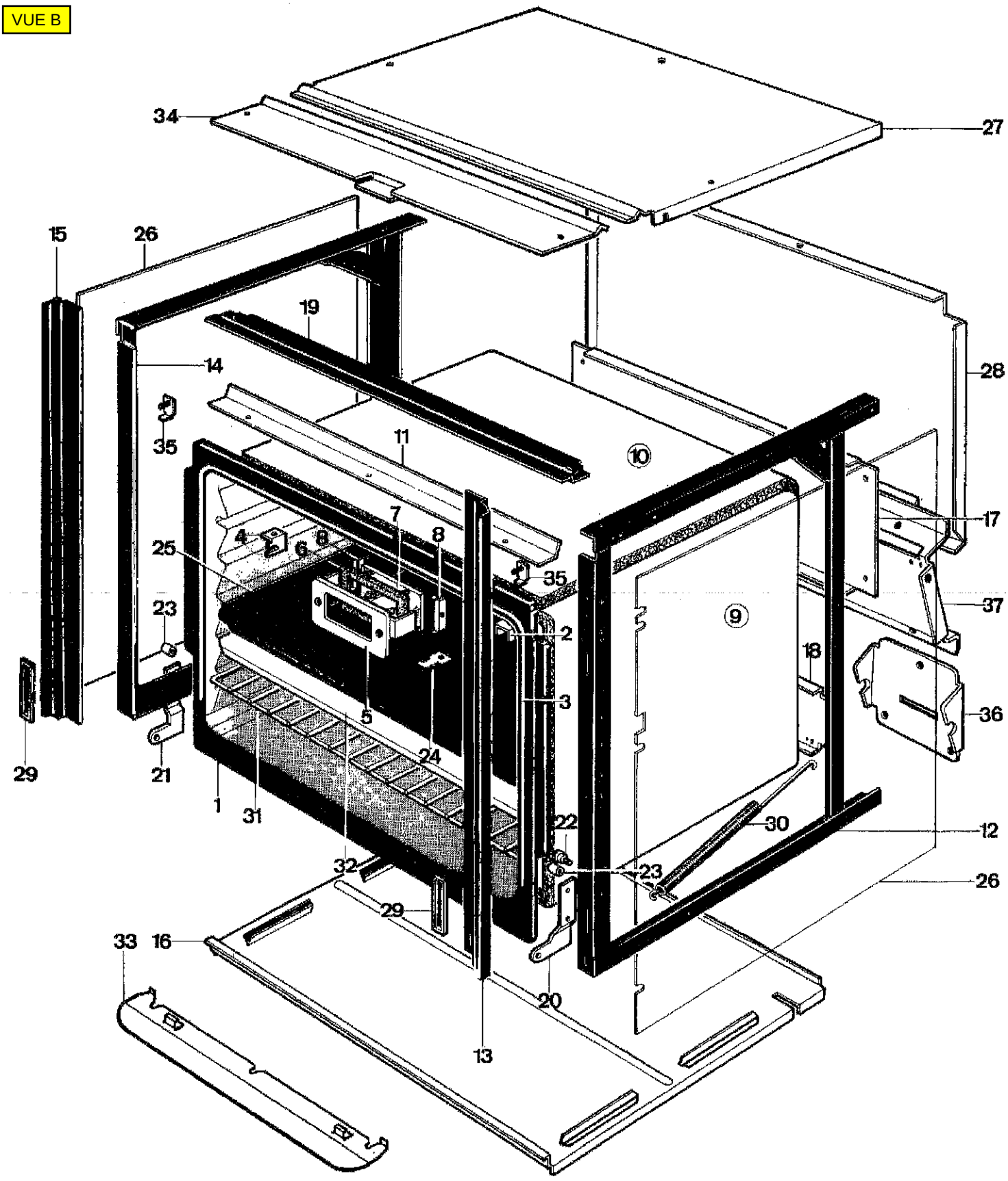

34
27
15
26
19
14
28
35
11
10
17
7
8
4
6
8
25
35
37
23
2
9
18
3
36
5
24
29
21
1
31
22
30
12
32
23
26
29
33
16
20
13