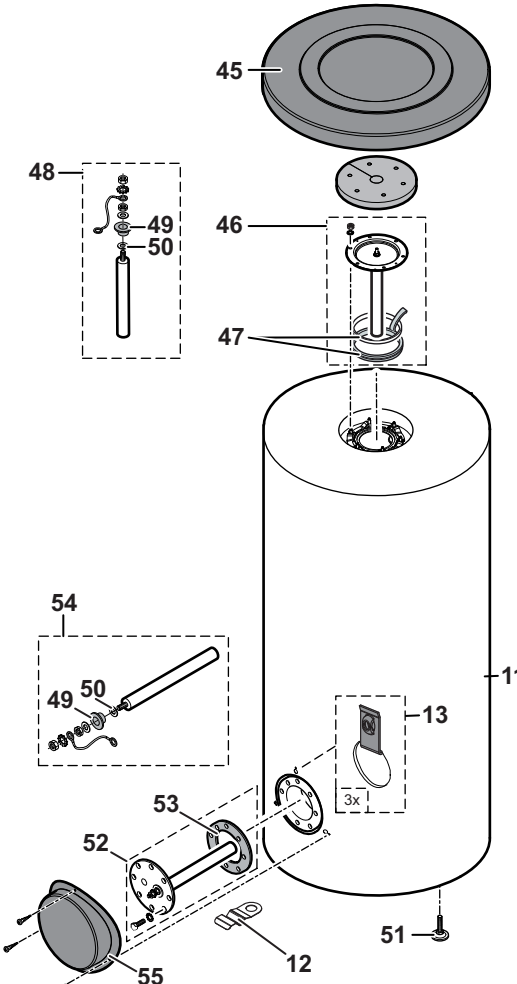
45
48
49
50
46
47
54
49
50
11
13
3x
53
52
51
12
55

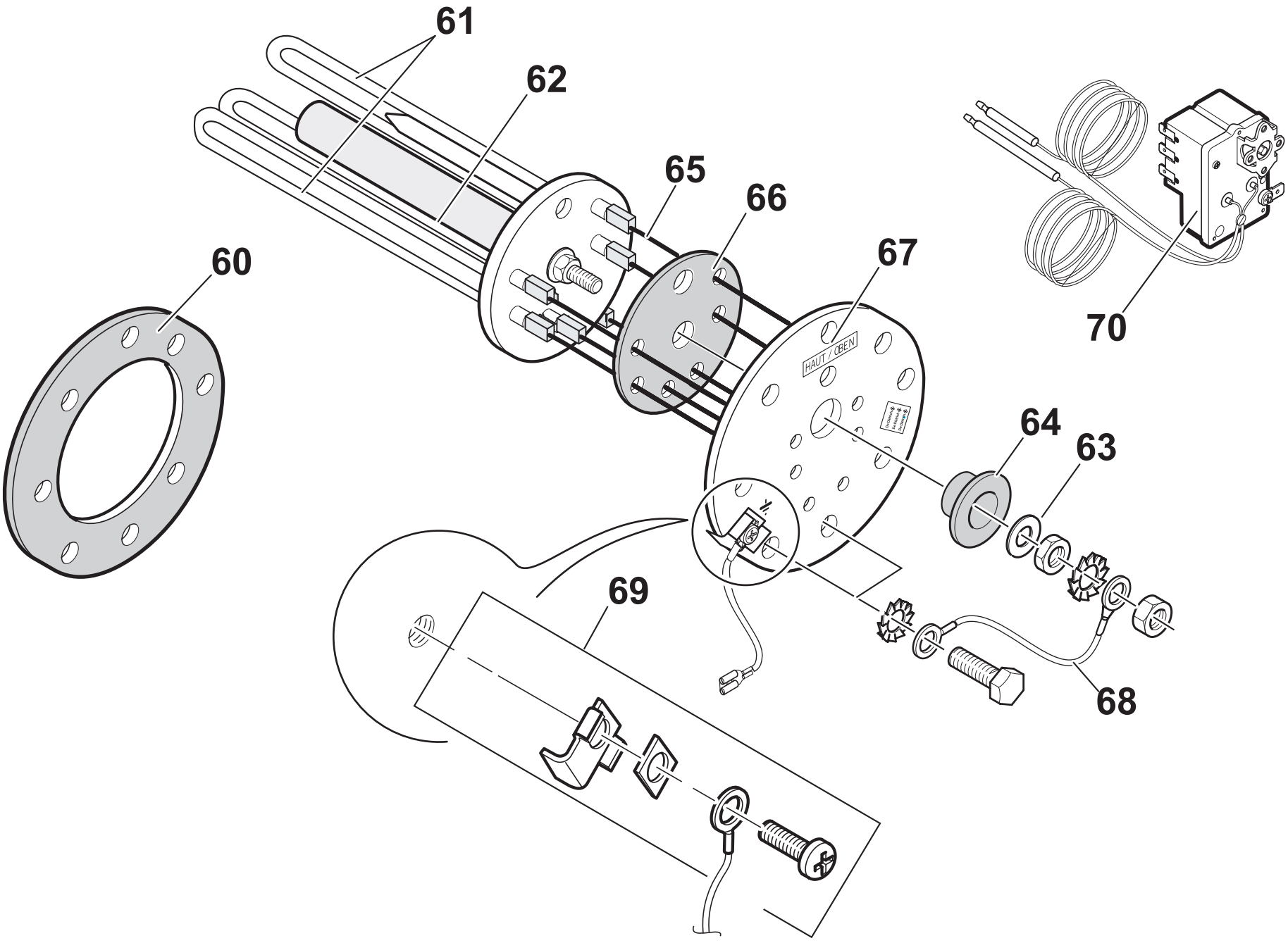
61
62
65
66
67
60
70
HAUT / OBEN
64
63
69
68