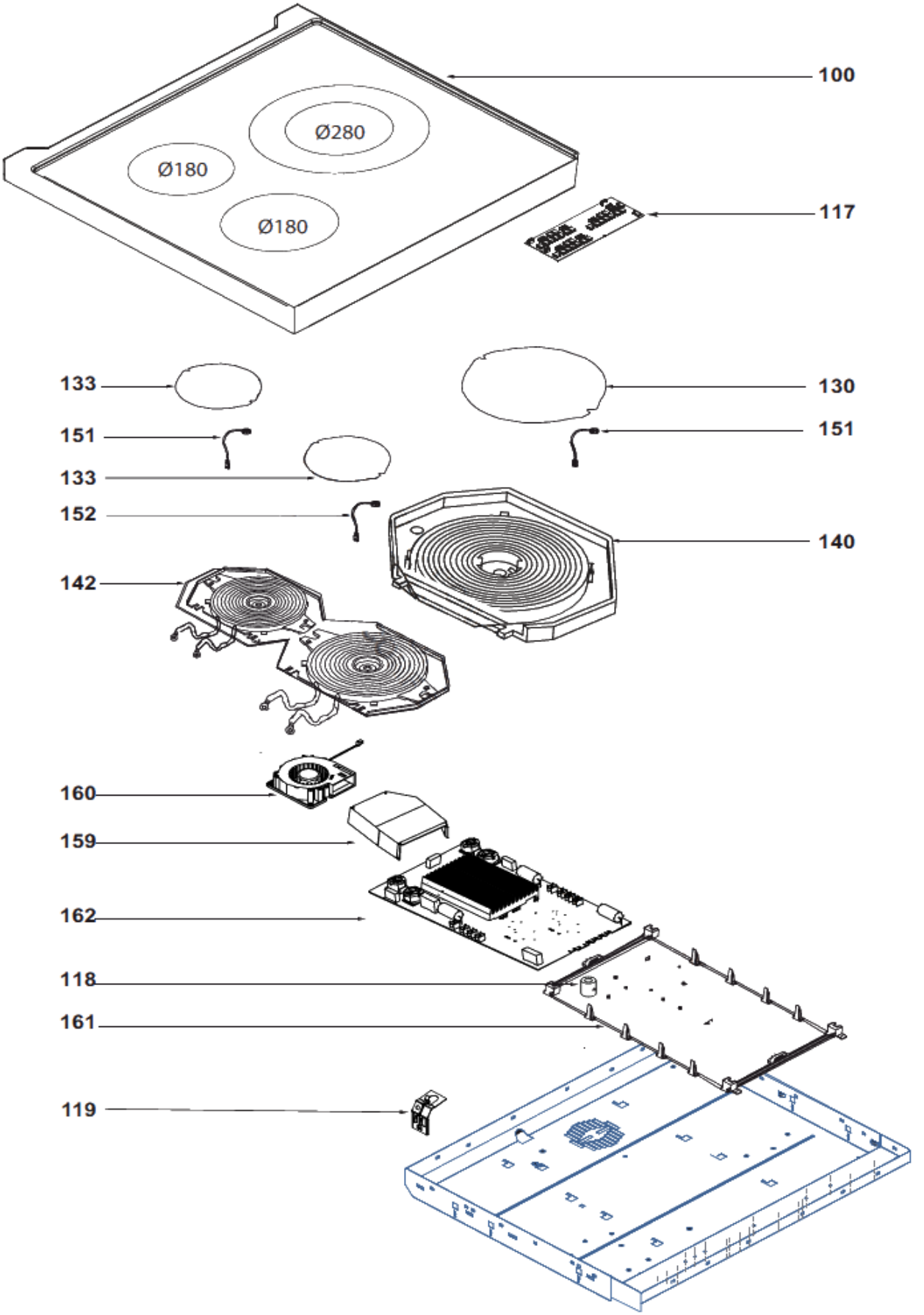
100
Ø280
Ø180
Ø180
117
133
130
151
151
133
152
140
142
160
159
162
118
161
119

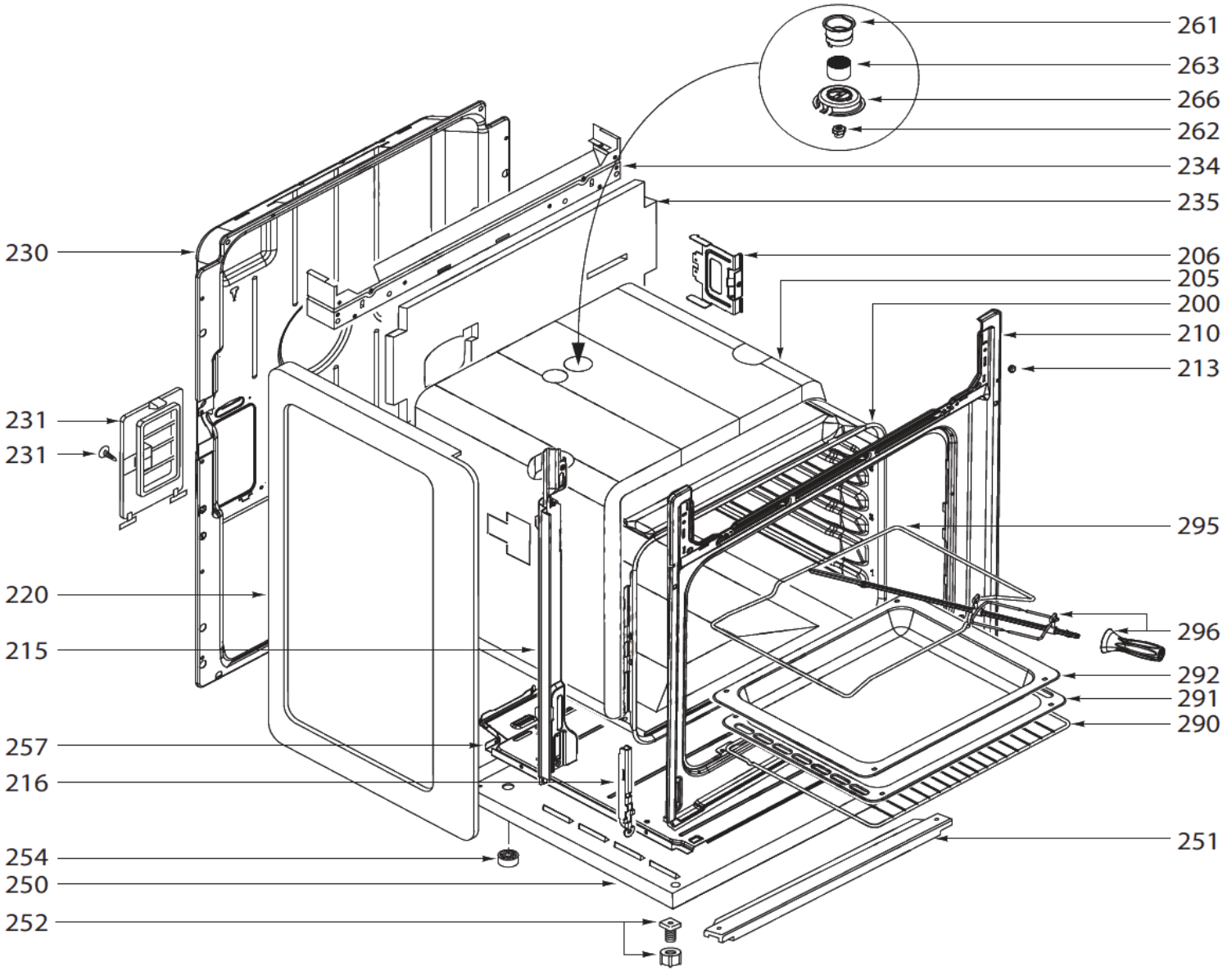
261
263
266
262
234
235
230
206
205
200
210
213
231
231
295
220
296
215
292
291
290
257
216
251
254
250
252

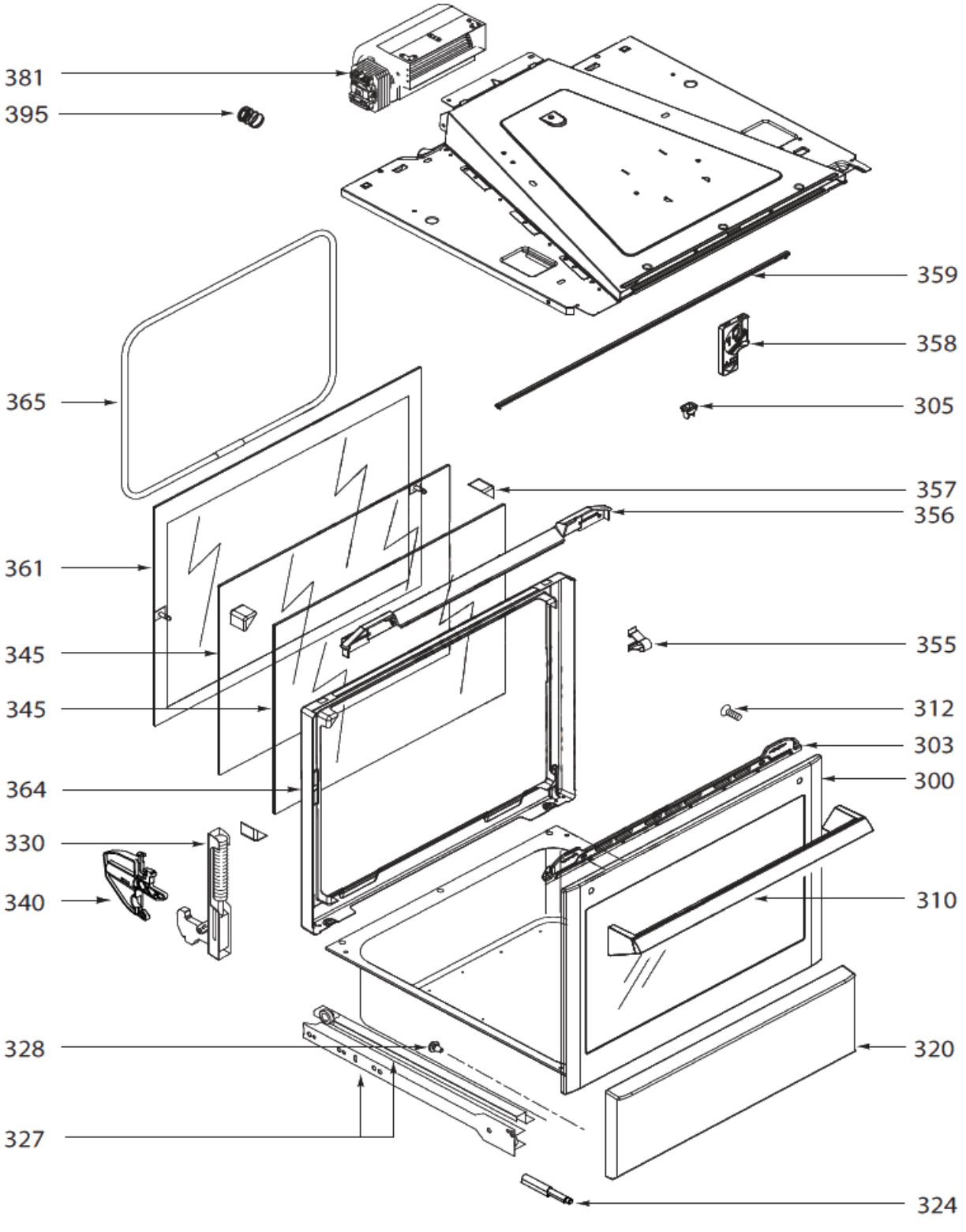
381
395
359
358
365
305
357
356
361
355
345
345
312
303
364
300
330
340
310
328
320
327
324

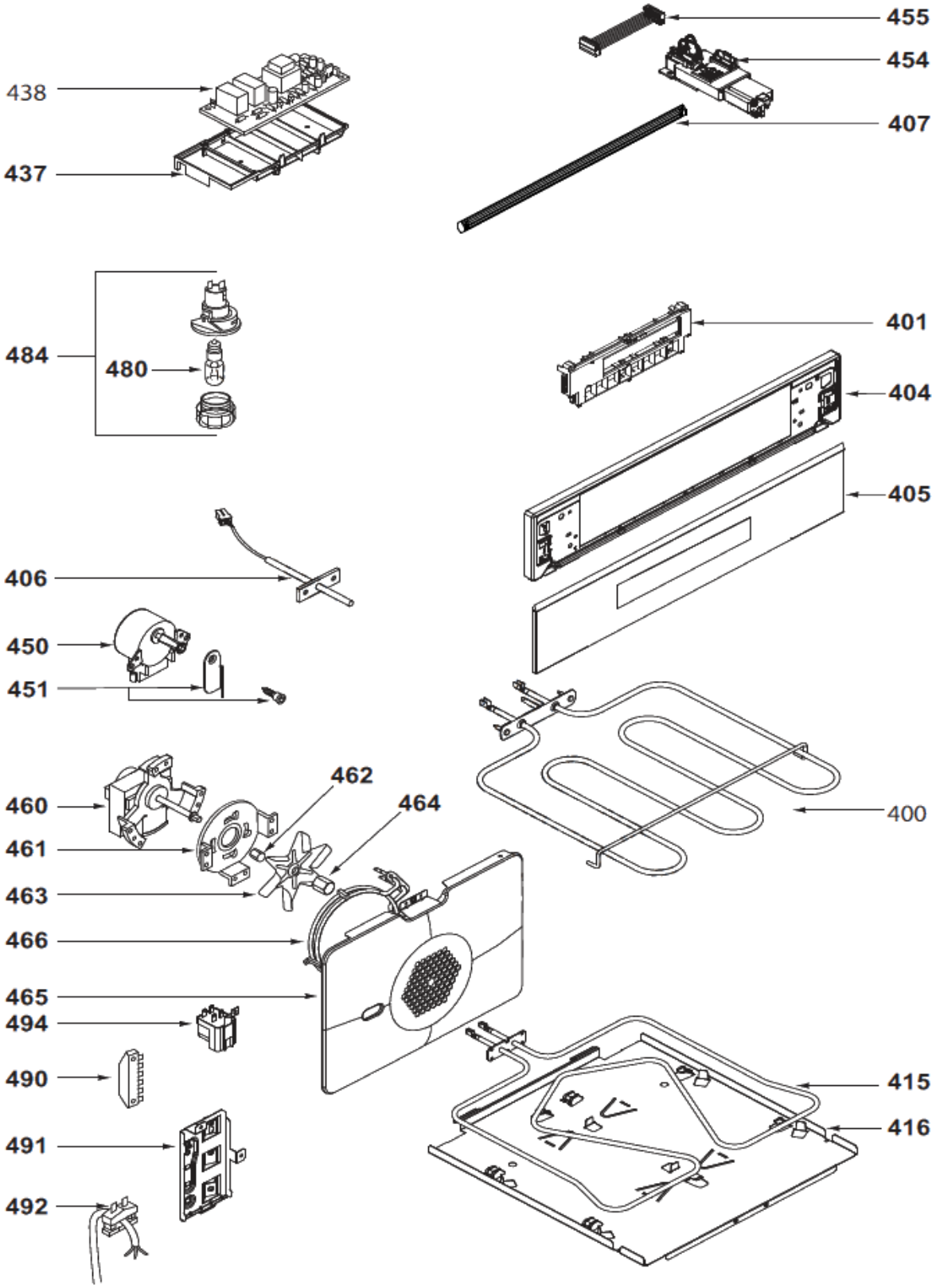
455
454
407
438
437
484
480
401
404
405
406
450
451
400
460
461
462
463
464
466
465
494
490
491
492
415
416