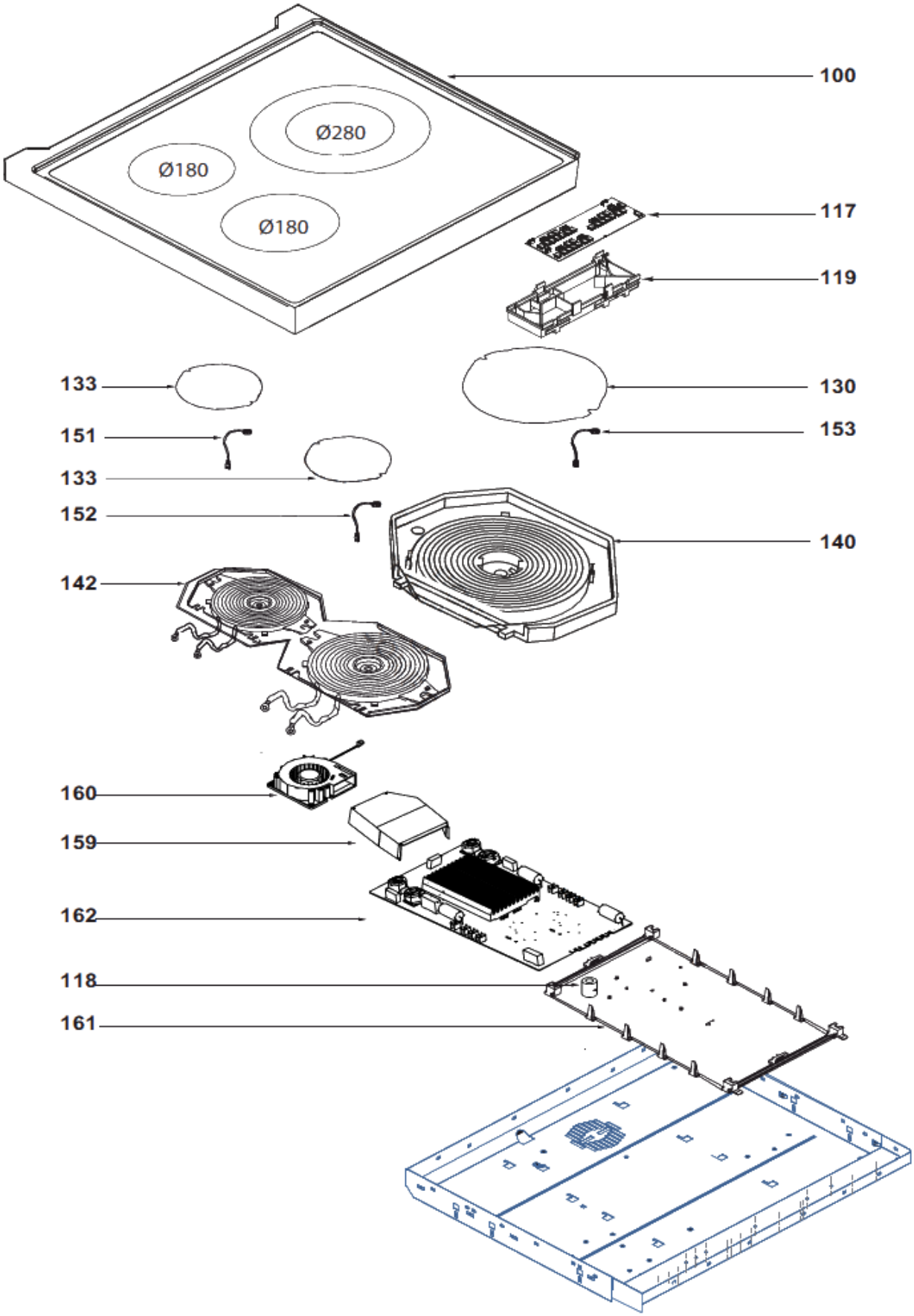
Ø280
Ø180
Ø180
100
117
119
133
130
151
153
133
152
140
142
160
159
162
118
161

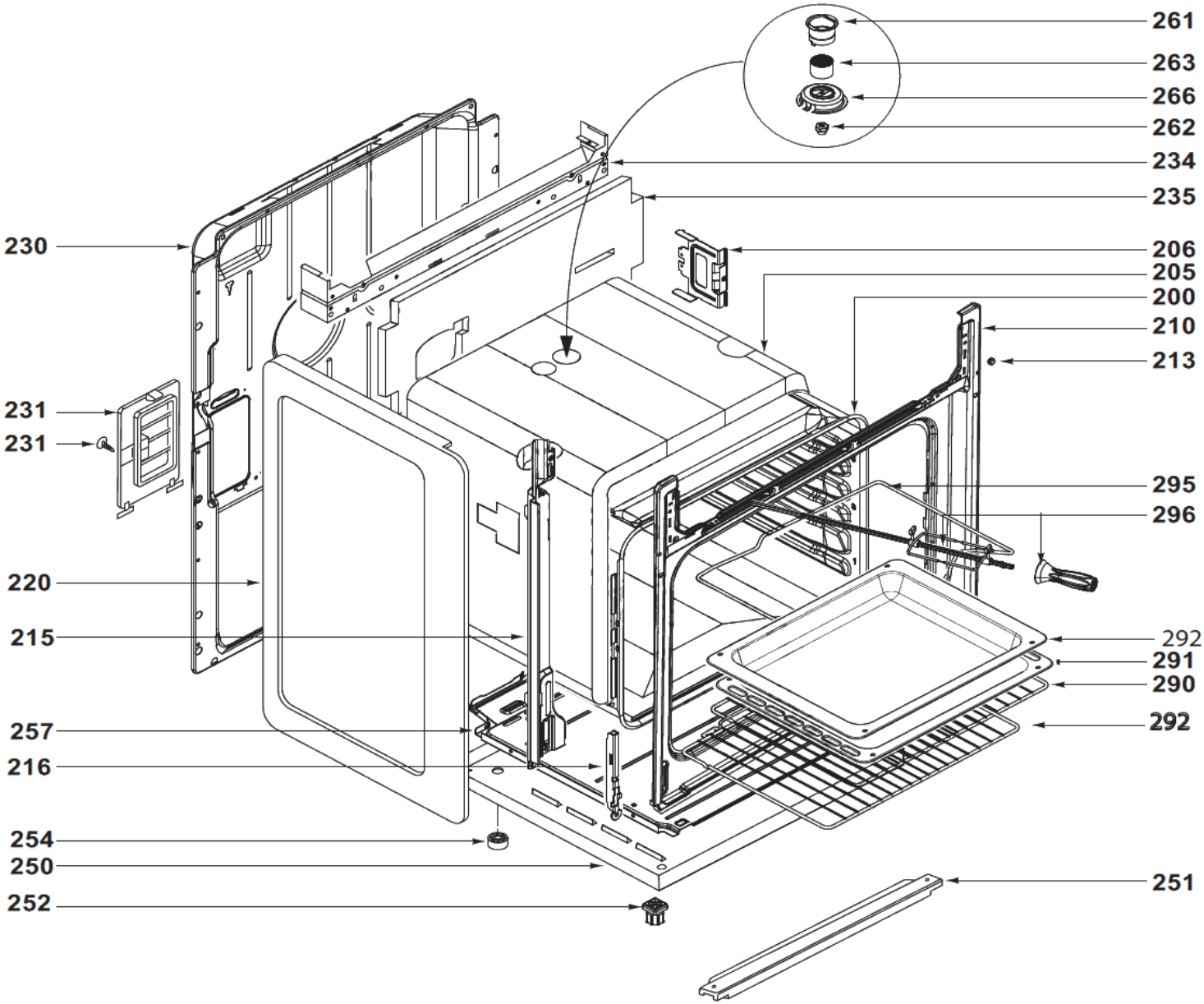
261
263
266
262
234
235
230
206
205
200
210
213
231
231
295
296
220
215
292
291
290
257
292
216
254
250
252
251

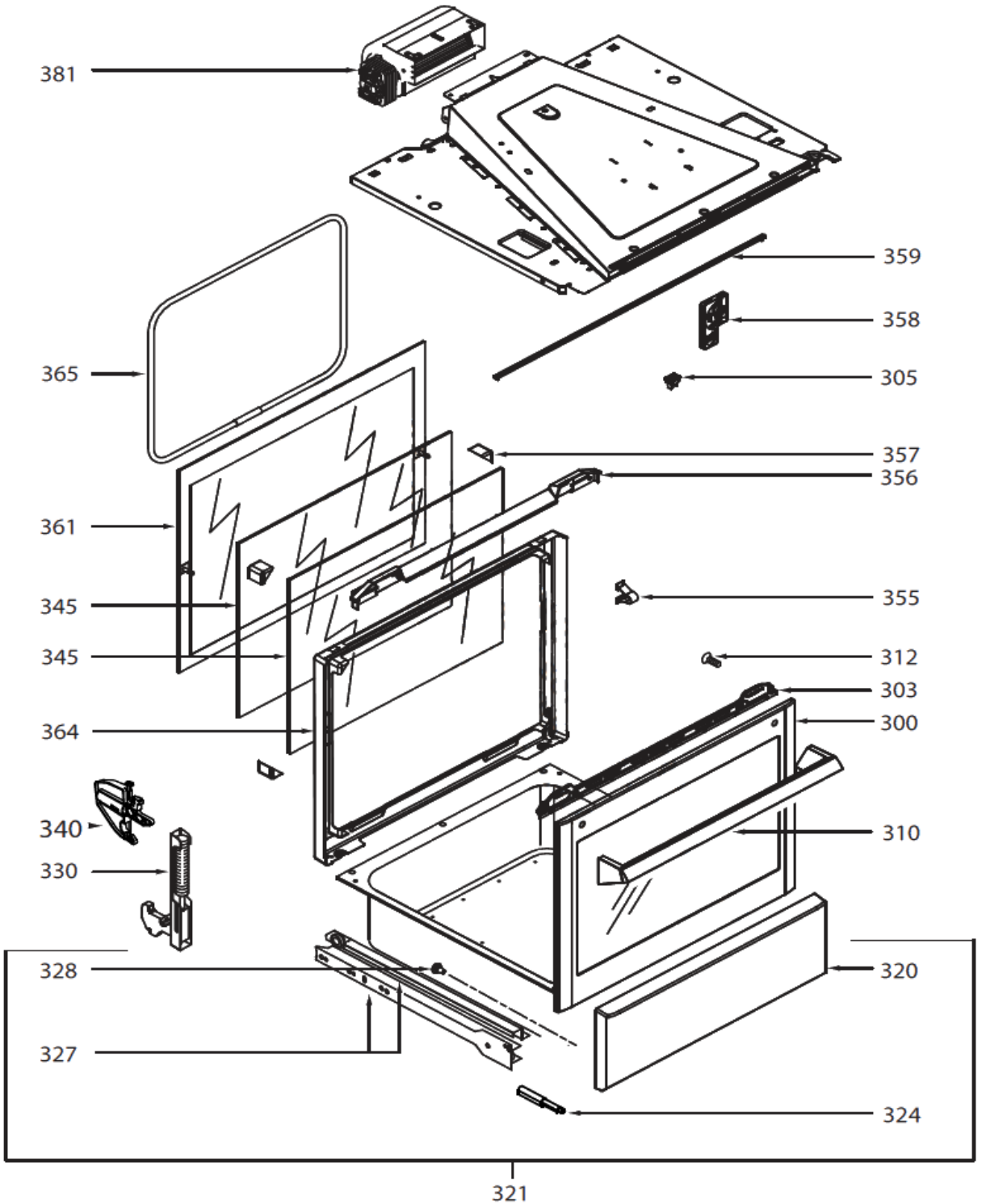
381
359
358
365
305
357
356
361
355
345
312
345
303
364
300
340
310
330
328
320
327
324
321

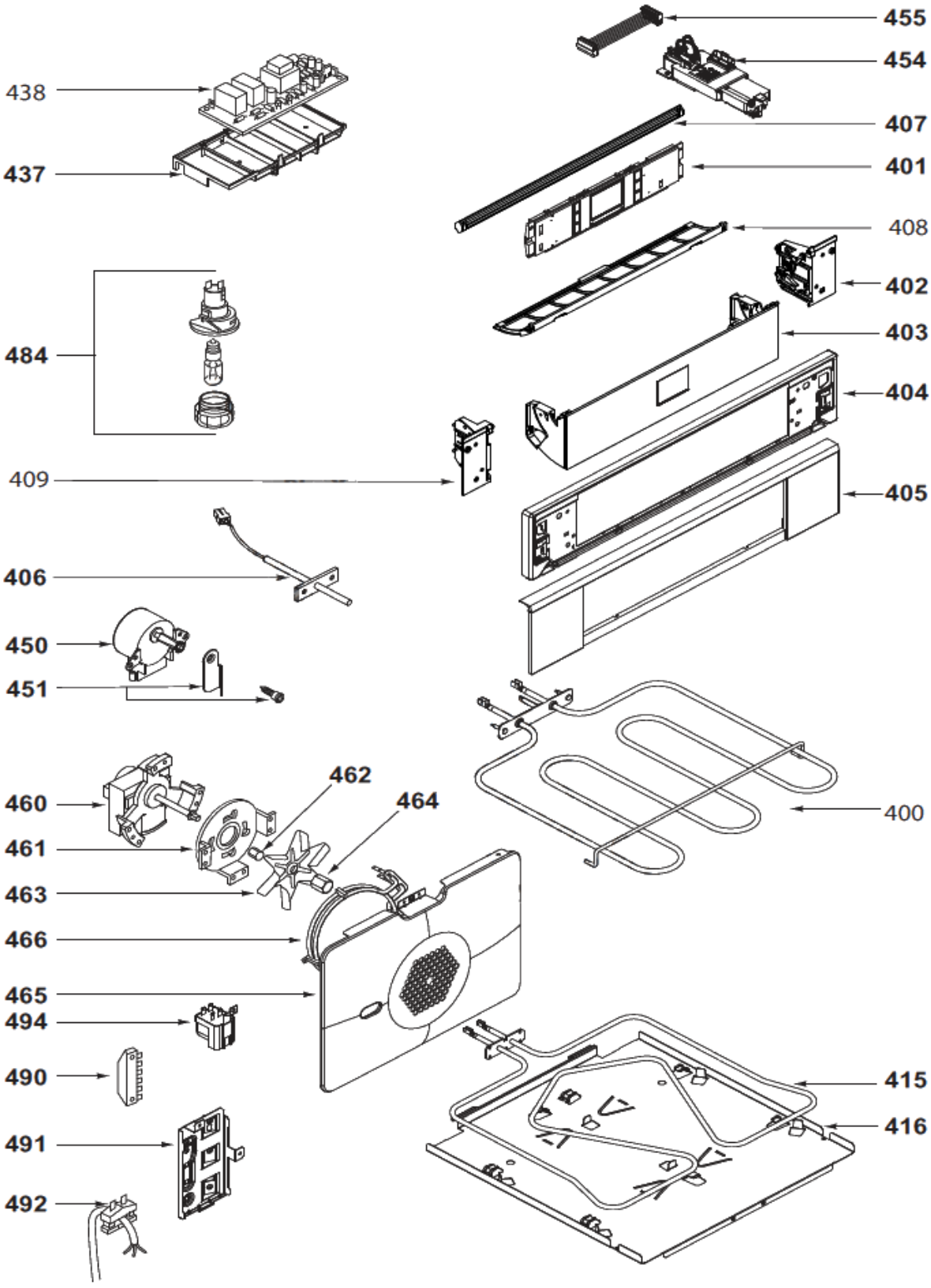
455
454
438
407
437
401
408
402
484
403
404
409
405
406
450
451
400
462
460
464
461
463
466
465
494
490
415
491
416
492