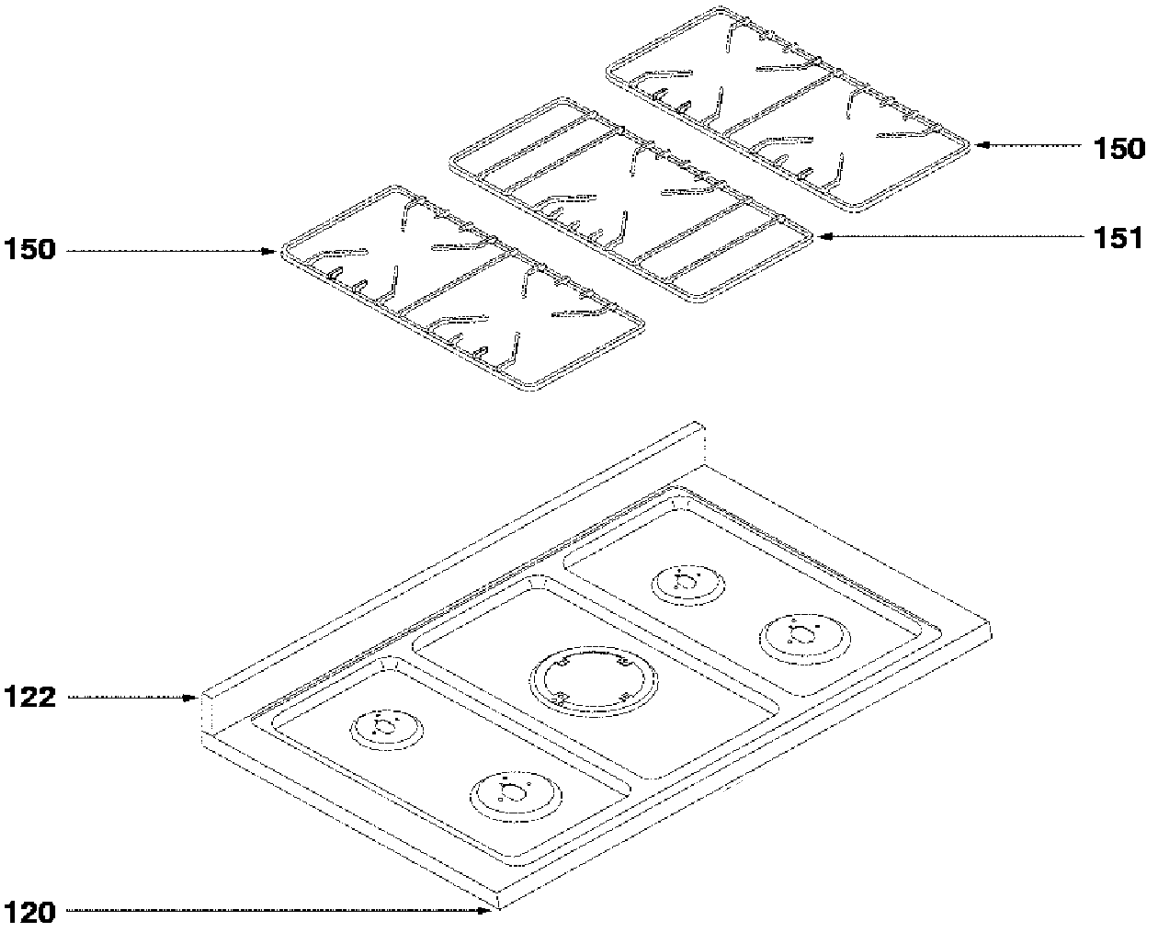
150
150
151
122
120

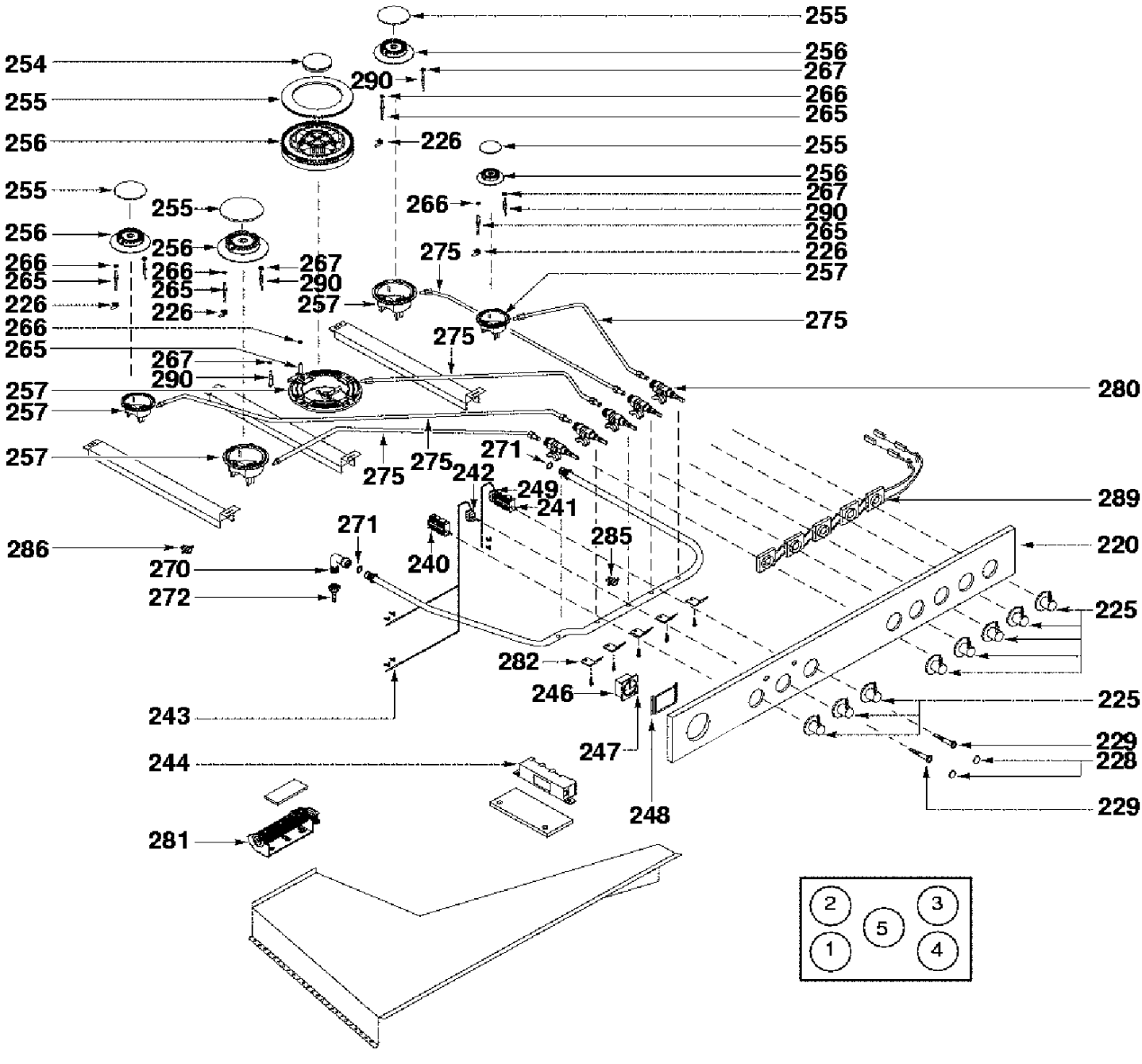
255
256
267
266
265
254
290
255
256
226
255
256
267
266
290
265
226
257
275
275
280
289
220
225
225
229
228
229
255
256
255
256
266
265
226
266
265
226
267
290
257
266
265
267
290
257
257
257
275
275
275
271
242
249
241
271
286
270
272
240
285
282
246
243
247
244
248
281
2
3
5
1
4

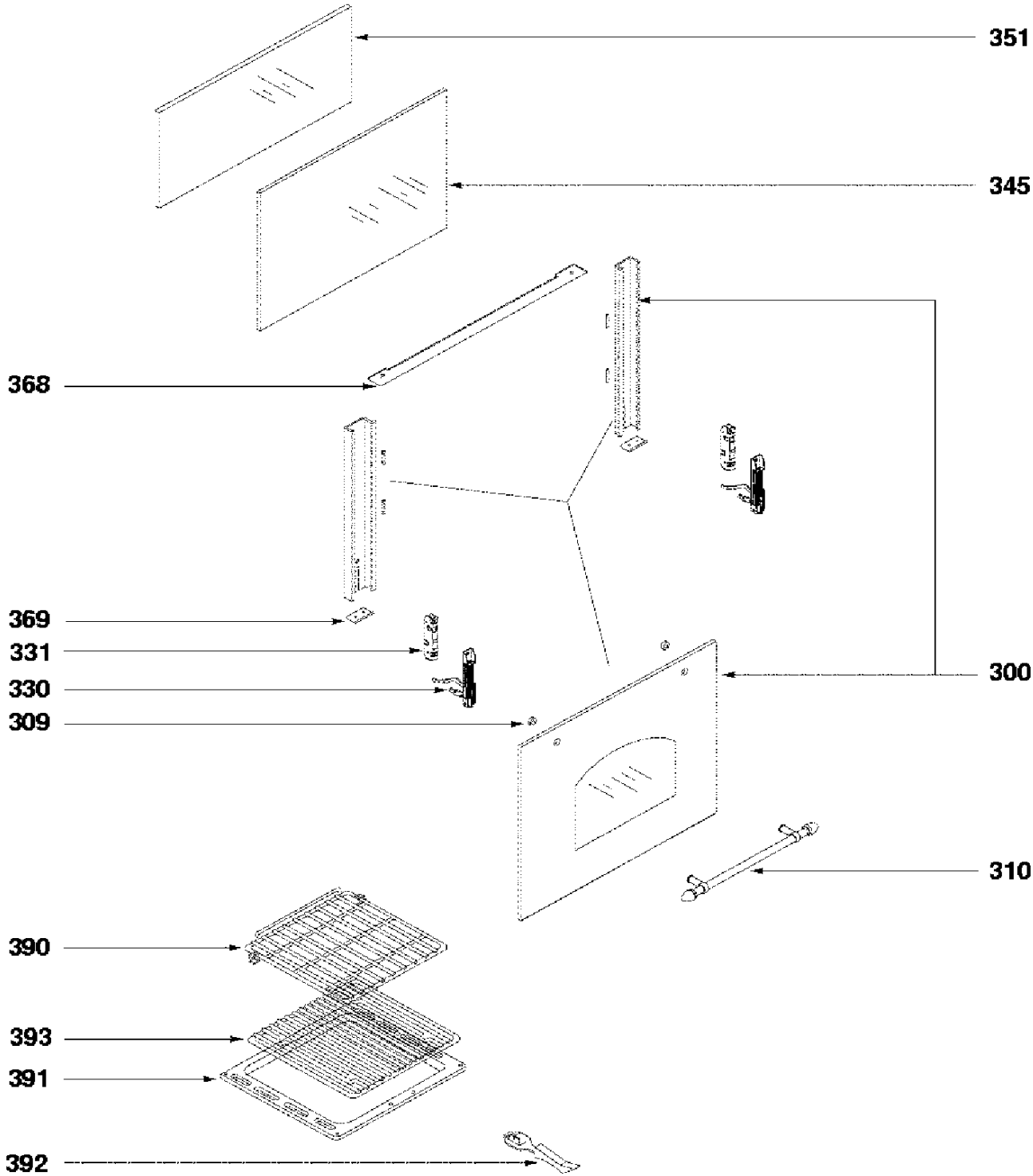
351
345
368
369
331
330
309
300
310
390
393
391
392

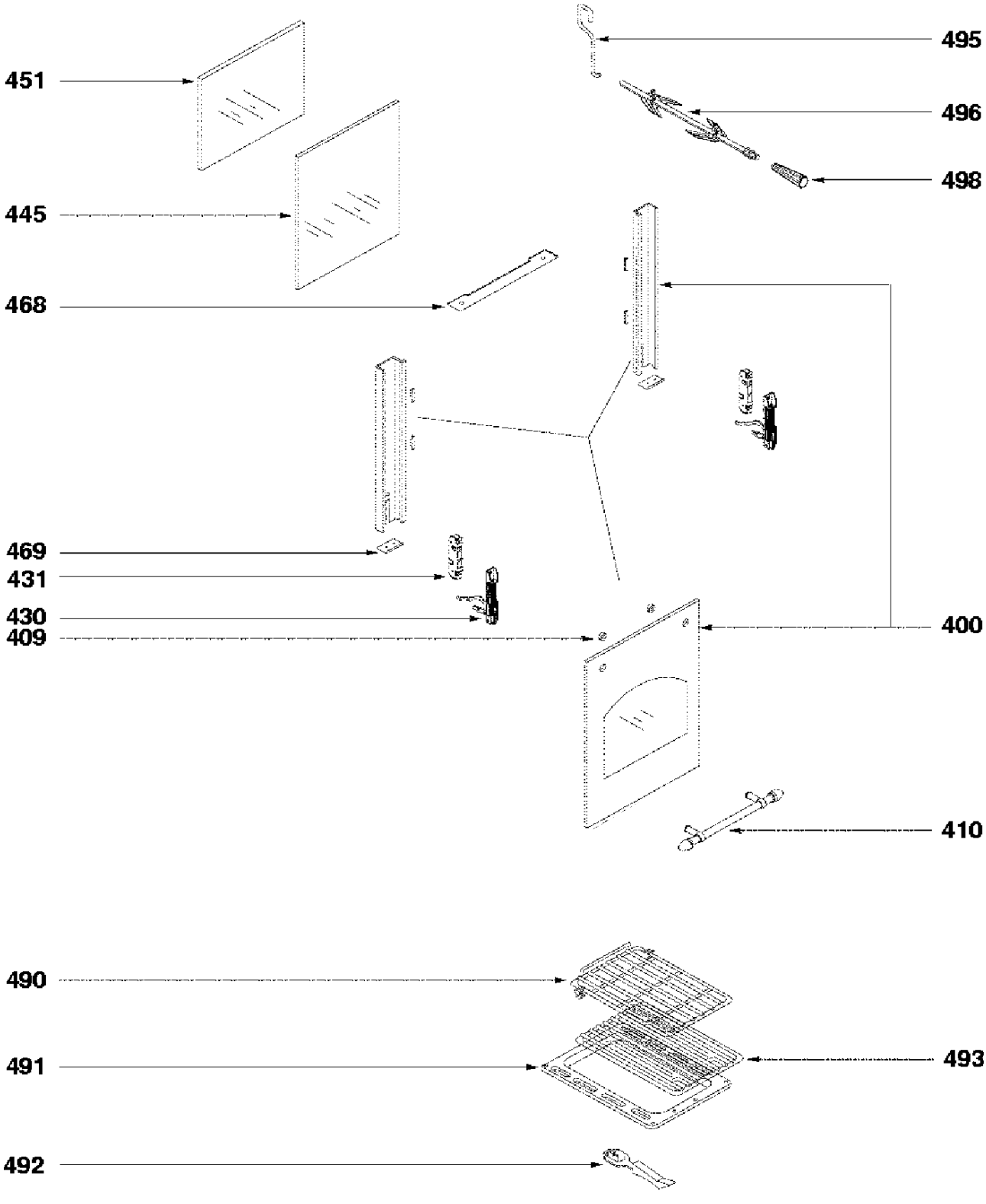
451
445
468
469
431
430
409
495
496
498
400
410
490
491
492
493

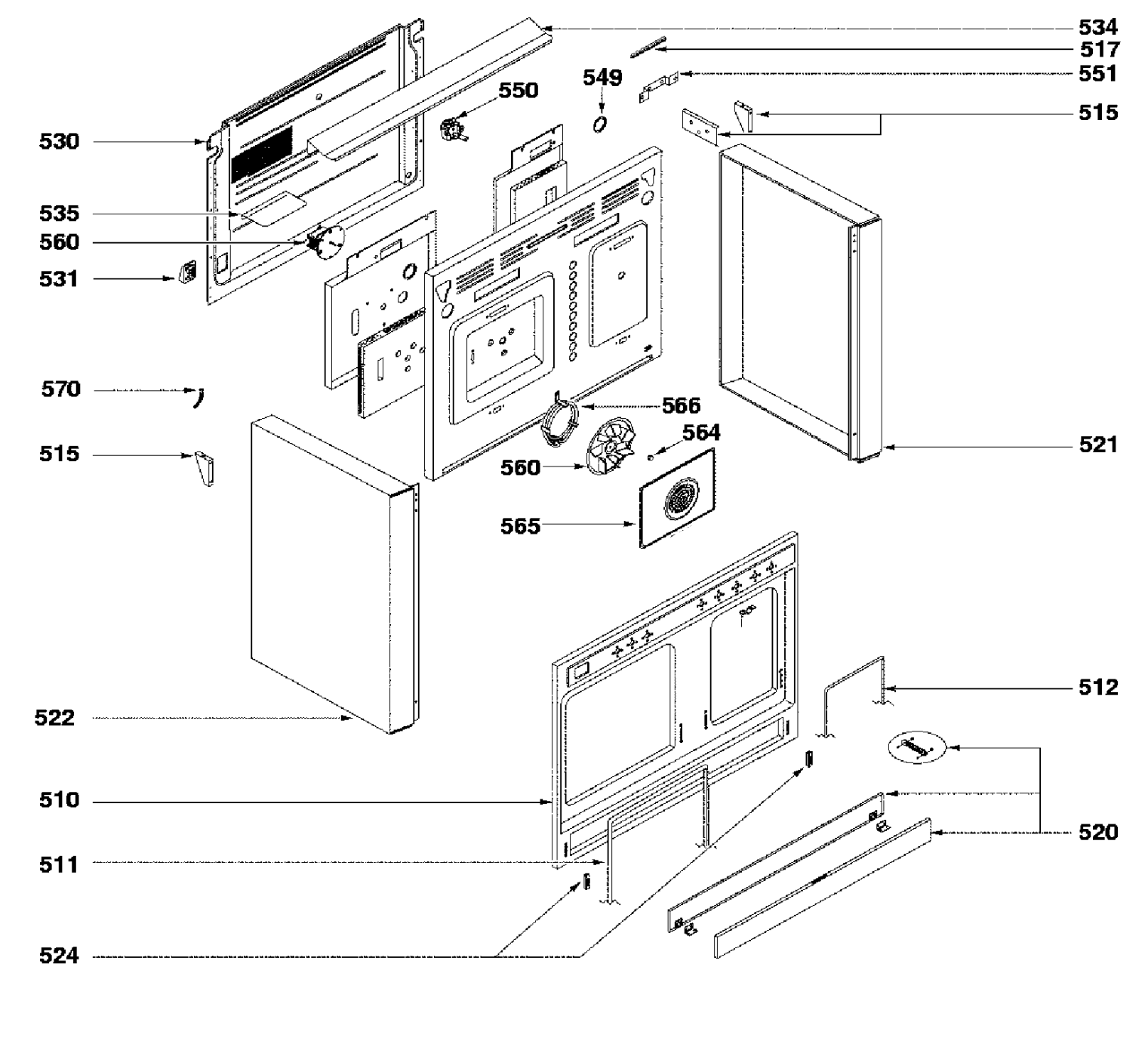
534
517
551
549
550
515
530
535
560
531
570
566
564
515
560
521
565
512
522
510
520
511
524

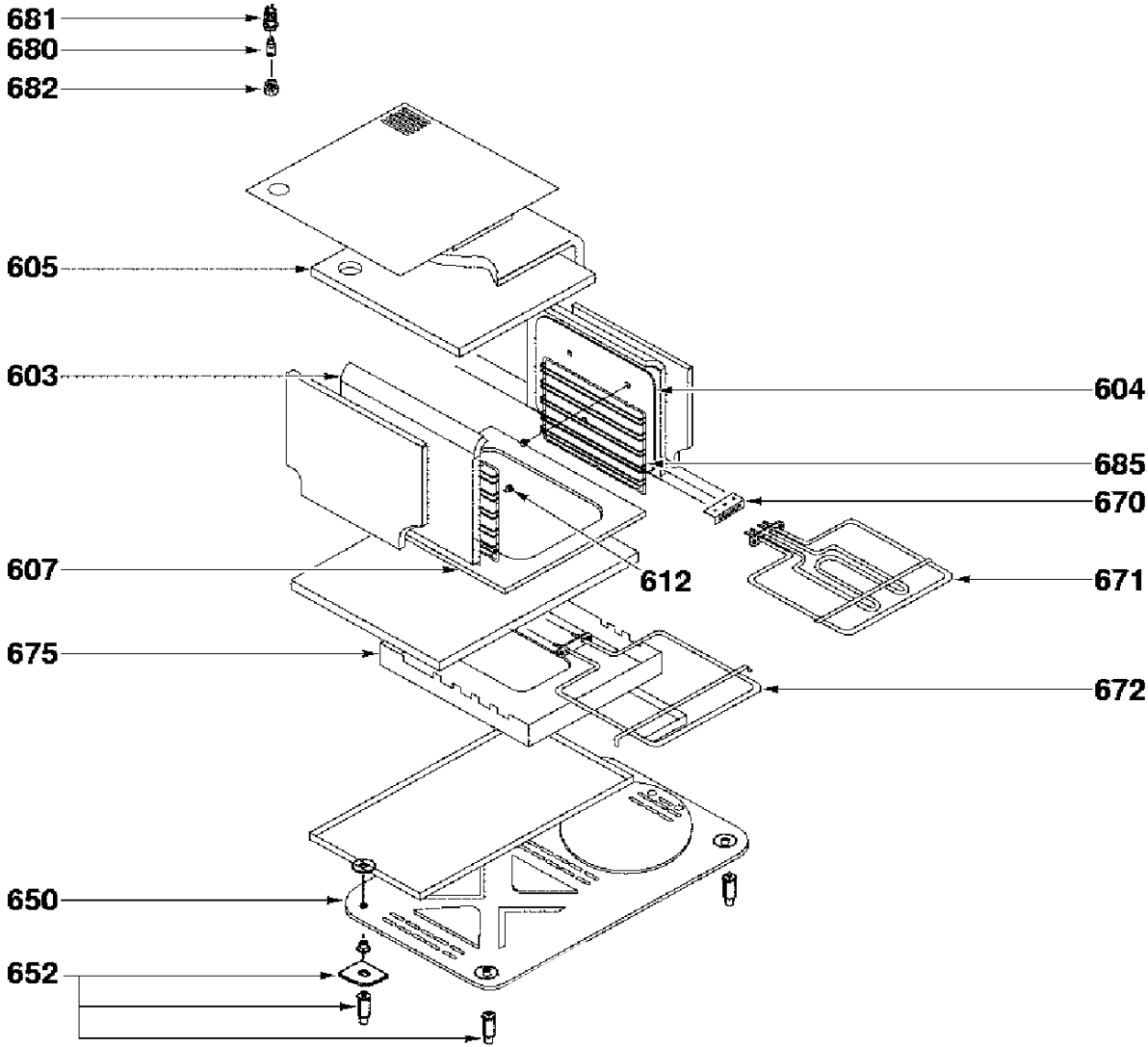
681
680
682
605
603
604
685
670
607
612
671
675
672
650
652

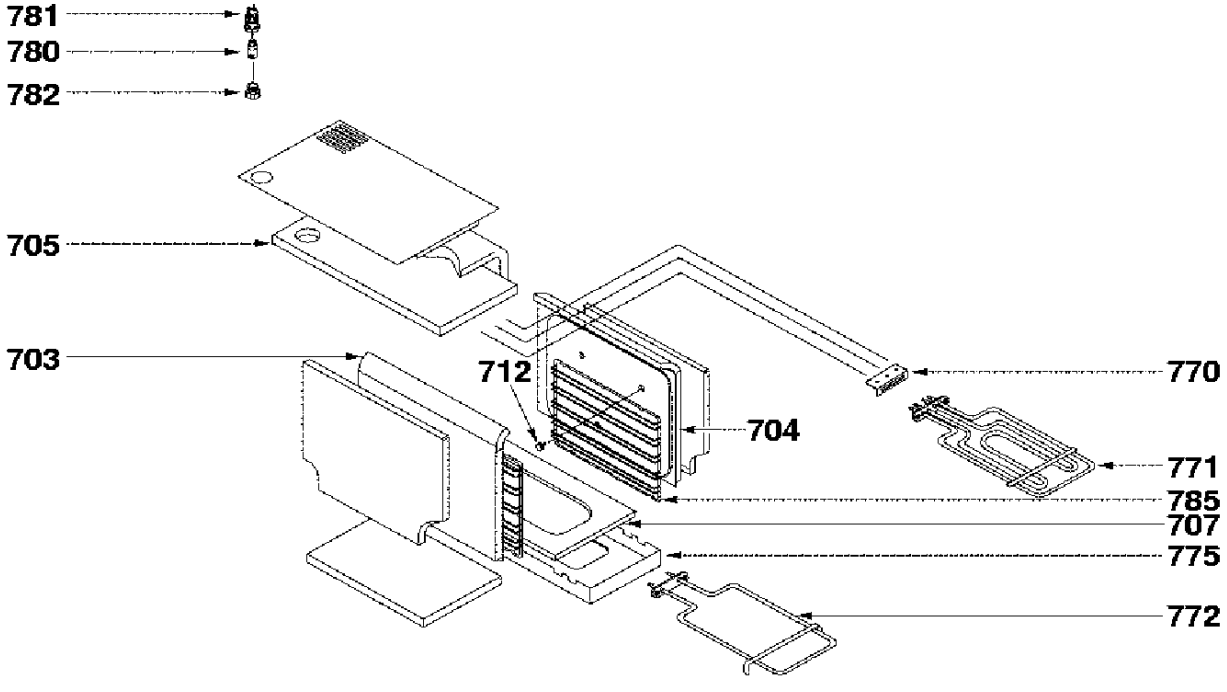
781
780
782
705
703
712
704
770
771
785
707
775
772