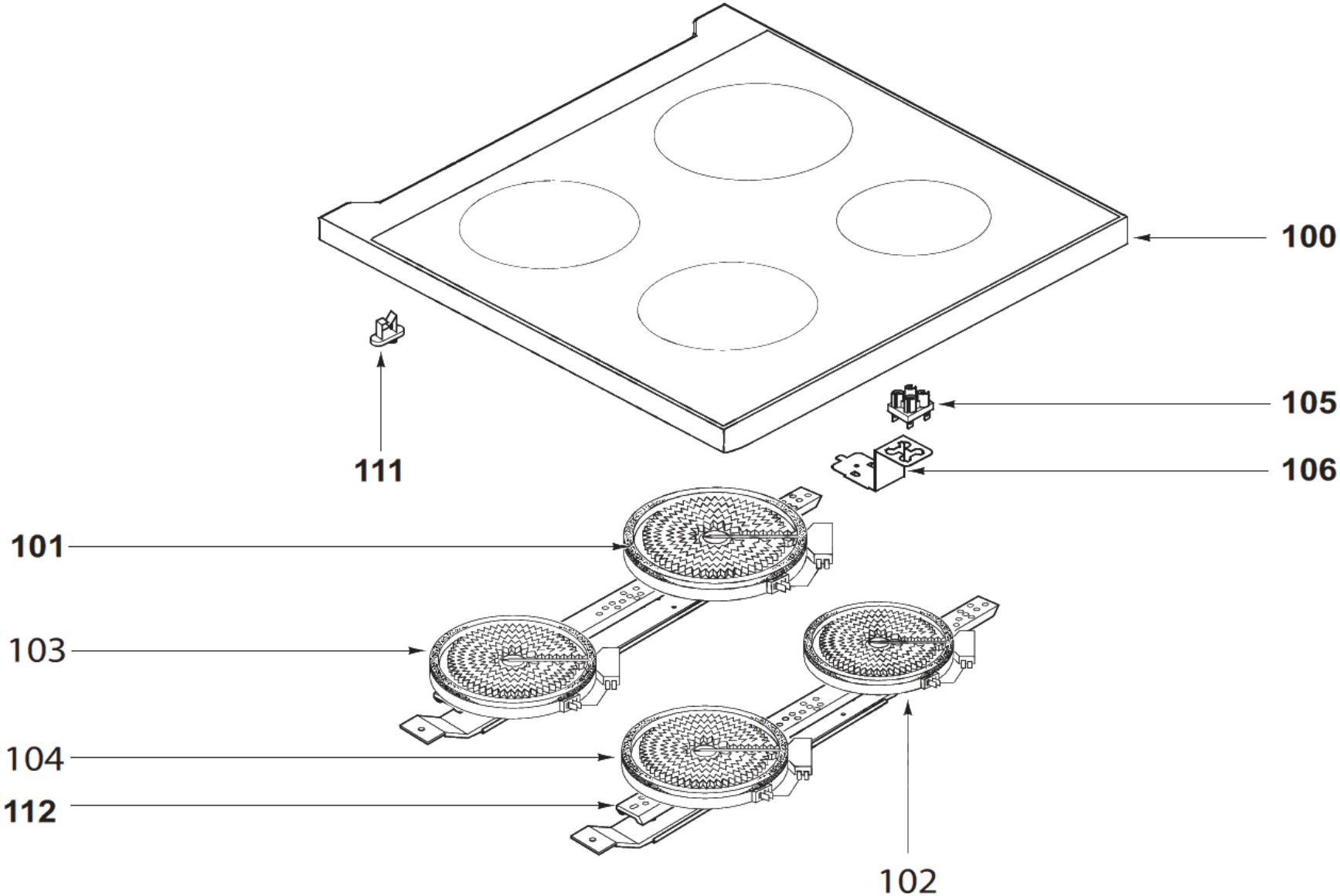
100
105
106
111
101
103
104
112
102

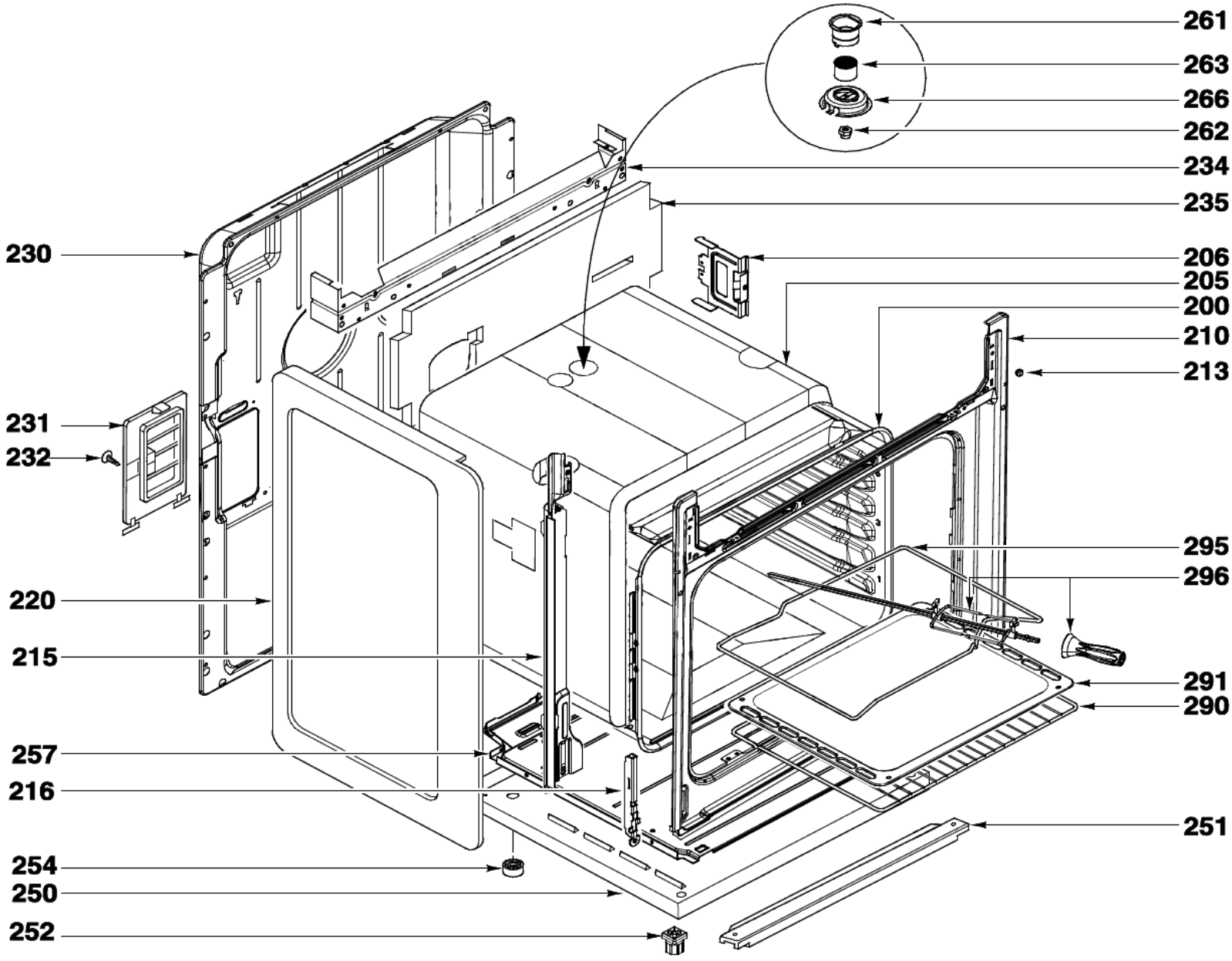
261
263
266
262
234
235
230
206
205
200
210
213
231
232
295
296
220
215
291
290
257
216
251
254
250
252

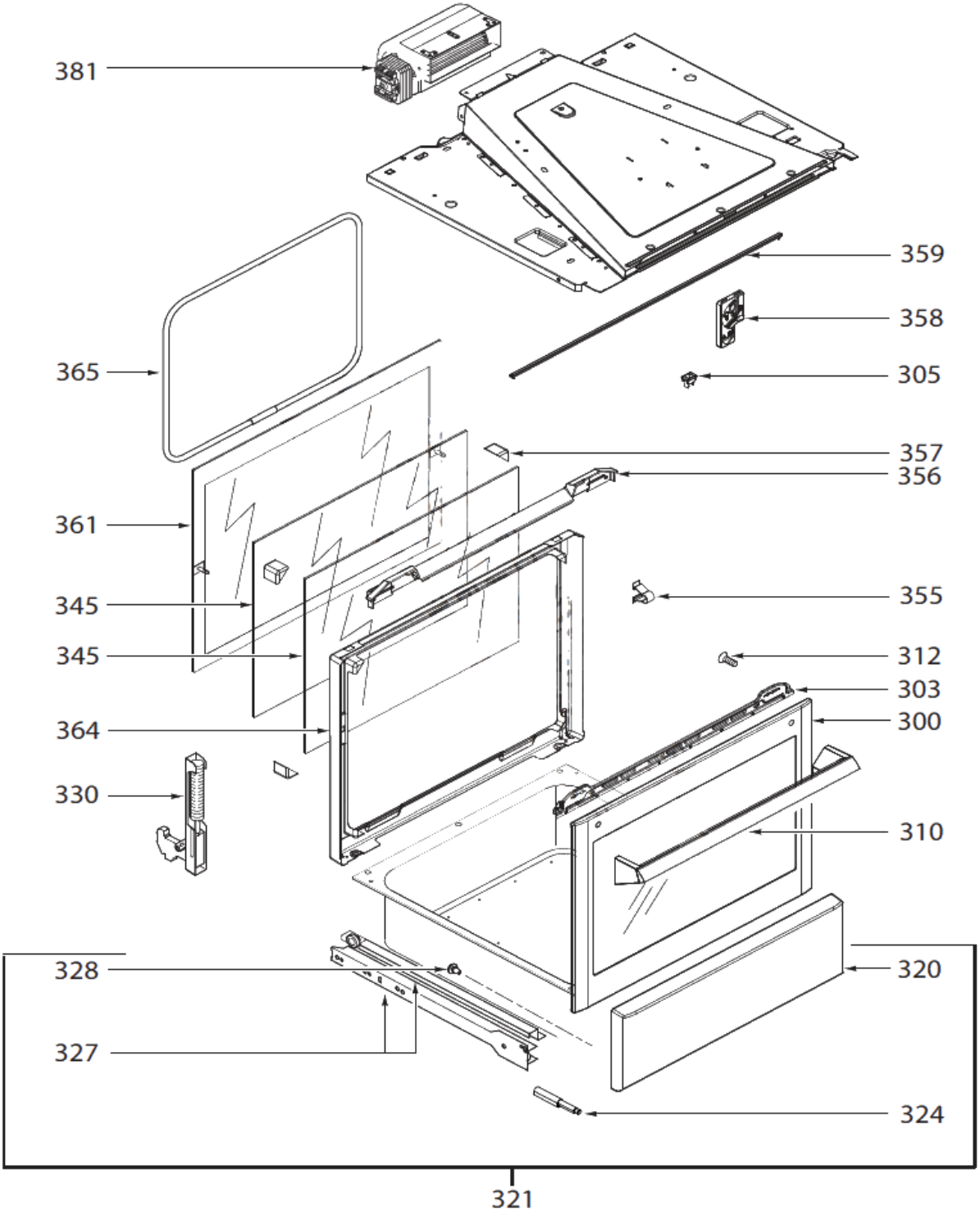
381
359
358
365
305
357
356
361
355
345
345
312
303
364
300
330
310
328
320
327
324
321

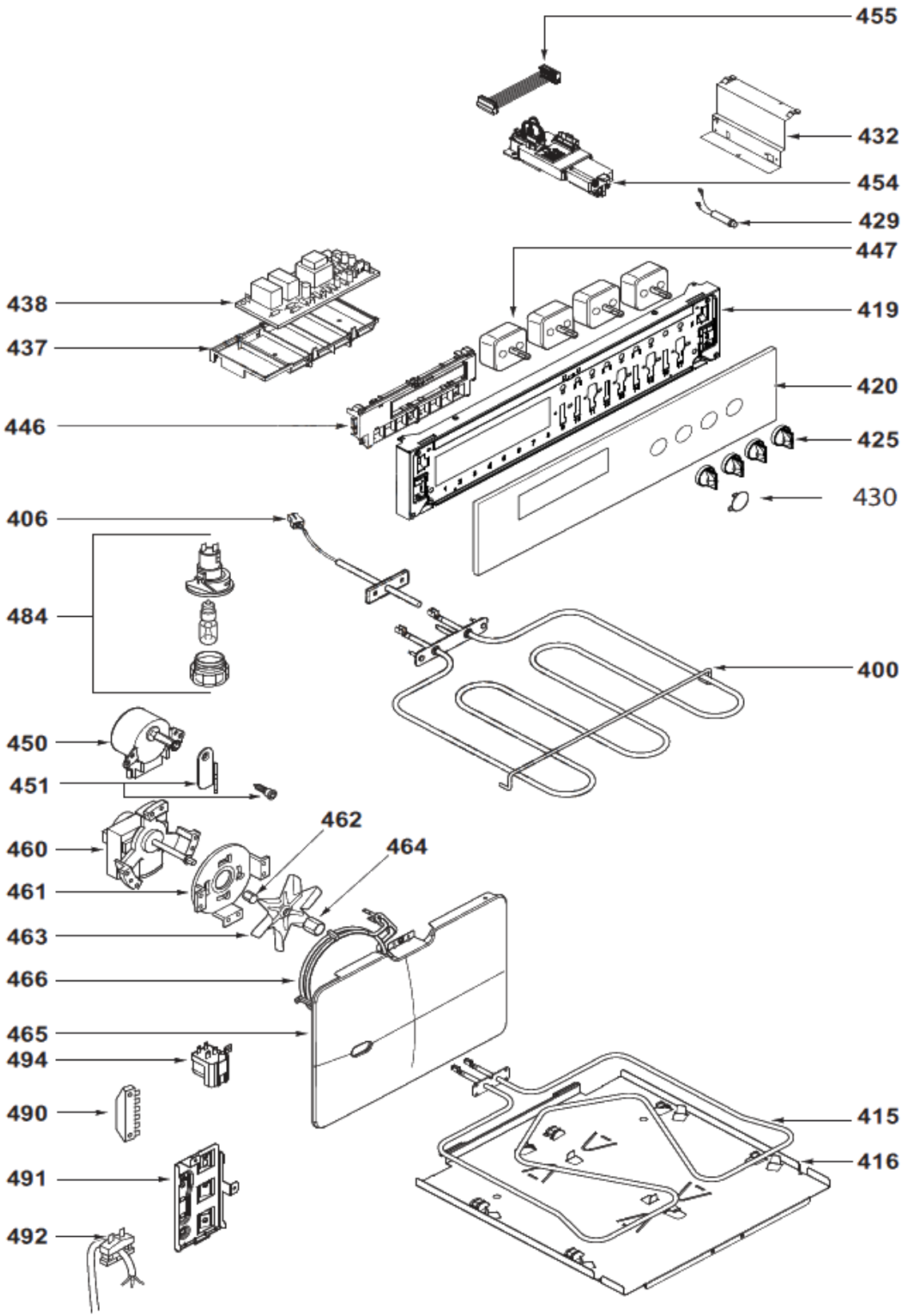
455
432
454
429
447
438
419
437
420
446
425
430
406
484
400
450
451
462
460
464
461
463
466
465
494
490
415
416
491
492