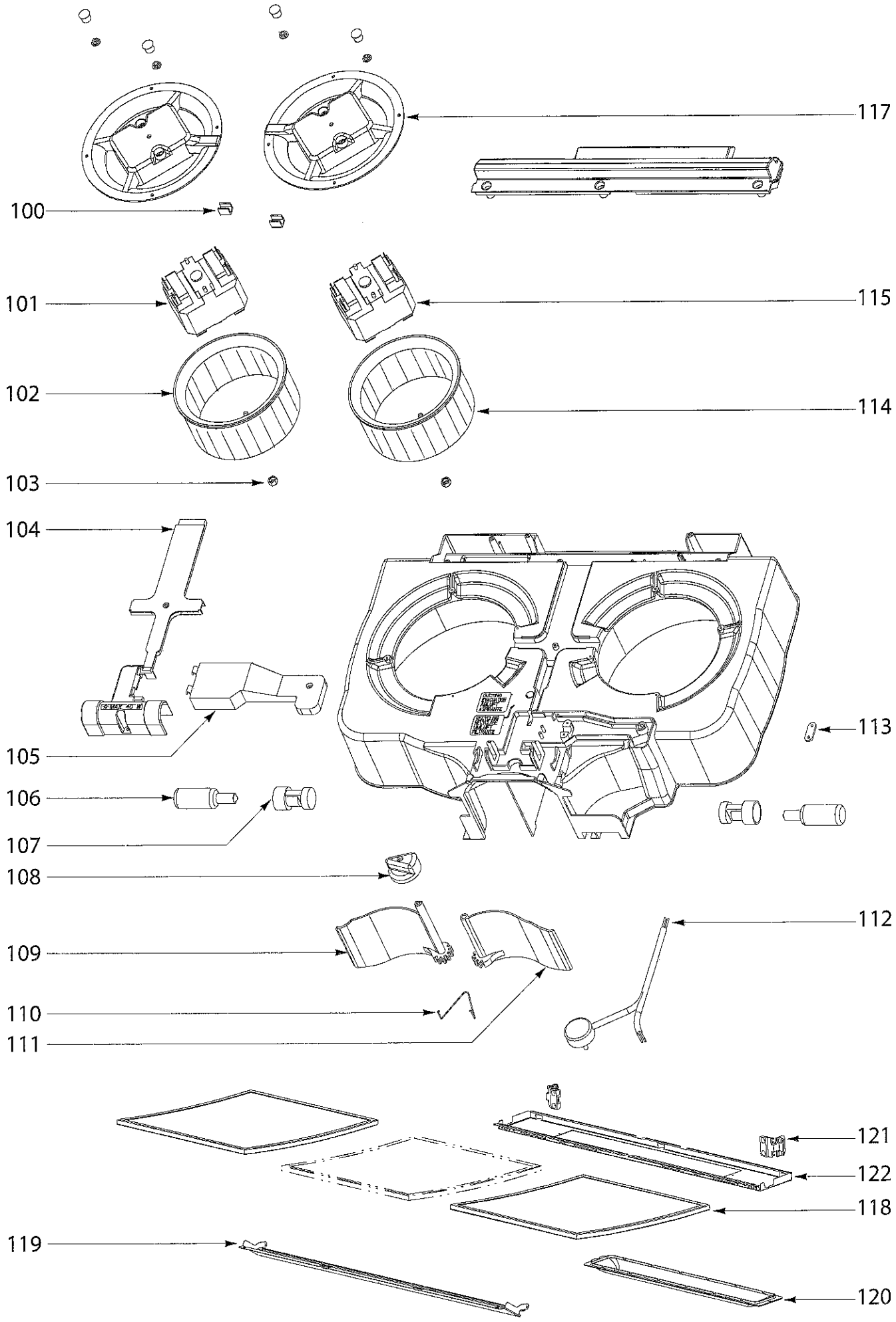
117
100
101
115
102
114
103
104
113
105
106
107
108
112
109
110
111
121
122
118
119
120

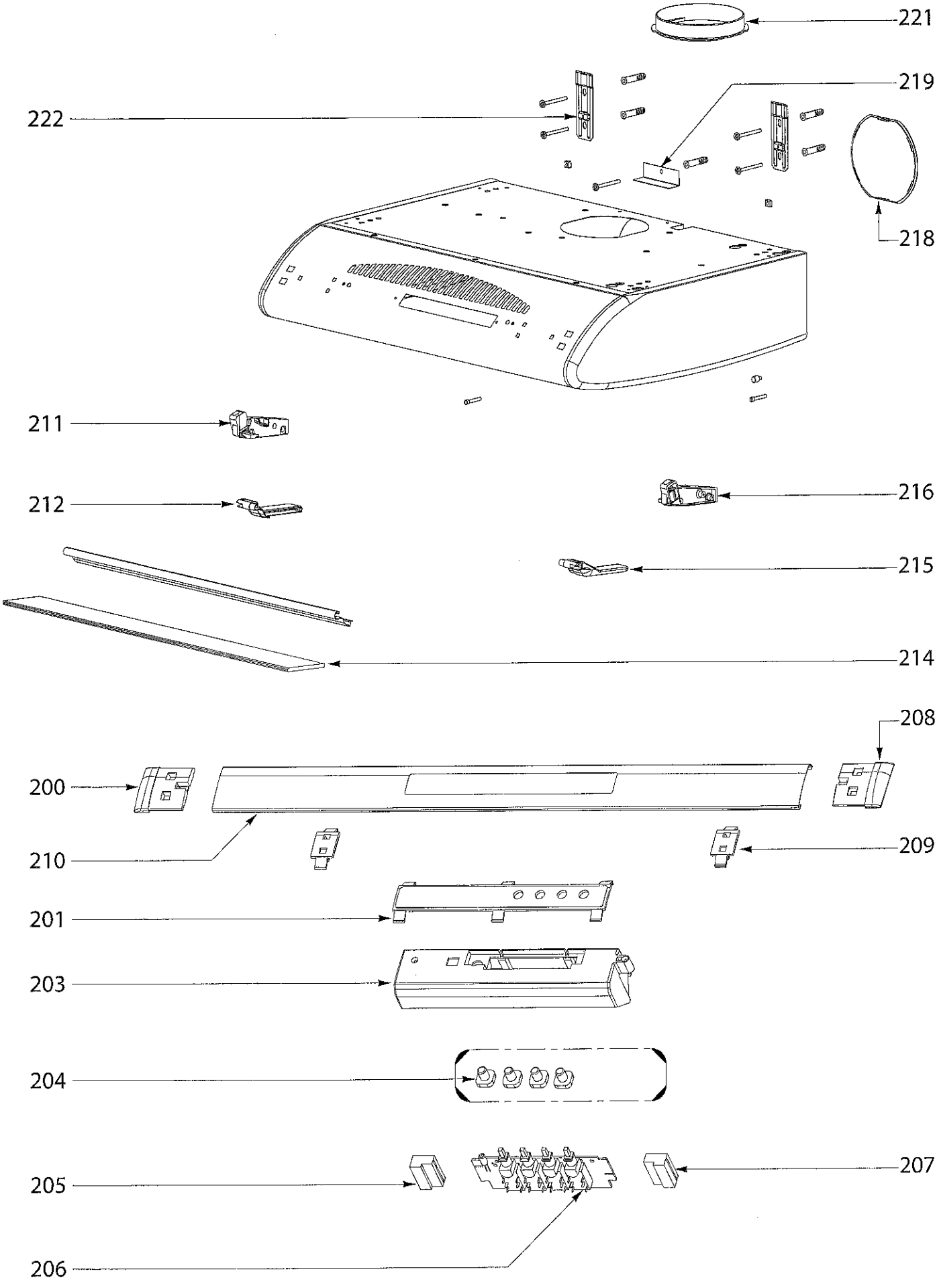
221
219
222
218
211
216
212
215
214
208
200
210
209
201
203
204
205
207
206