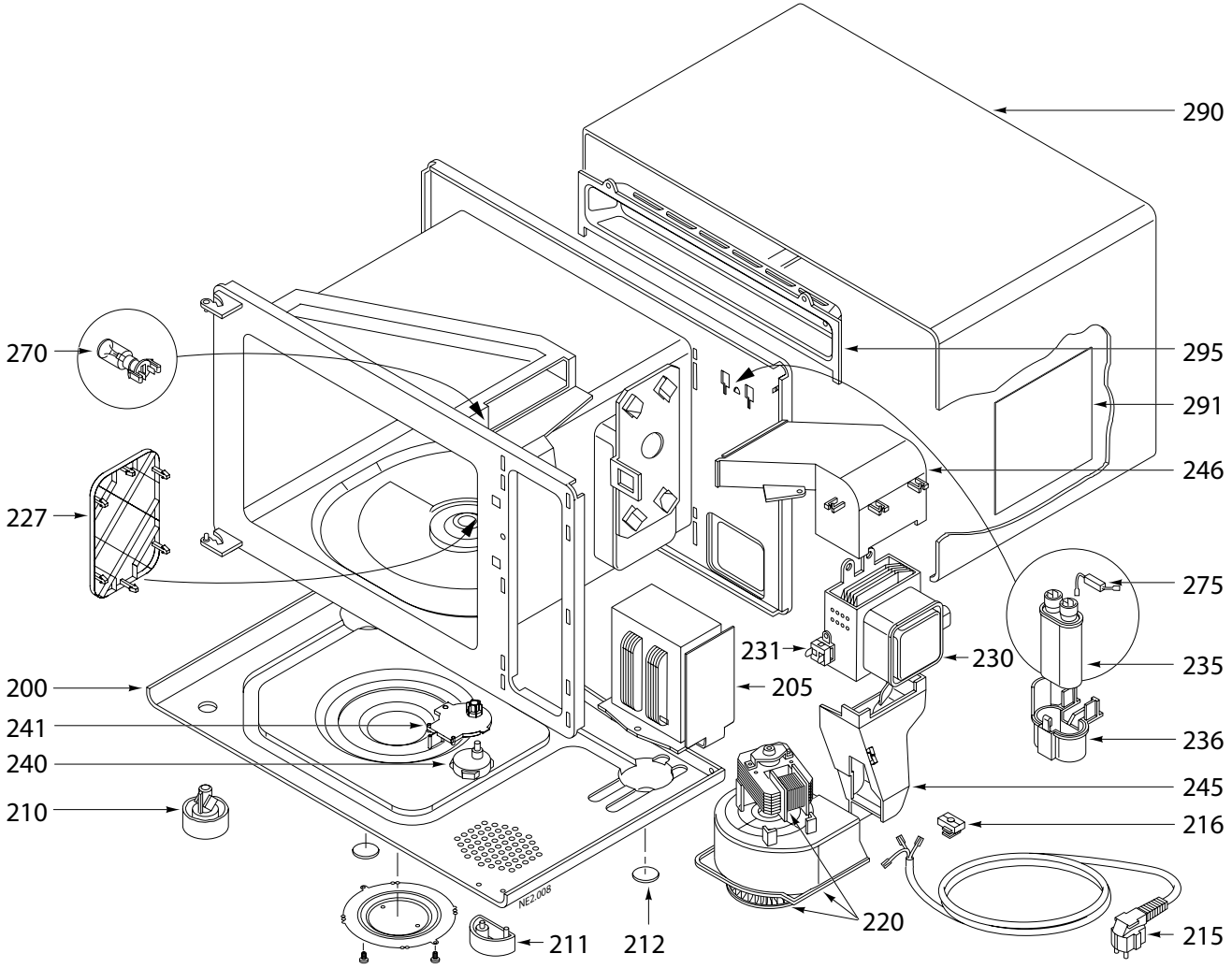
290
295
291
246
275
235
236
245
216
215
220
211
212
210
240
241
200
205
230
231
227
270
NE2.008

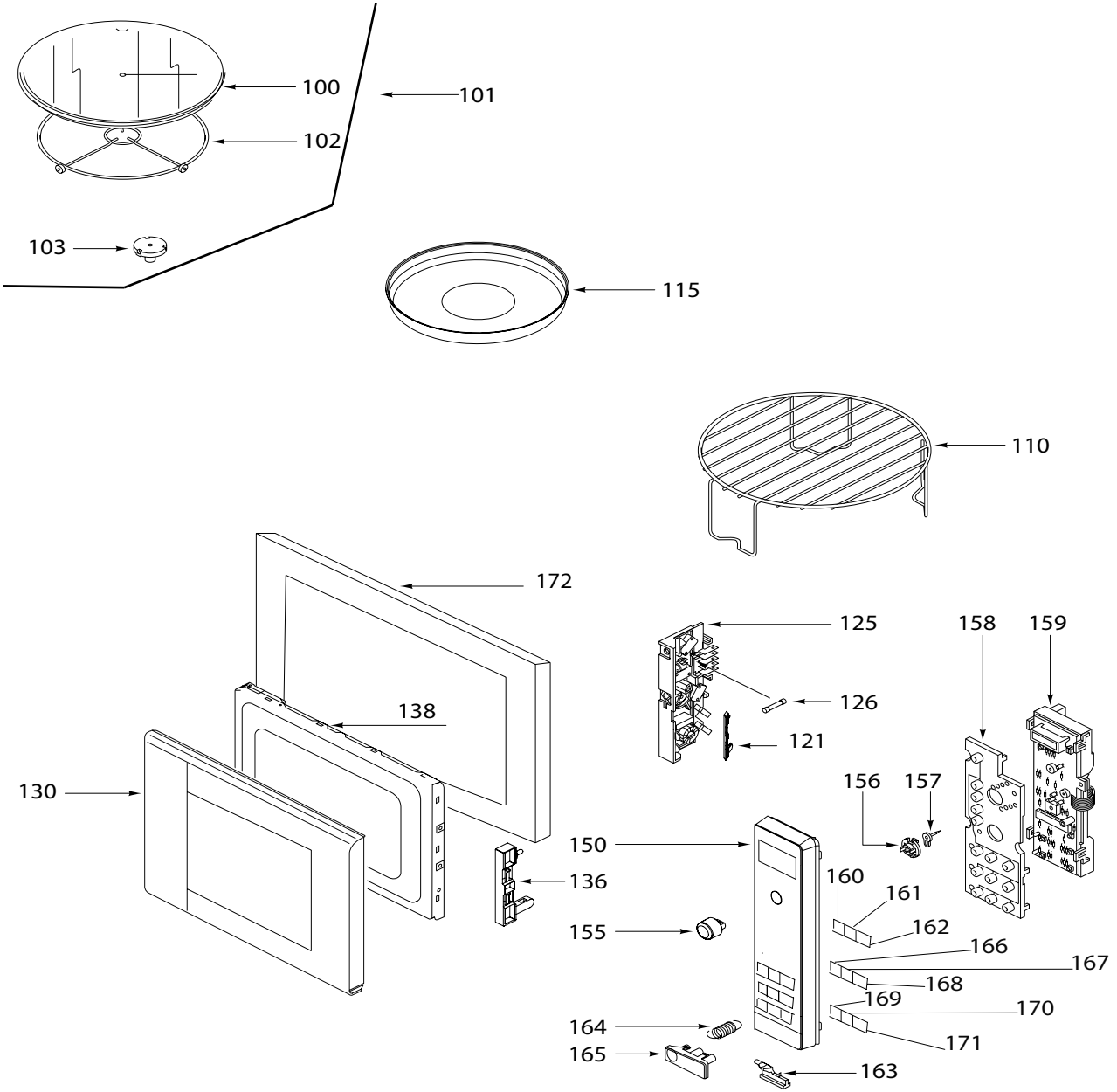
100
101
102
103
115
110
172
125
158
159
126
138
121
130
156
157
150
136
160
161
155
162
166
167
168
169
170
164
171
165
163