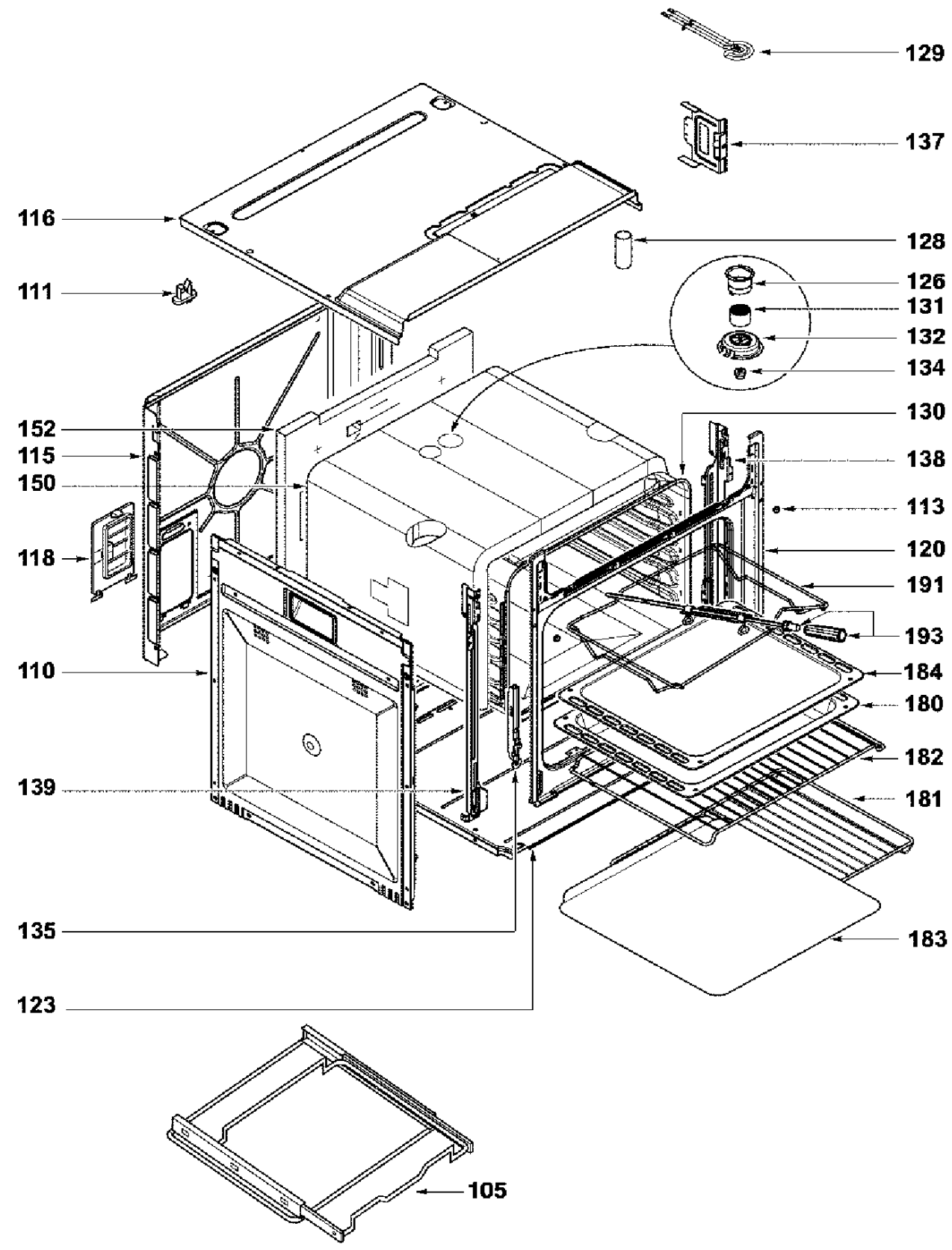
129
137
116
128
111
126
131
132
134
152
130
115
138
150
113
118
120
191
193
110
184
180
182
139
181
135
183
123
105

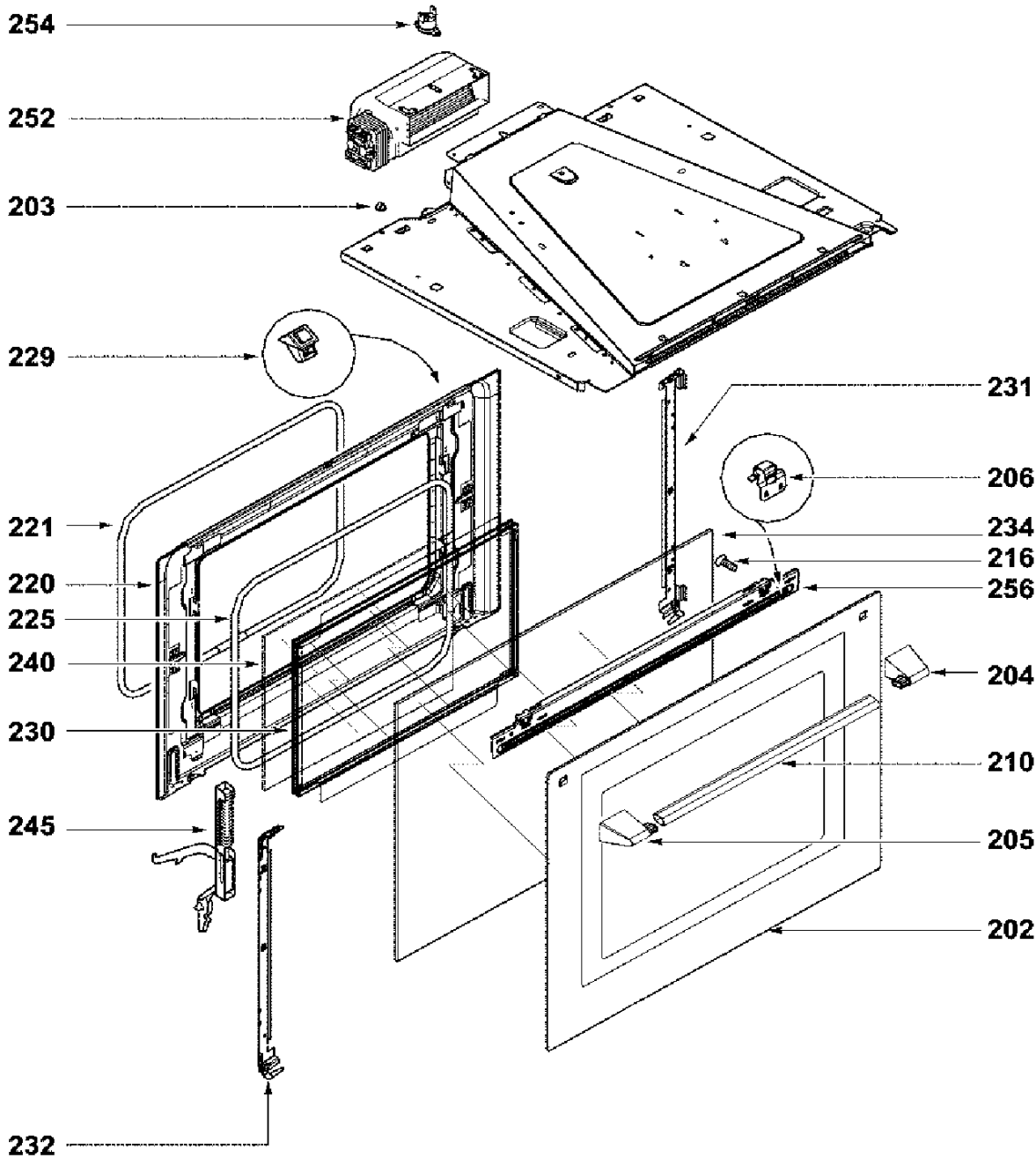
254
252
203
229
231
206
221
234
216
220
256
225
240
204
230
210
245
205
202
232

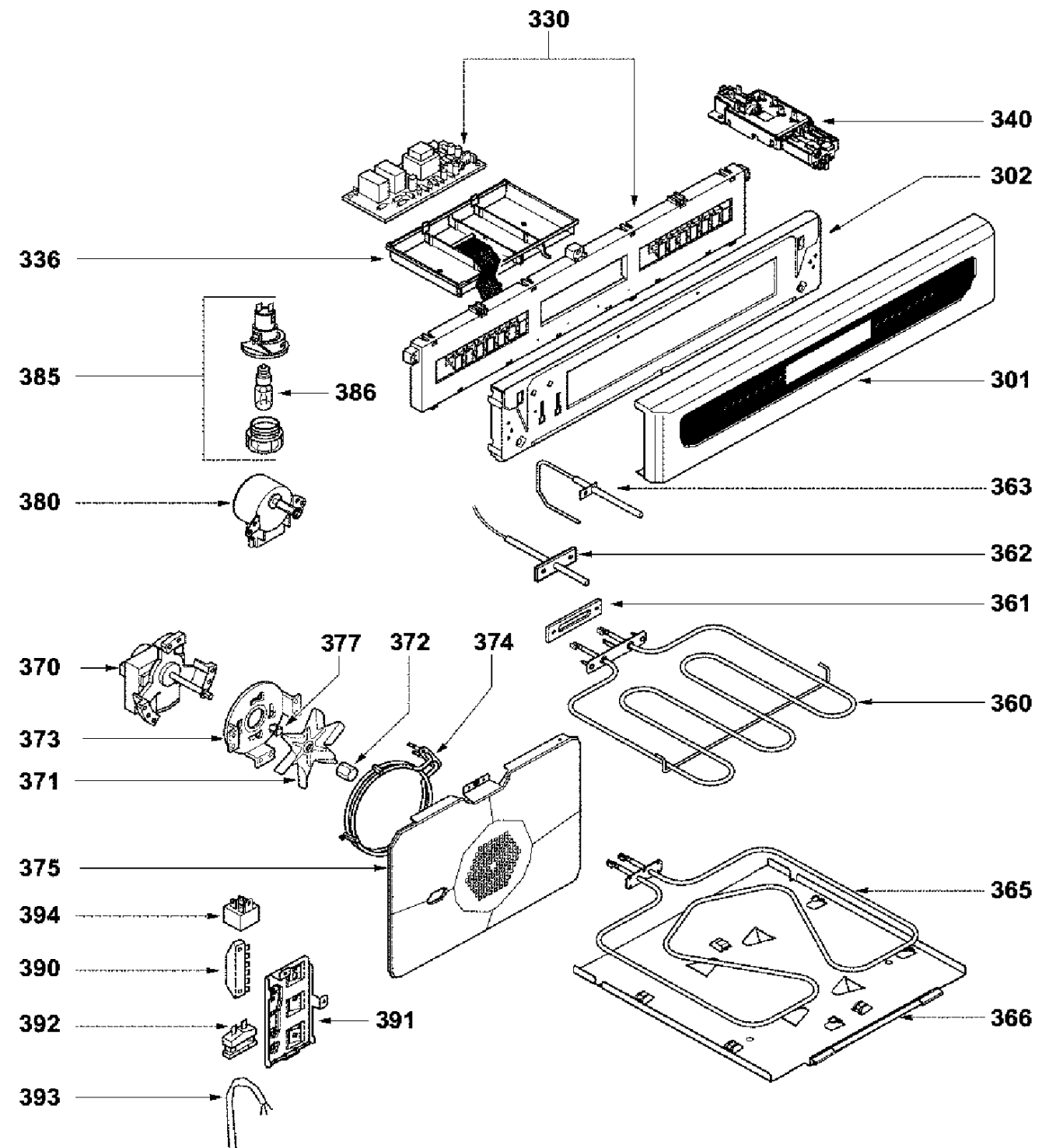
330
340
302
336
385
386
301
380
363
362
361
370
377
372
374
360
373
371
375
365
394
390
392
391
366
393