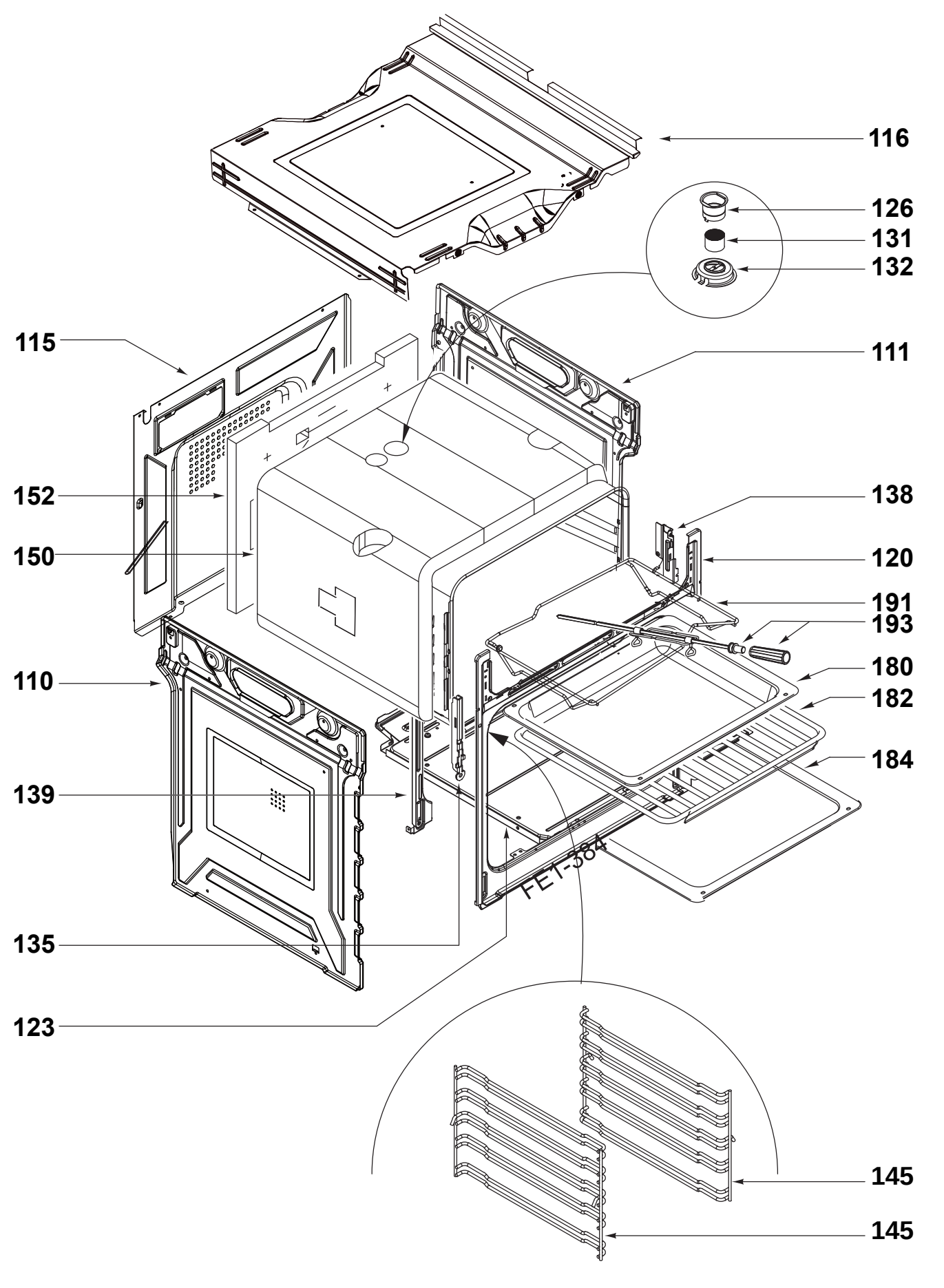
116
126
131
132
115
111
152
138
150
120
191
193
110
180
182
184
139
135
123
145
145
FE1-384

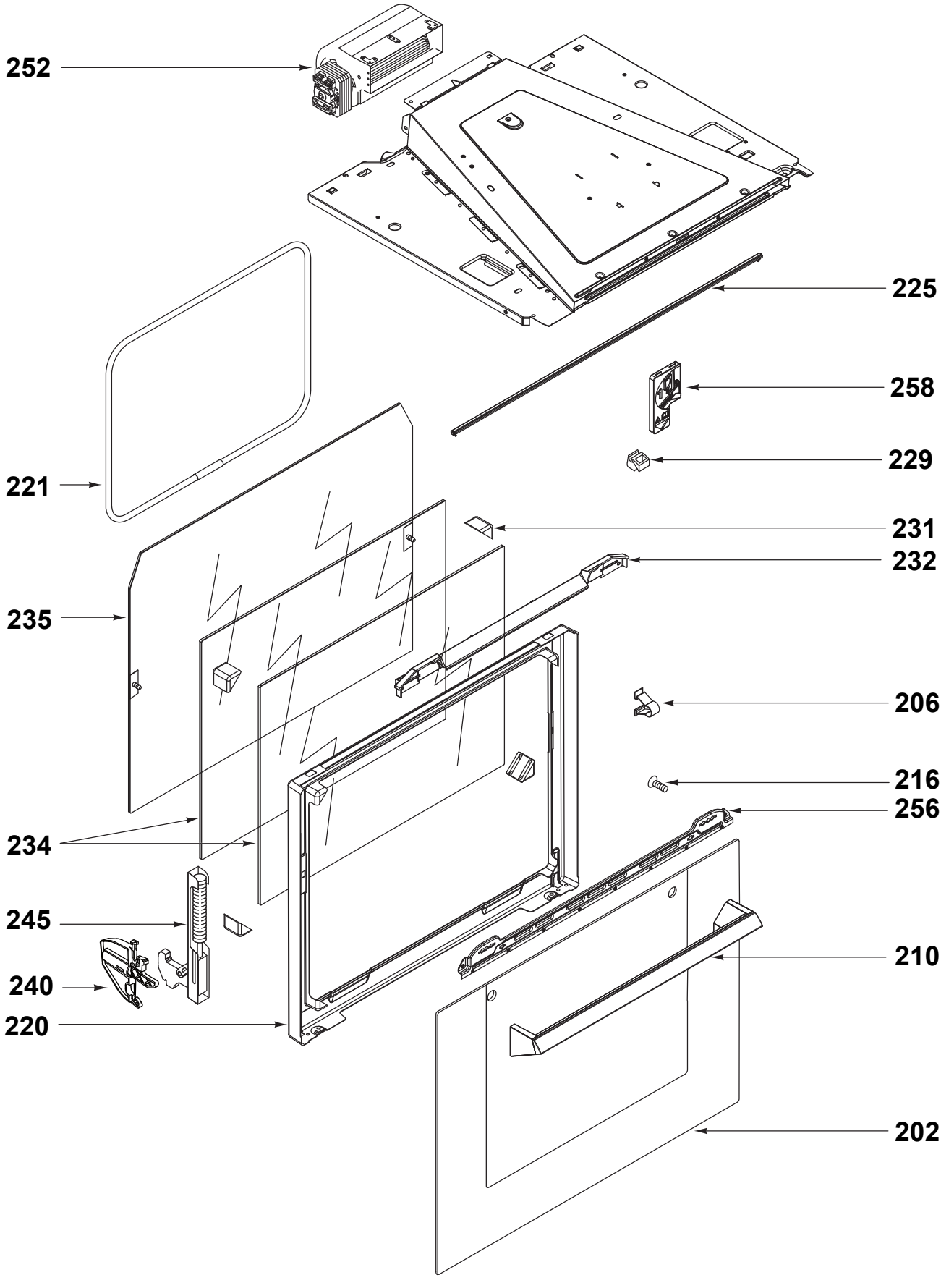
252
225
258
229
221
231
232
235
206
216
256
234
245
210
240
220
202

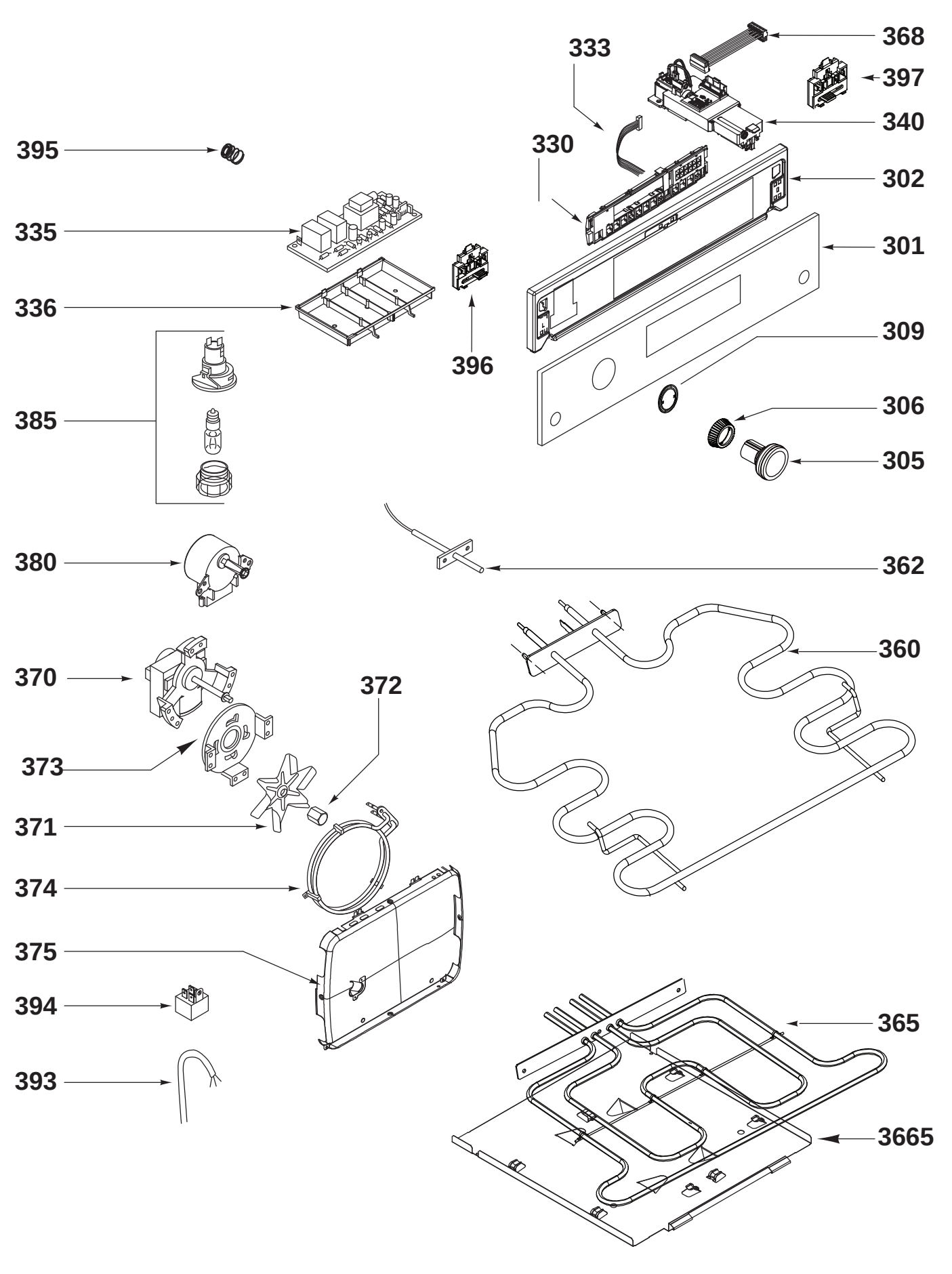
368
333
397
340
330
302
395
335
301
336
309
396
306
385
305
362
380
360
370
372
373
371
374
375
394
365
393
3665