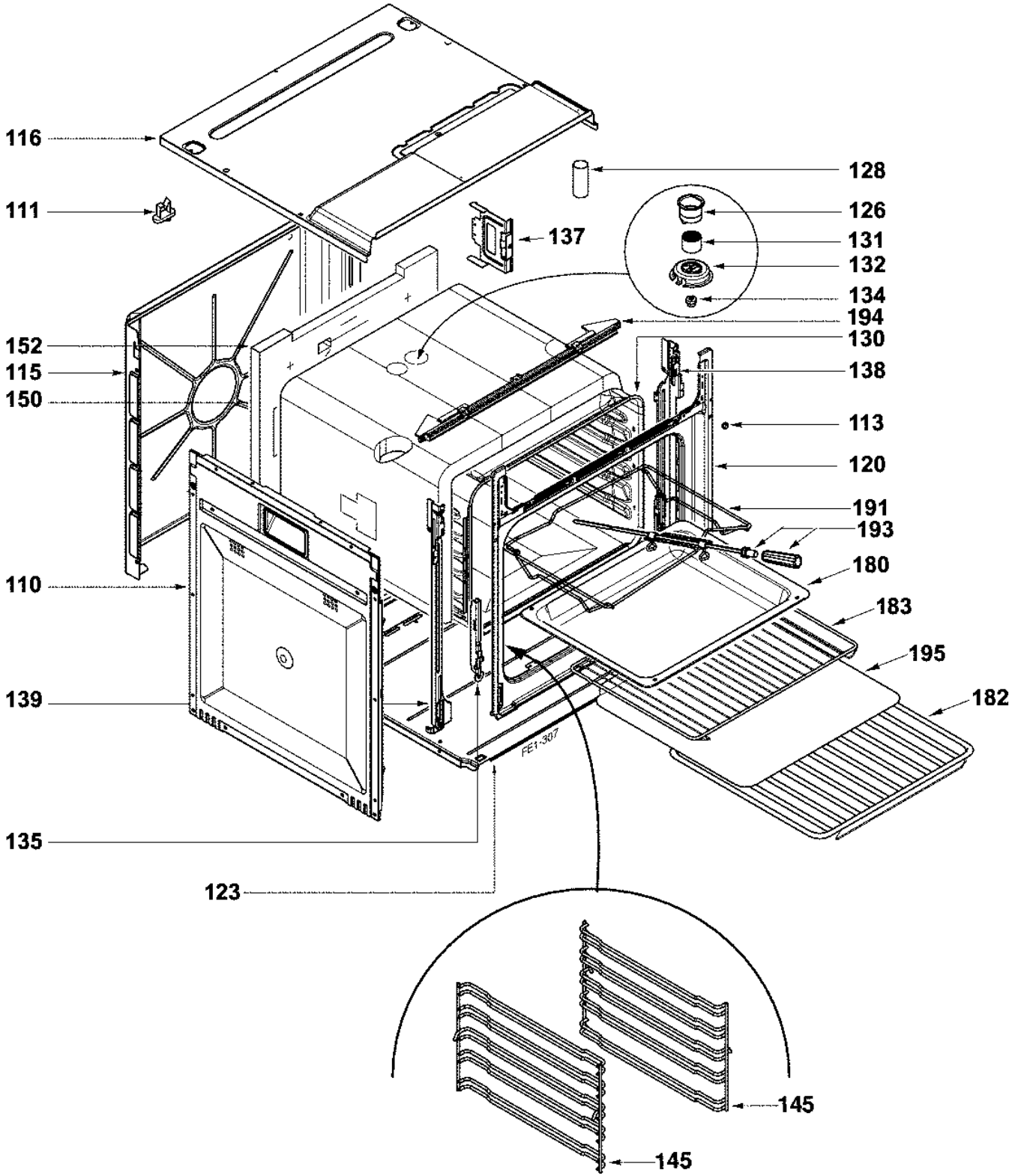
116
111
137
128
126
131
132
134
194
130
138
113
120
191
193
180
183
195
182
152
115
150
110
139
135
123
145
145
FE1-307

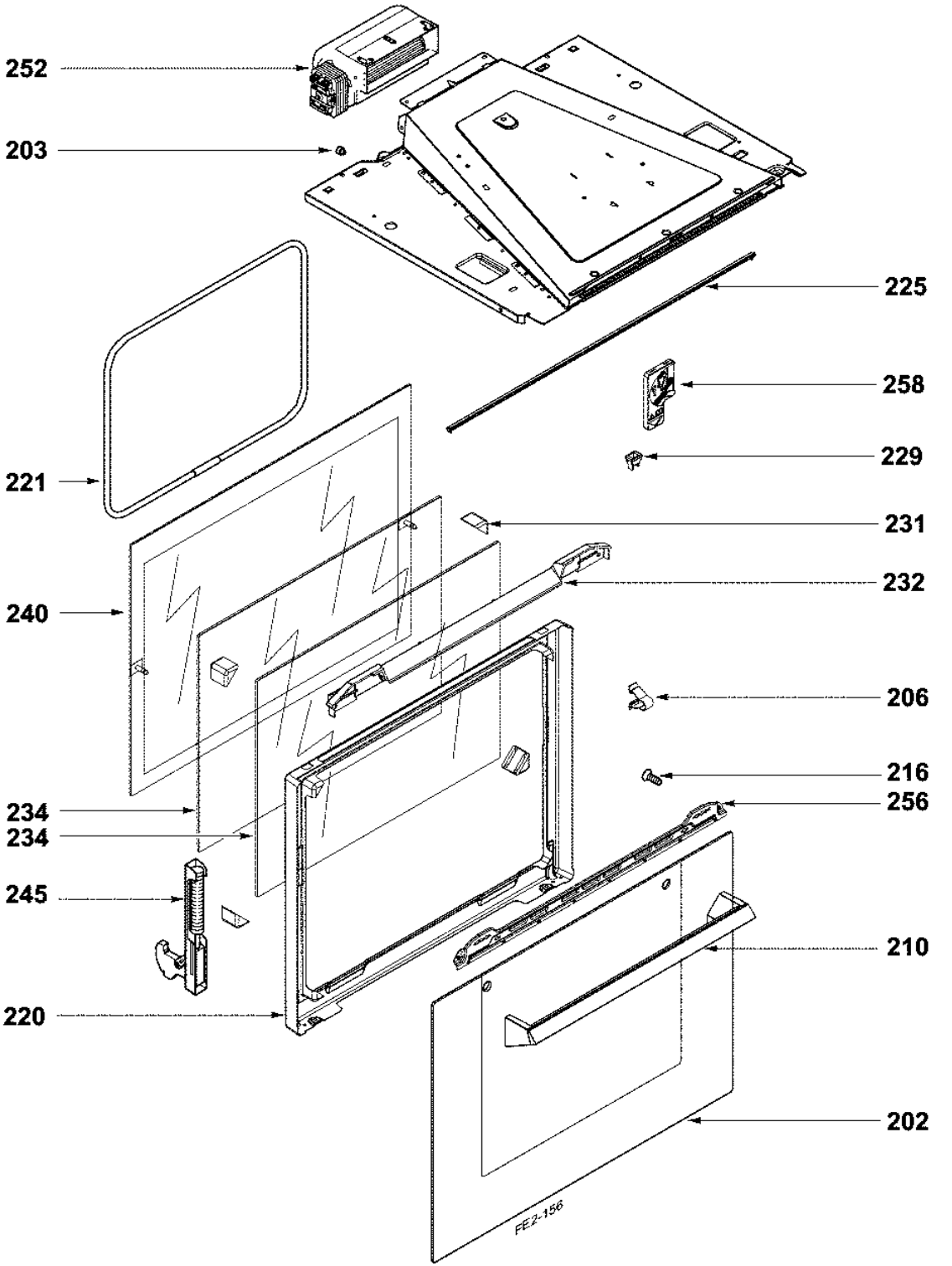
252
203
225
258
229
221
231
232
240
206
216
256
234
234
245
210
220
202
FE2-156

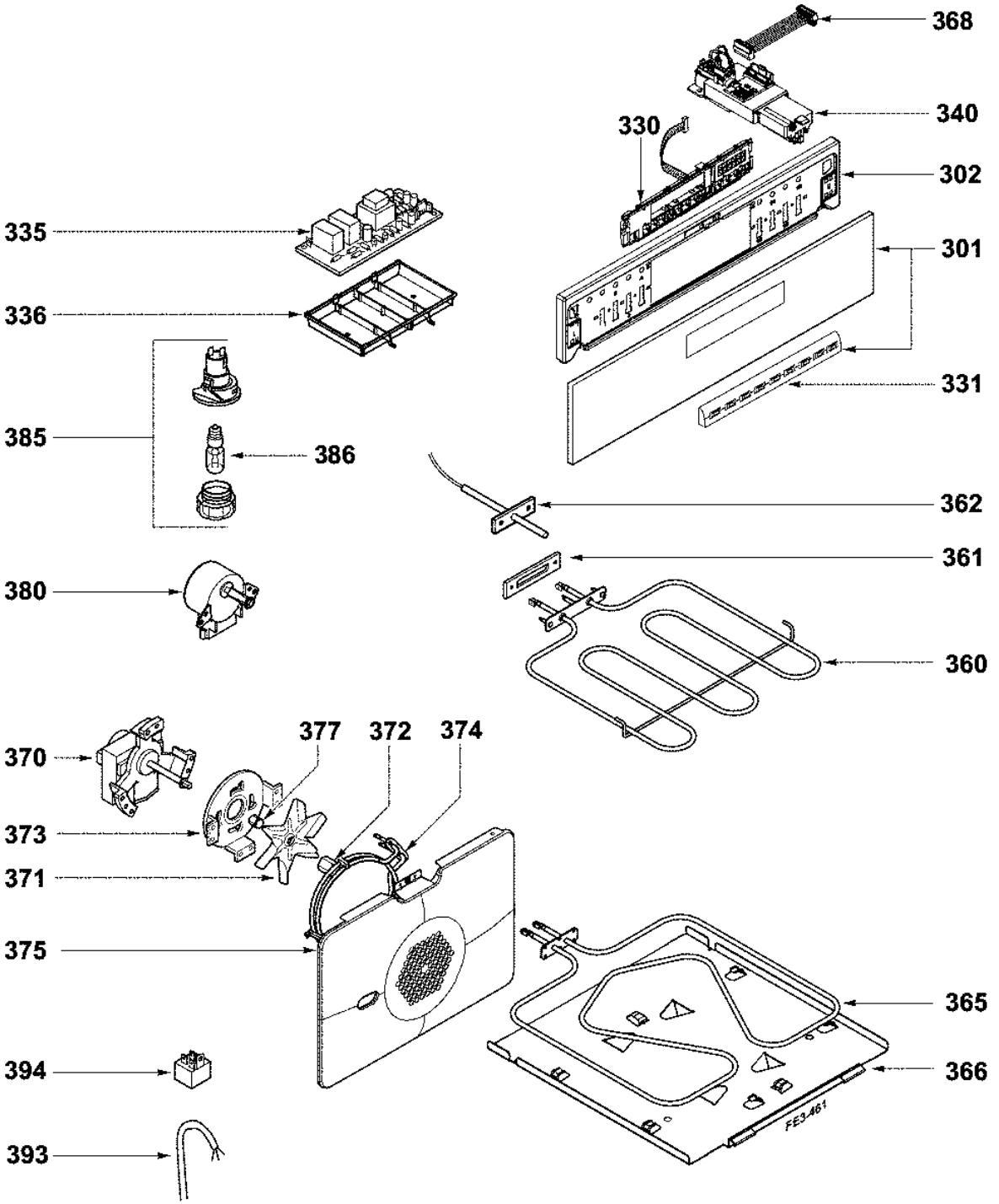
368
340
330
302
335
301
336
331
385
386
362
361
380
360
370
377
372
374
373
371
375
365
366
394
393
FE3-461