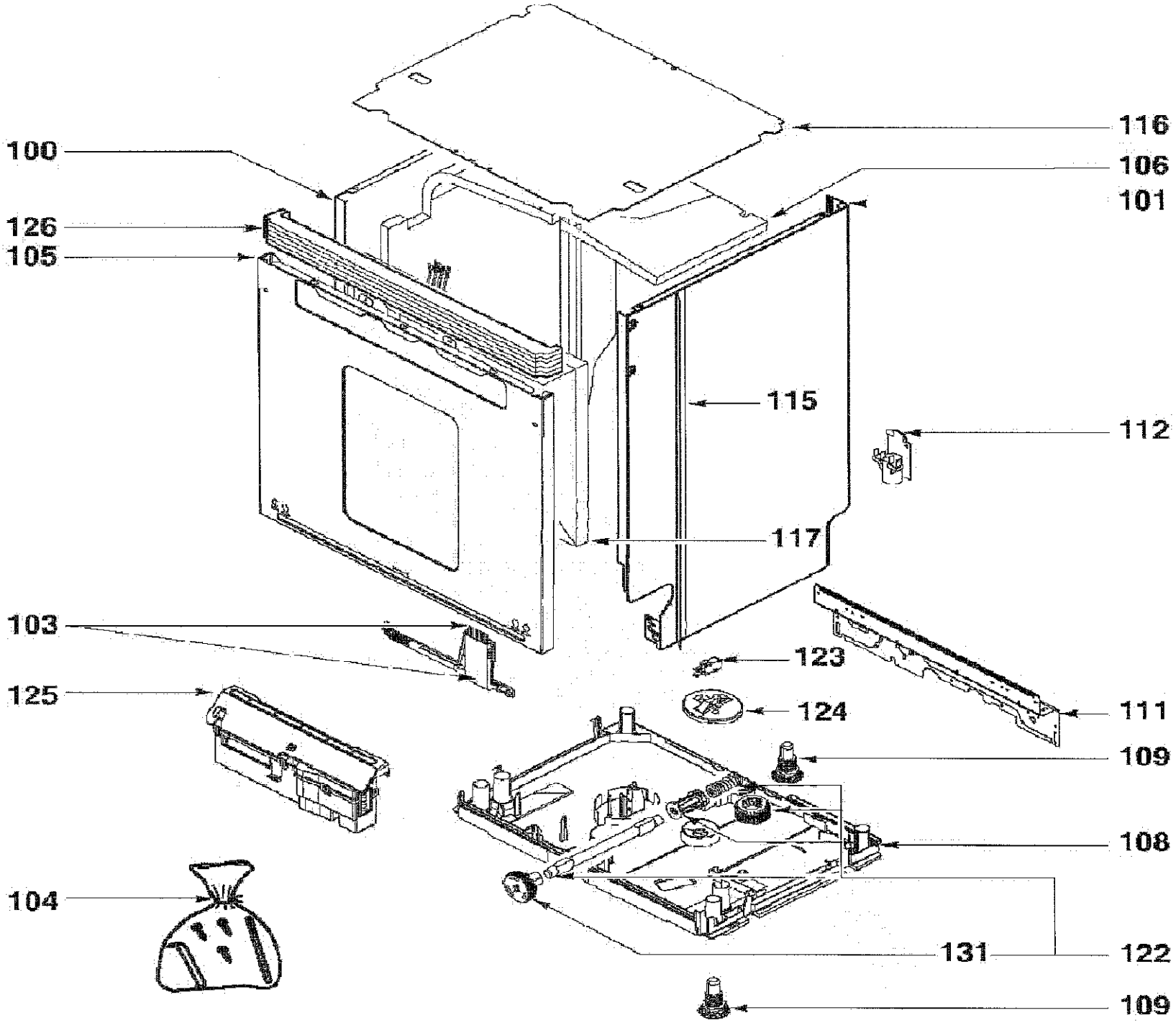
116
100
106
101
126
105
115
112
117
103
123
125
124
111
109
108
104
131
122
109

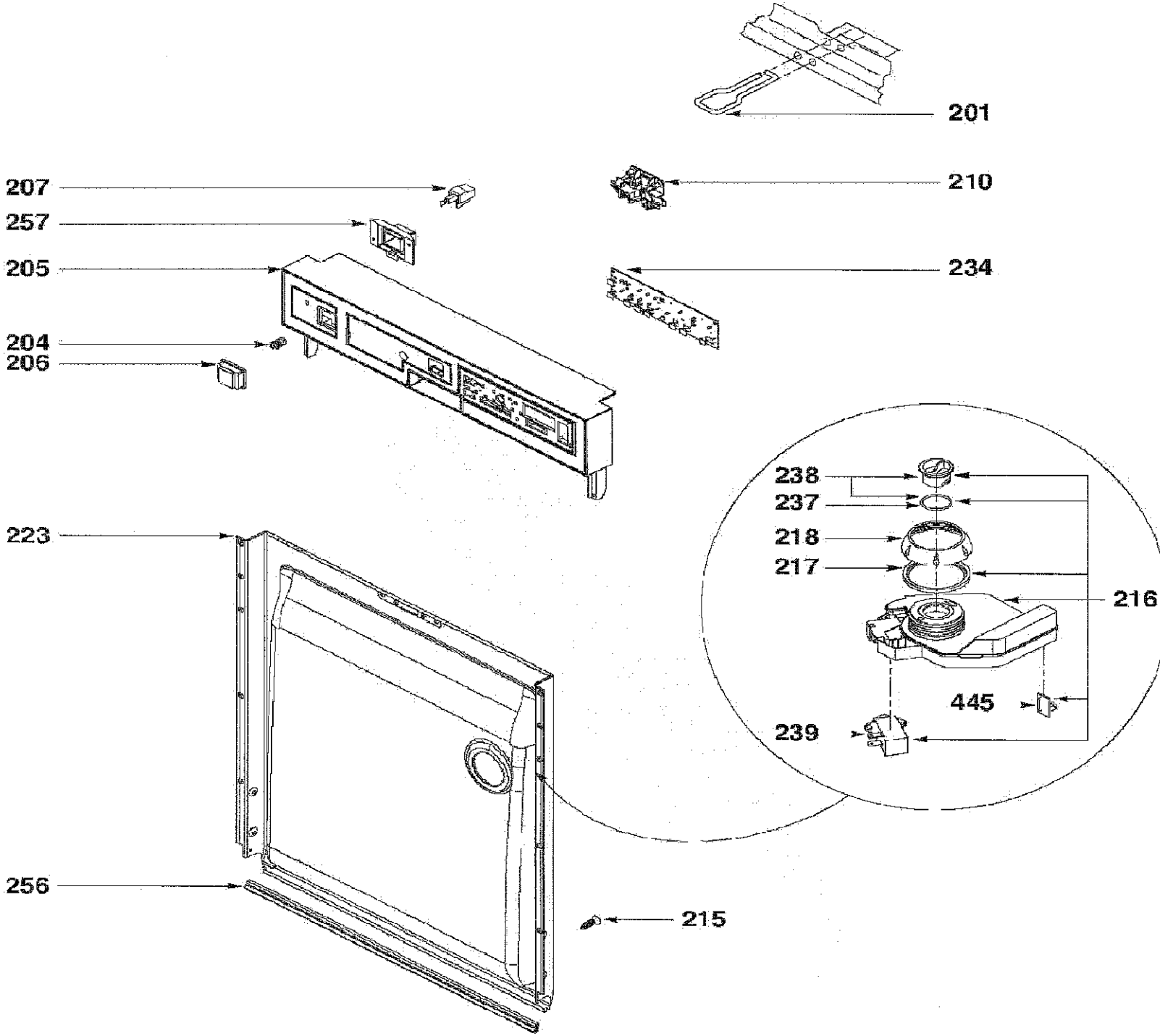
201
207
210
257
205
234
204
206
238
237
218
217
216
445
239
223
256
215

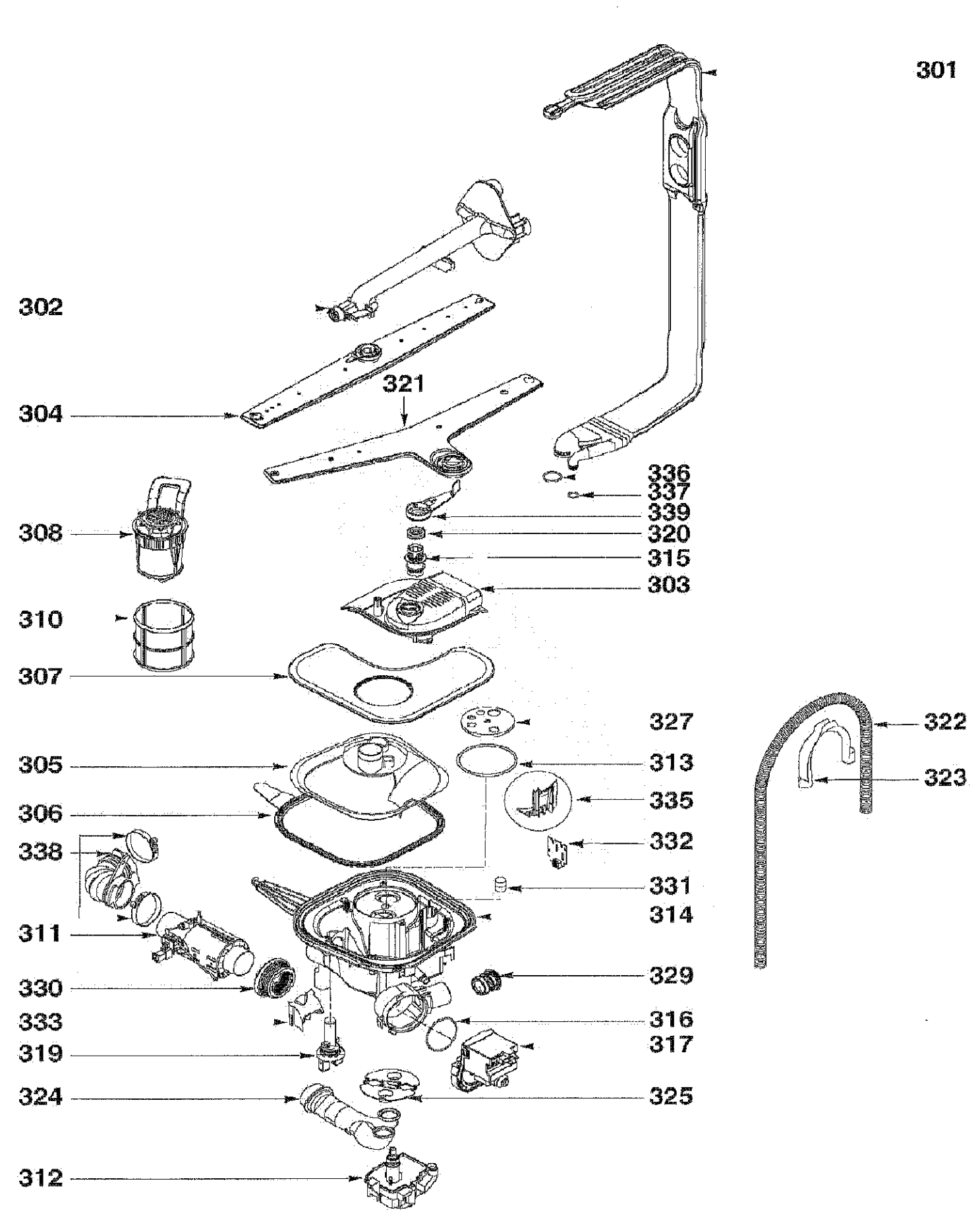
301
302
304
321
336
337
339
308
320
315
303
310
307
327
322
305
313
323
306
335
338
332
331
314
311
329
330
333
316
319
317
324
325
312

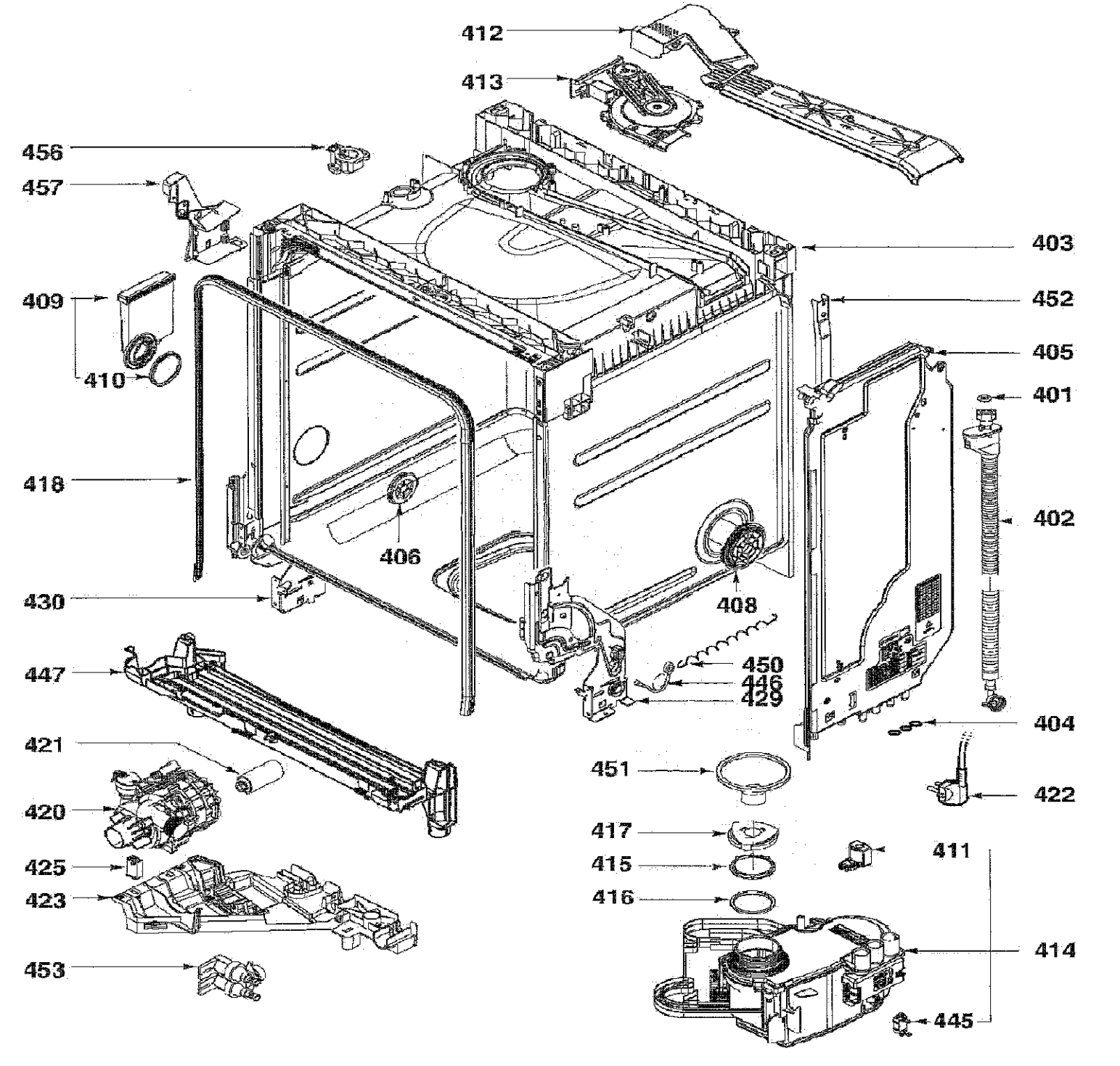
412
413
456
457
403
409
452
405
410
401
418
402
406
430
408
450
447
446
429
404
421
451
422
420
417
411
425
415
423
416
414
453
445

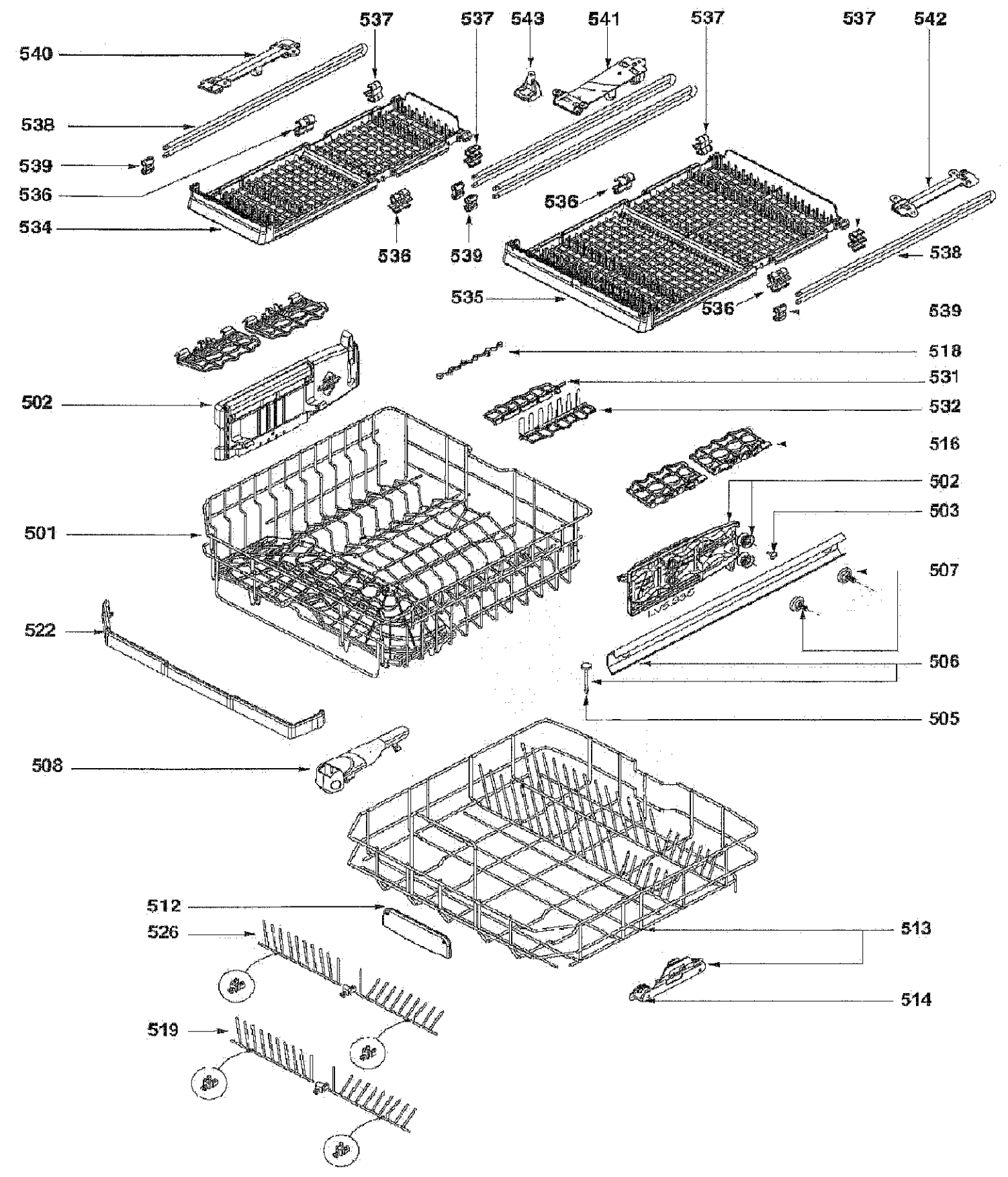
537
537
543
541
537
537
542
540
538
539
536
534
536
539
536
538
535
536
539
518
531
502
532
516
502
503
501
507
522
506
505
508
512
526
513
514
519