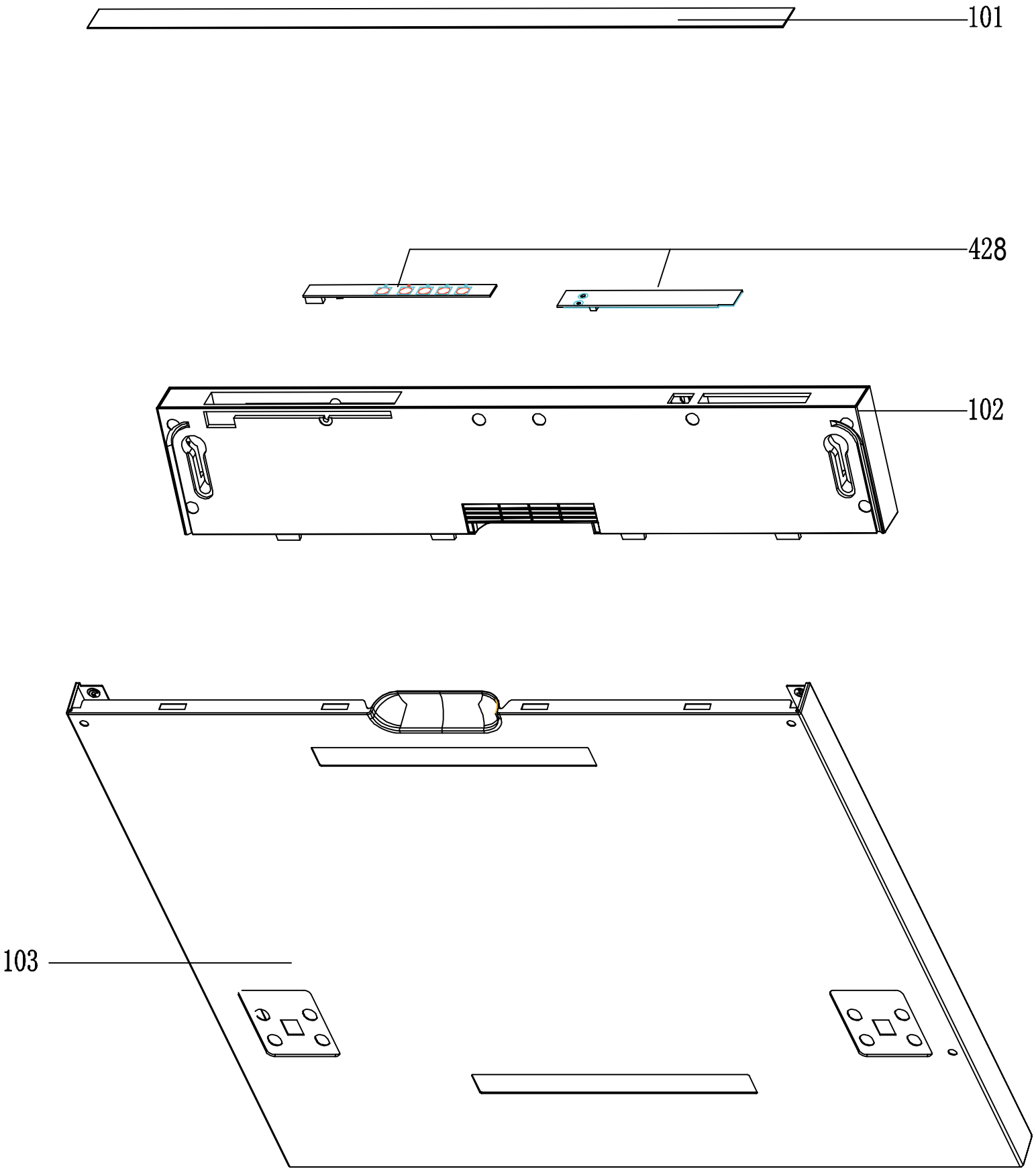
101
428
102
103

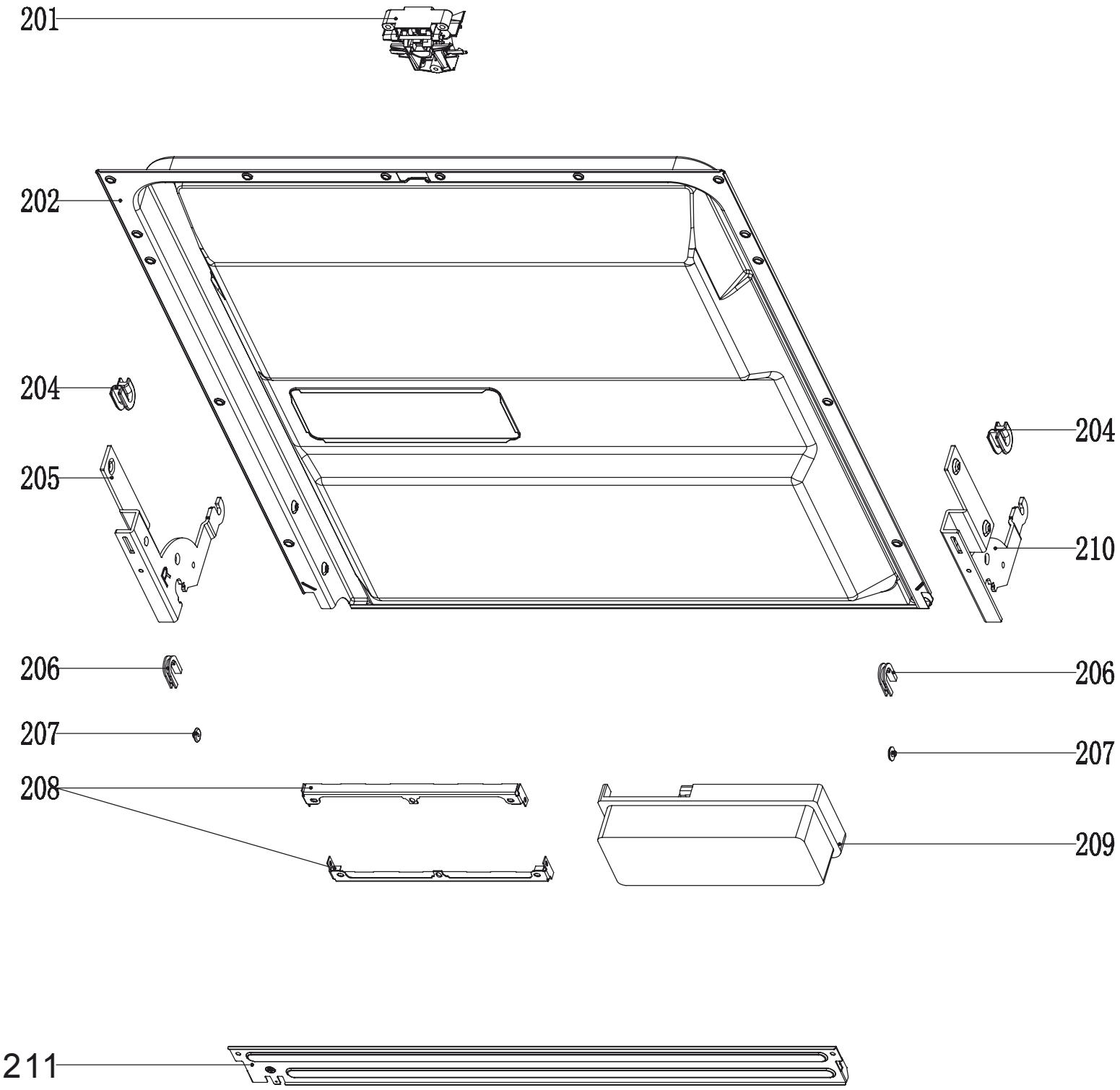
201
202
204
205
204
210
206
206
207
207
208
209
211

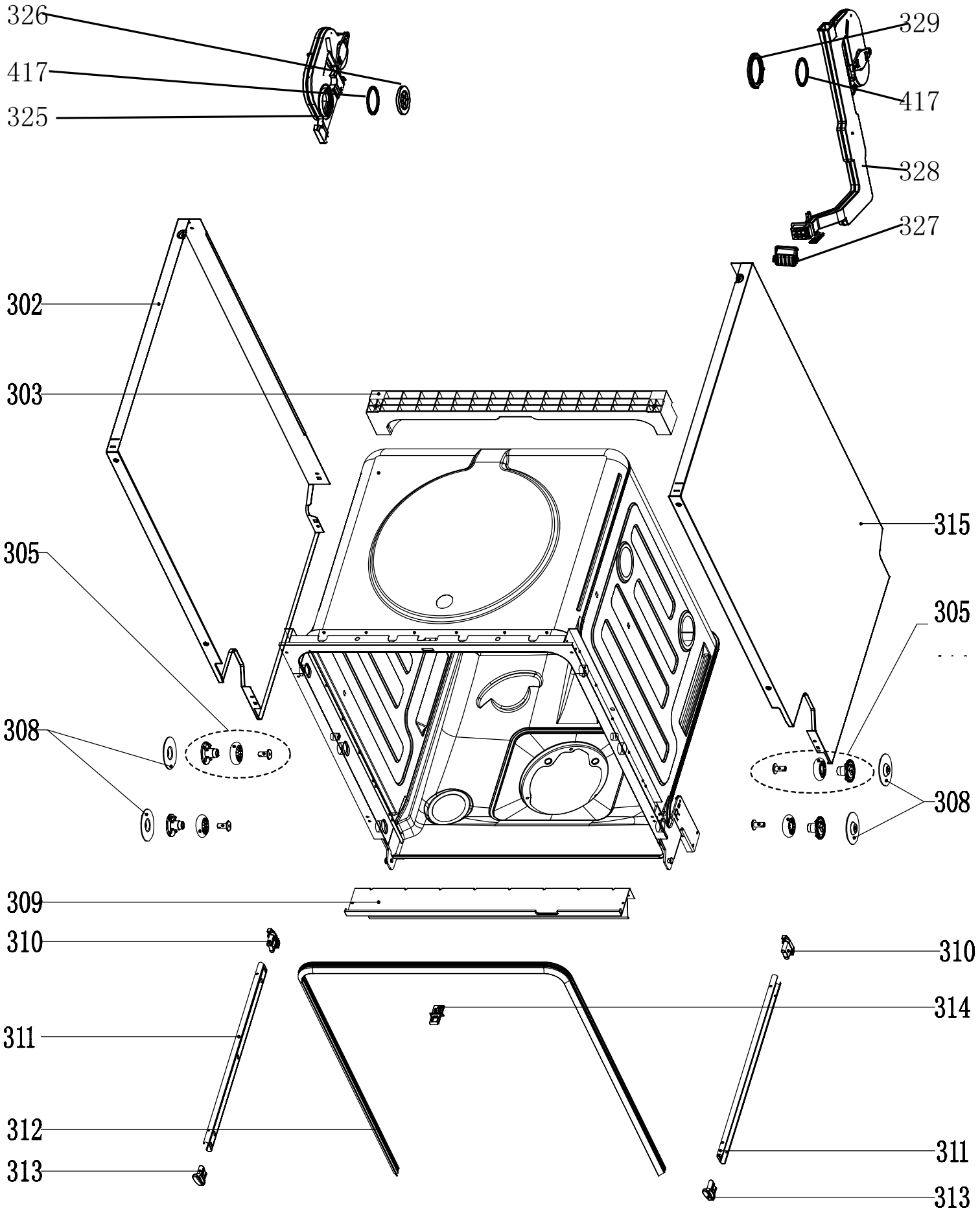
326
417
325
329
417
328
327
302
303
315
305
305
308
308
309
310
310
314
311
312
311
313
313

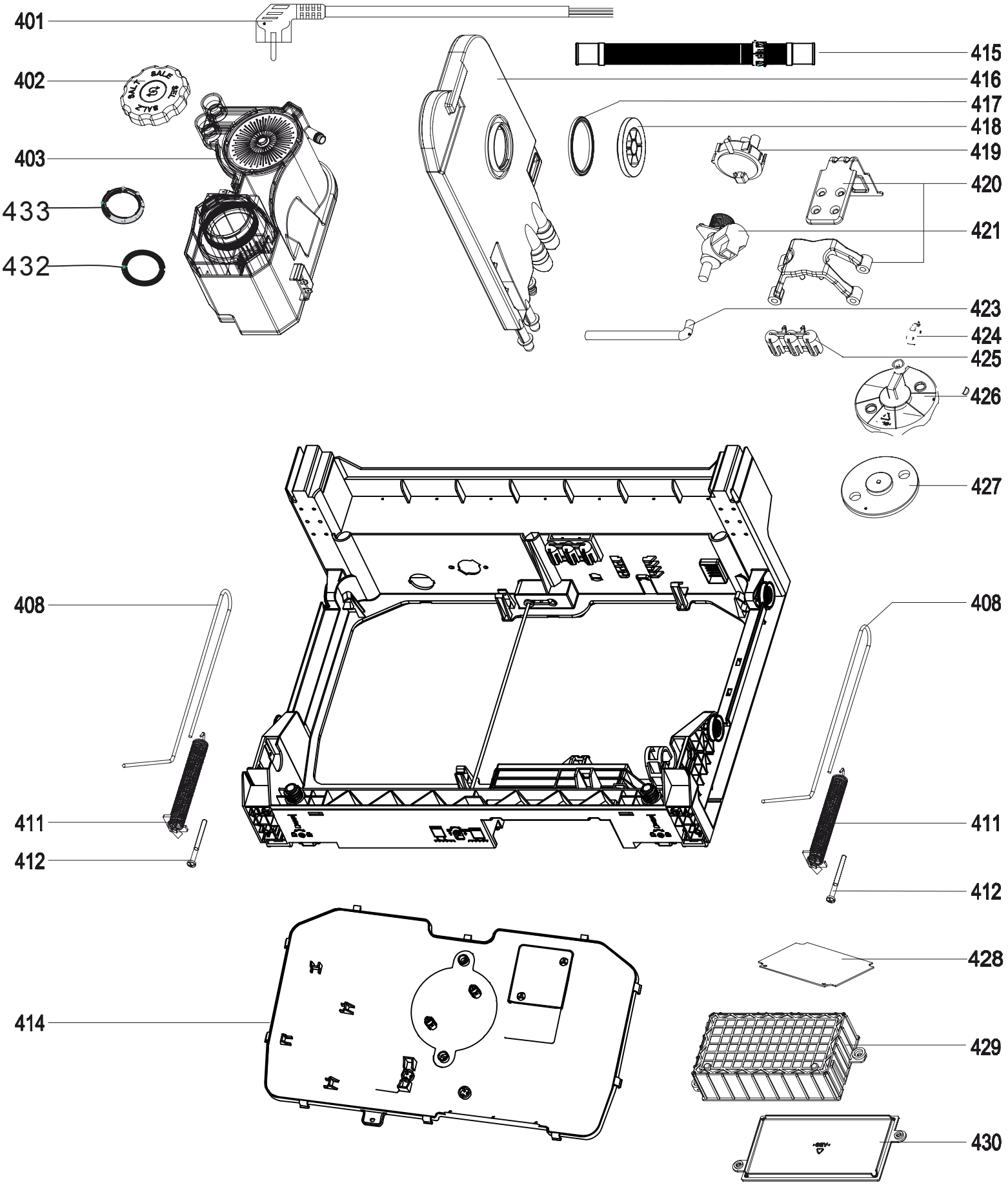
401
402
403
433
432
415
416
417
418
419
420
421
423
424
425
426
427
408
408
411
411
412
412
414
428
429
430

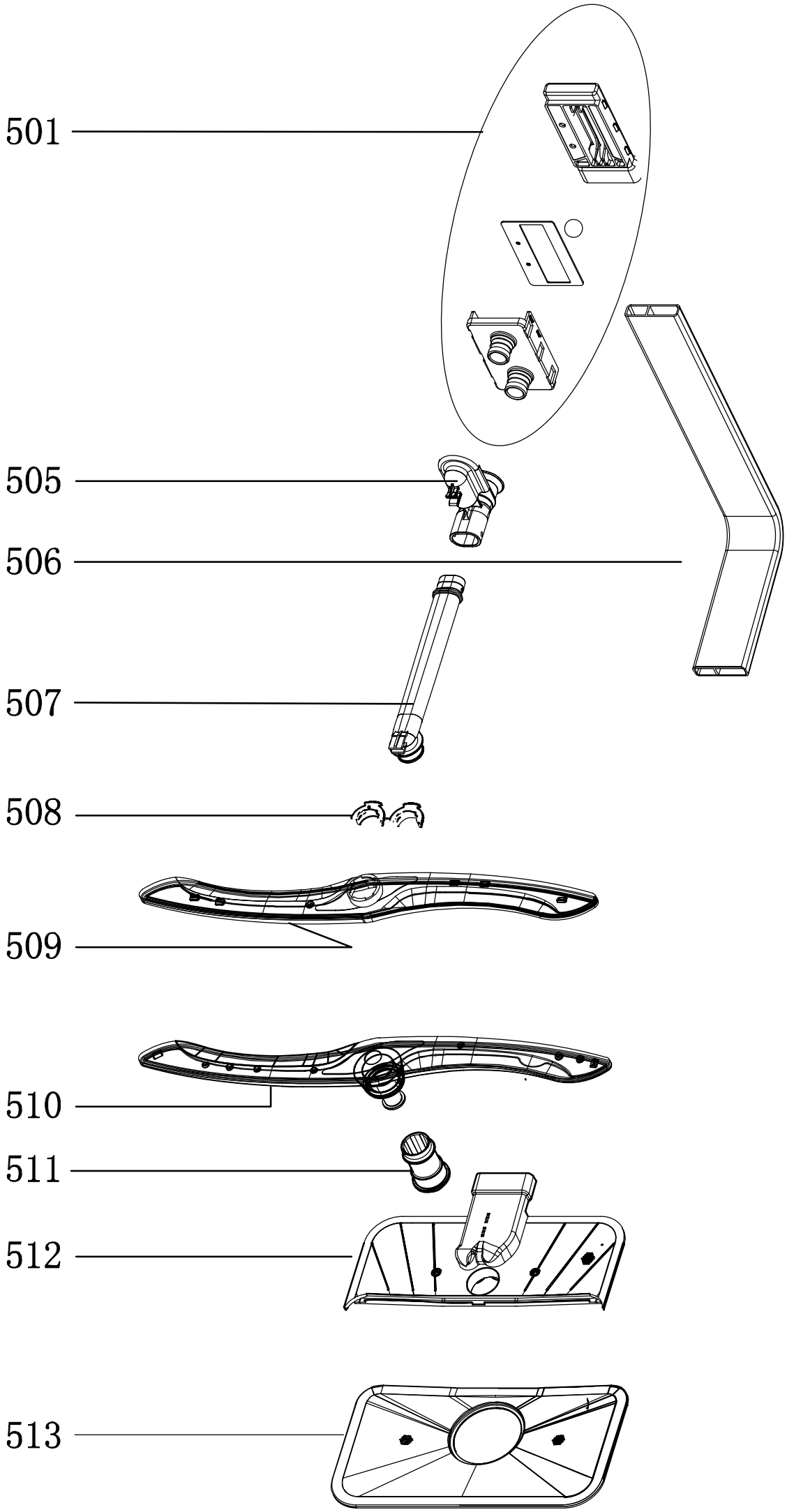
501
505
506
507
508
509
510
511
512
513

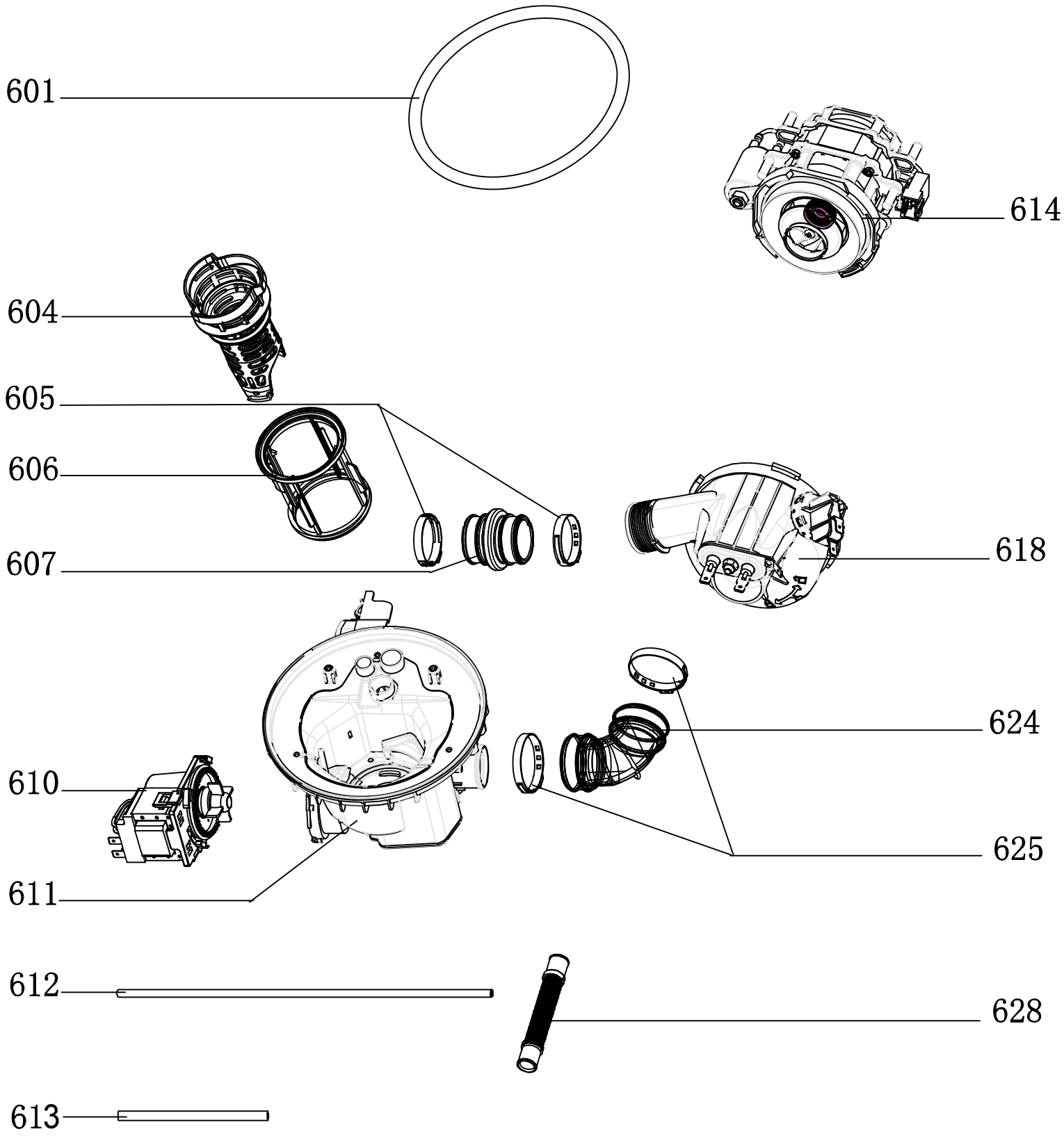
601
614
604
605
606
607
618
624
610
625
611
612
628
613

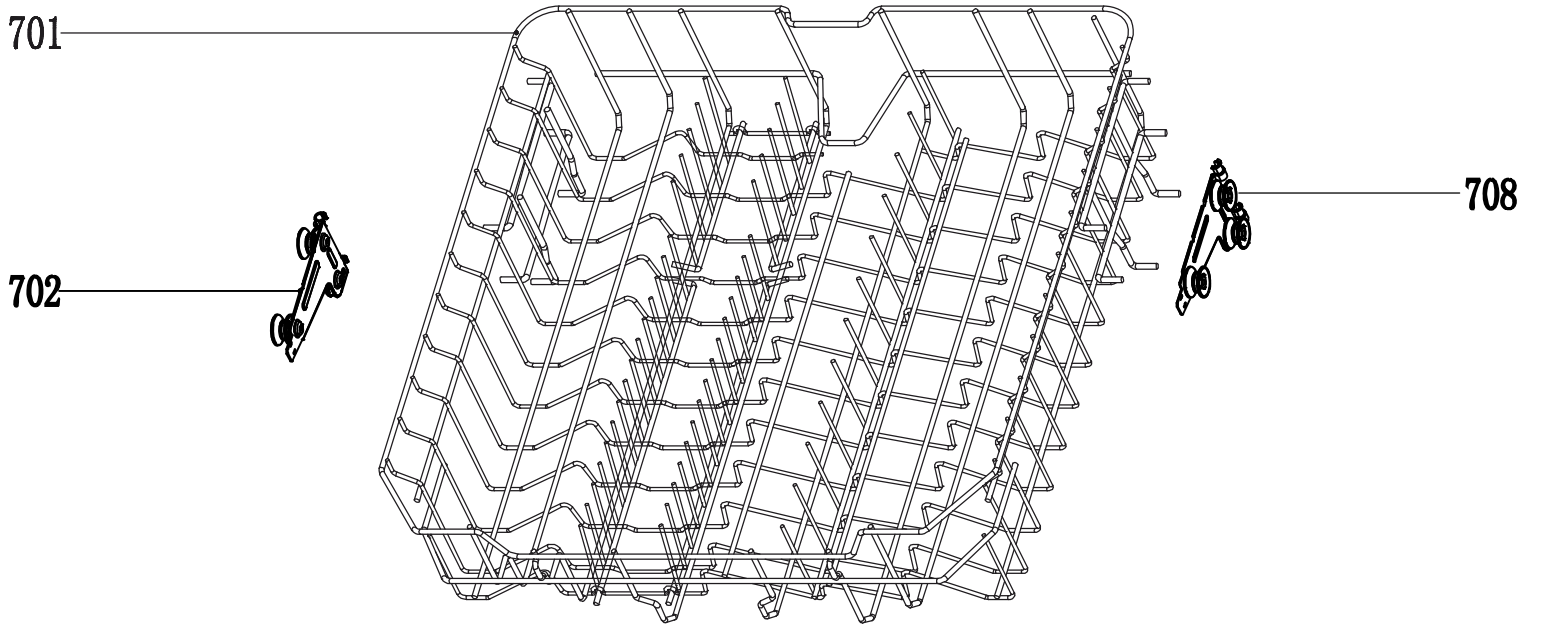
701
702
708

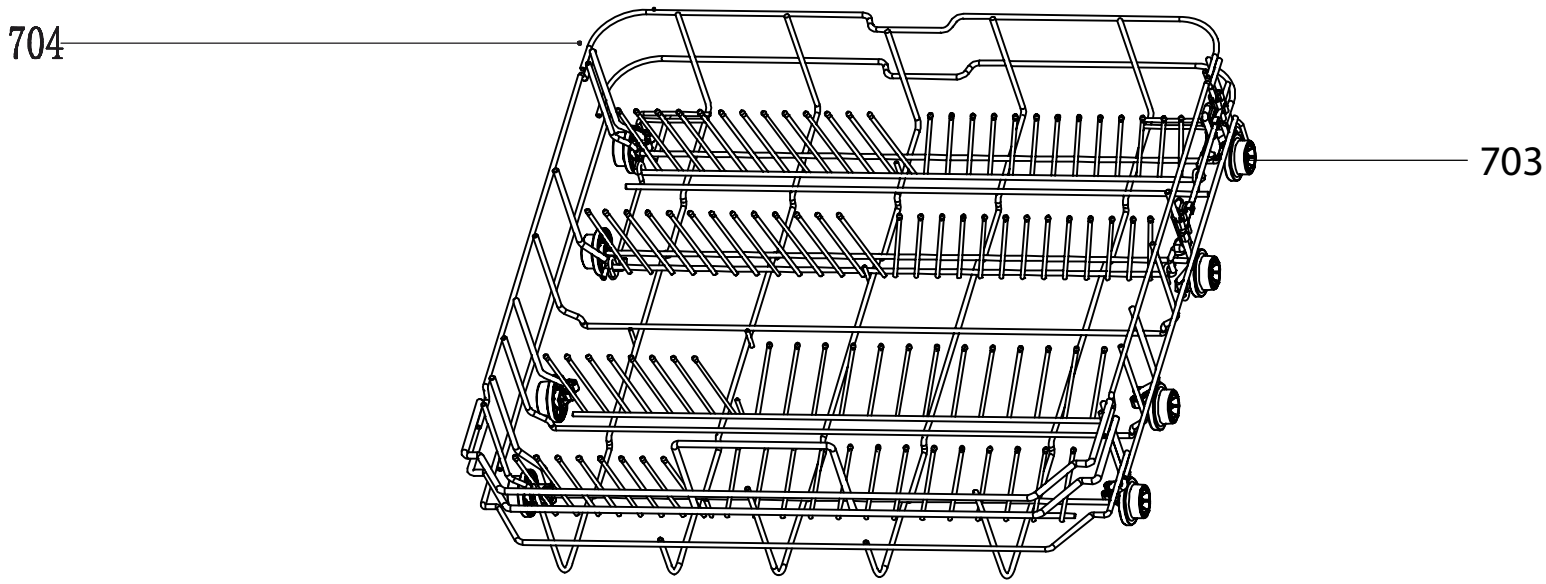
704
703

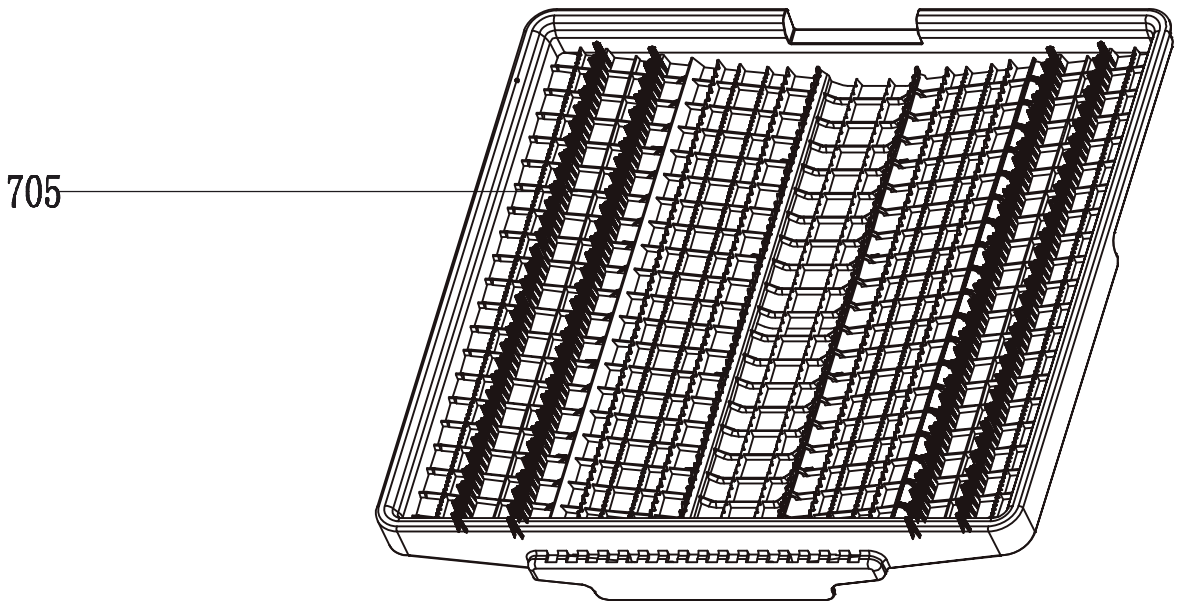
705