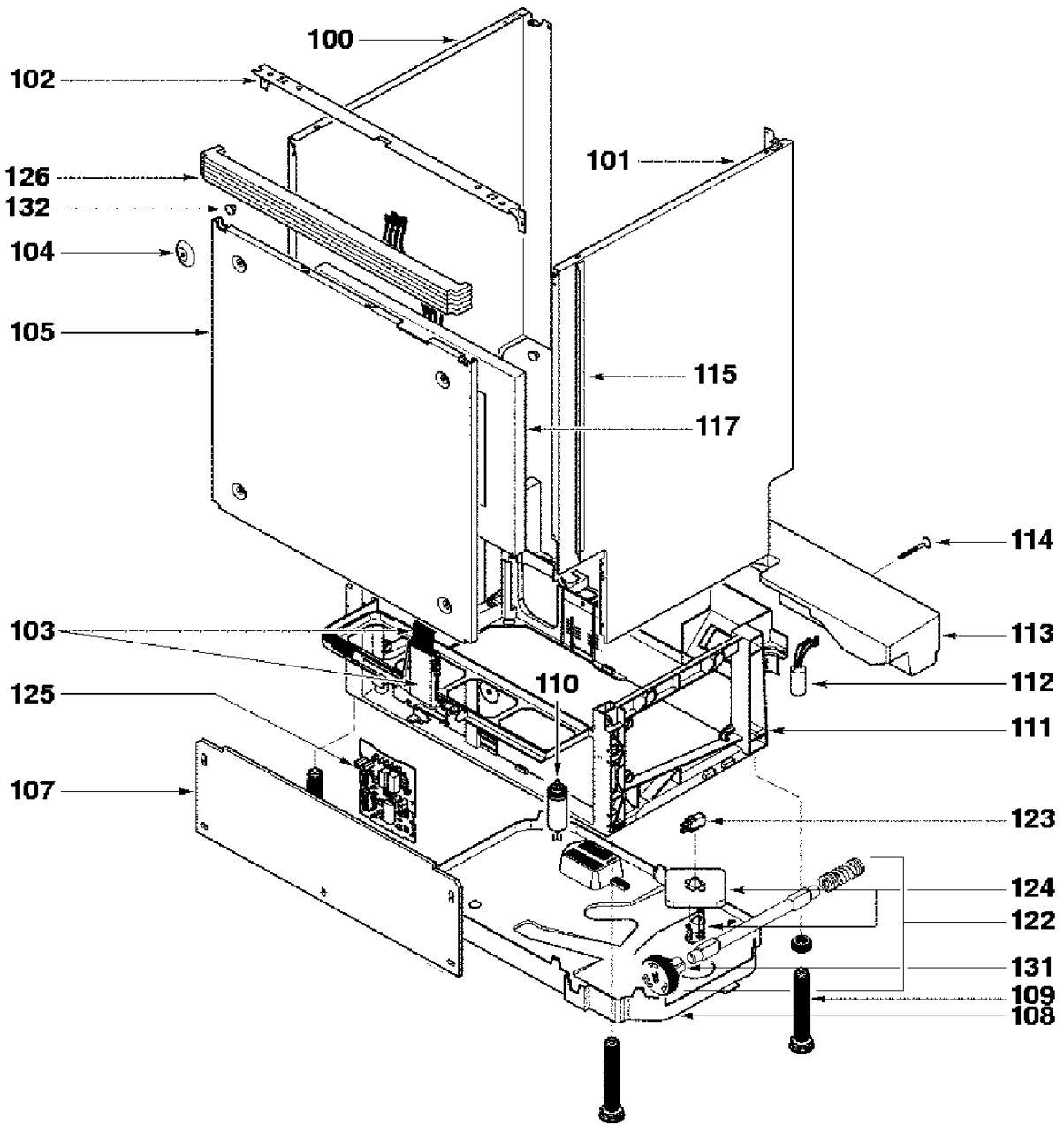
100
102
101
126
132
104
105
115
117
114
113
103
112
125
110
111
107
123
124
122
131
109
108

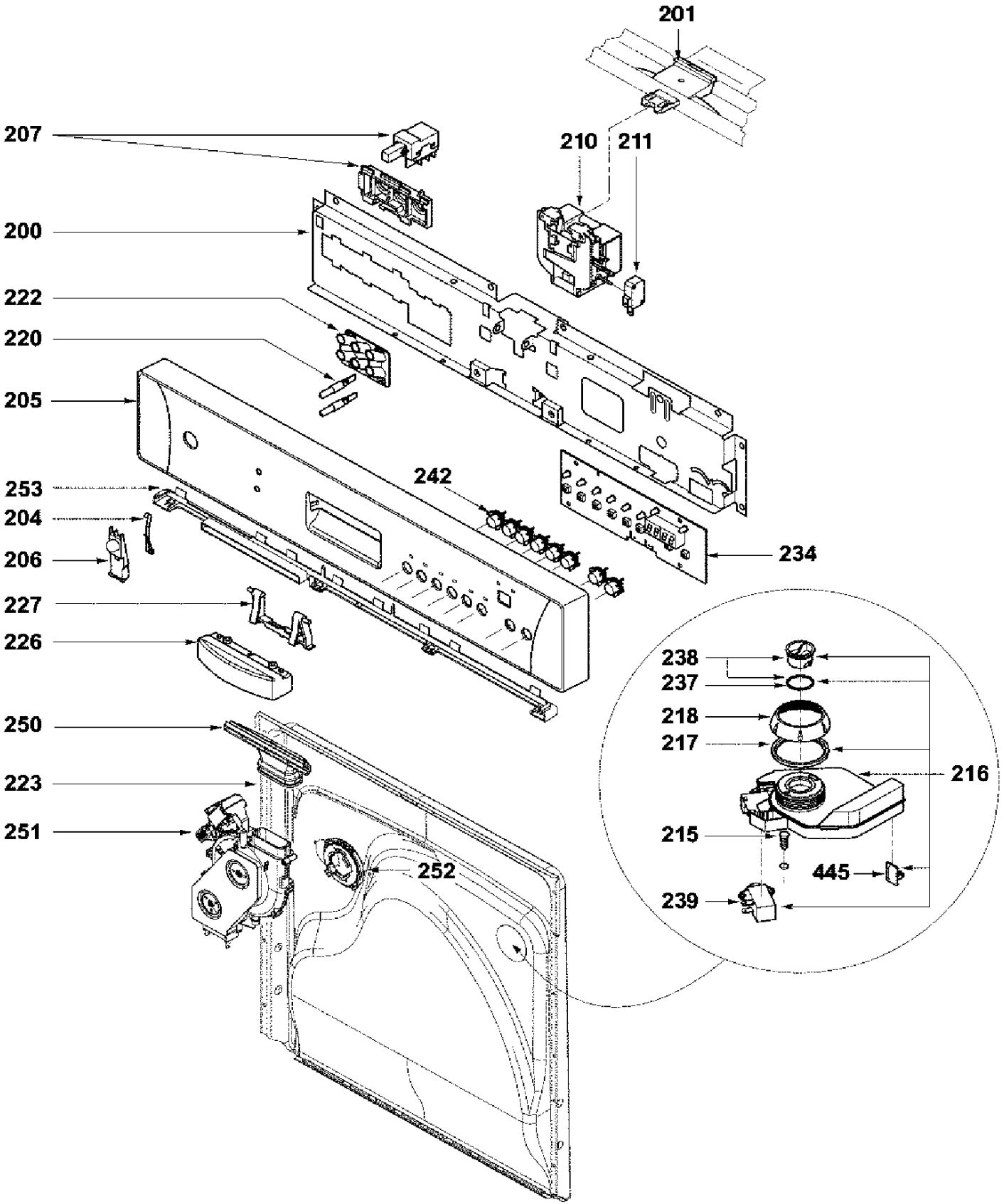
201
207
210
211
200
222
220
205
242
253
204
206
234
227
226
238
237
218
217
216
250
223
215
251
445
252
239

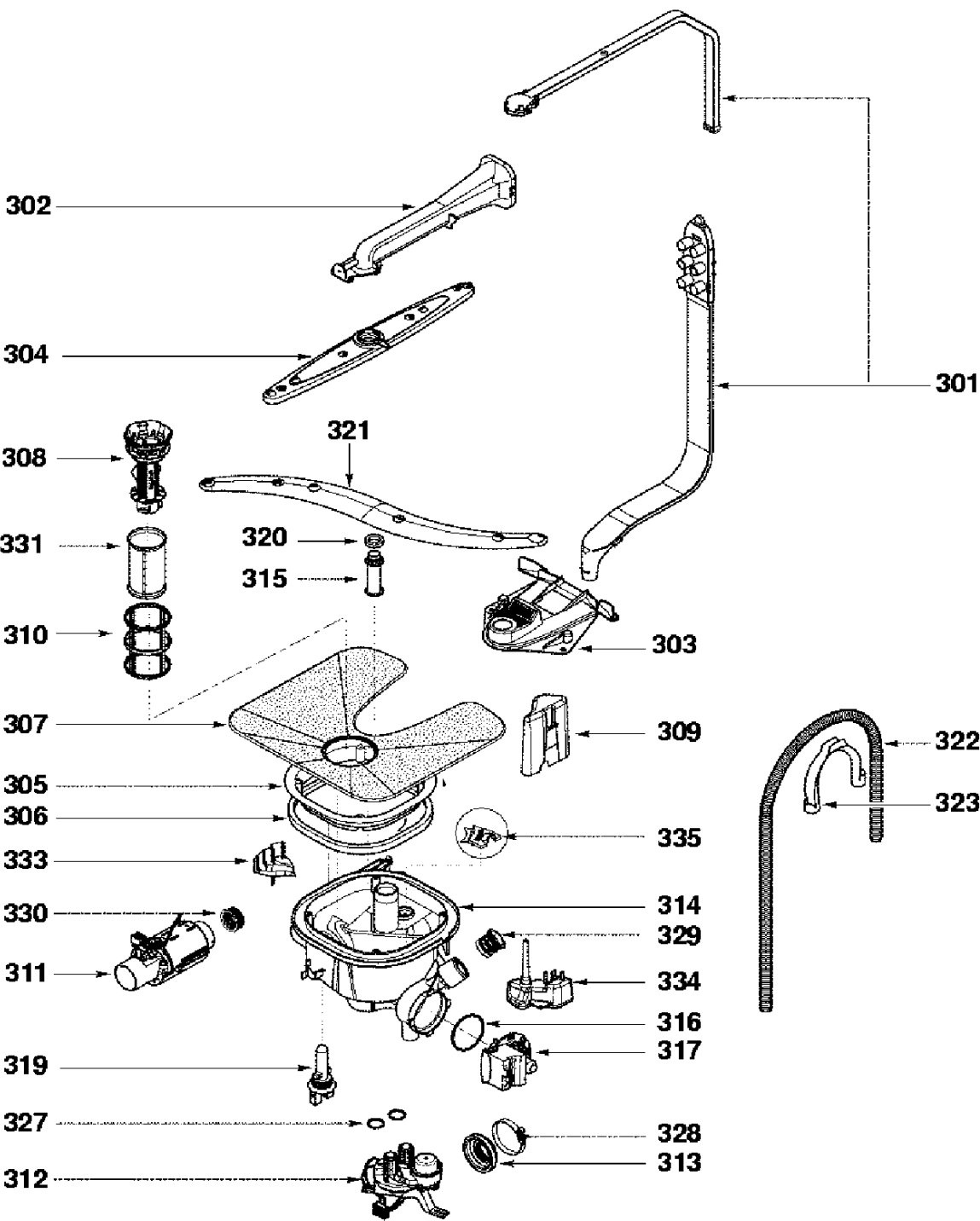
302
304
301
308
321
331
320
315
310
303
307
309
322
305
306
323
335
333
314
330
329
311
334
316
317
319
327
328
313
312

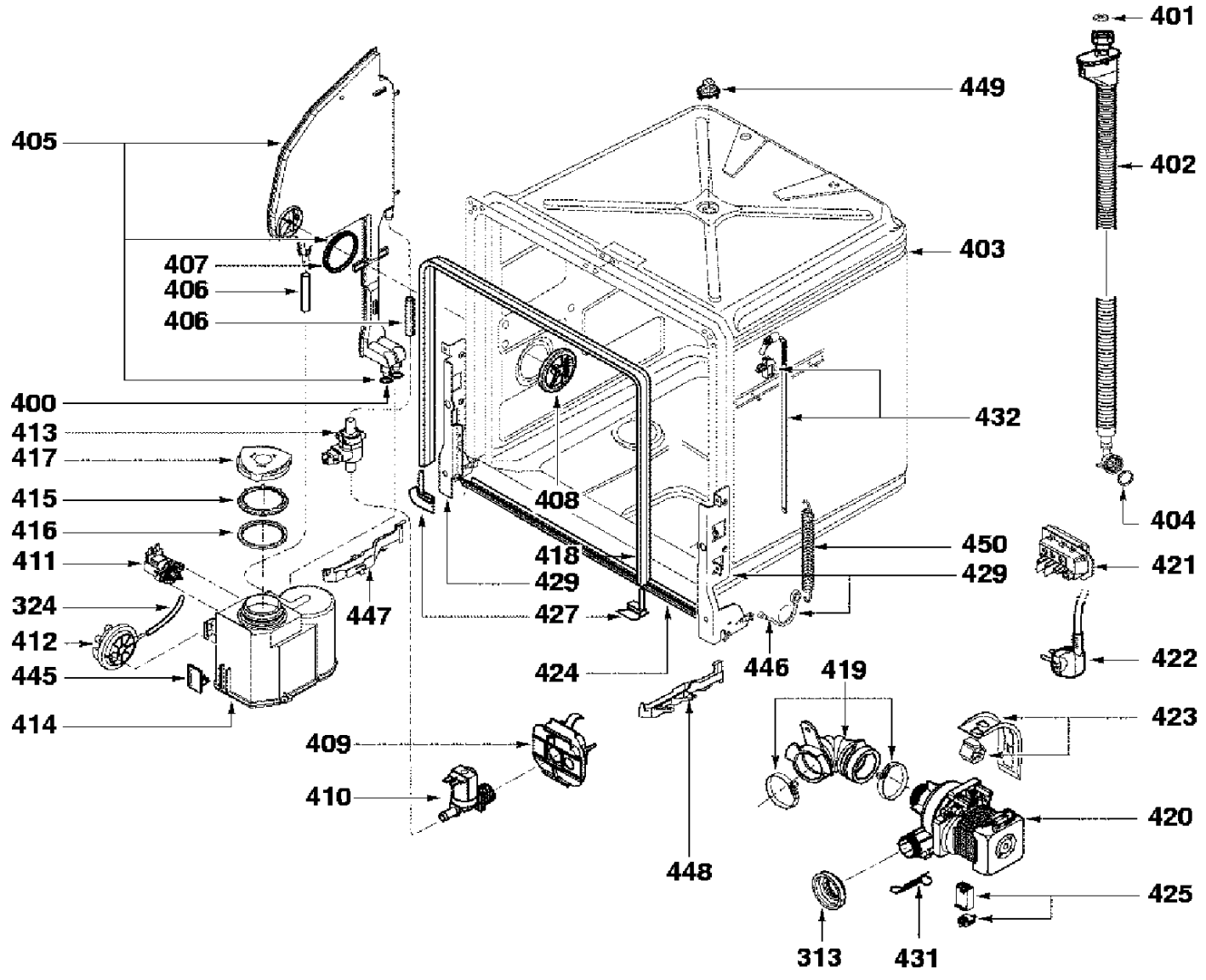
401
449
405
402
403
407
406
406
400
432
413
417
408
415
416
404
411
418
450
429
421
429
324
447
427
412
424
446
422
445
419
414
423
409
410
420
448
425
313
431

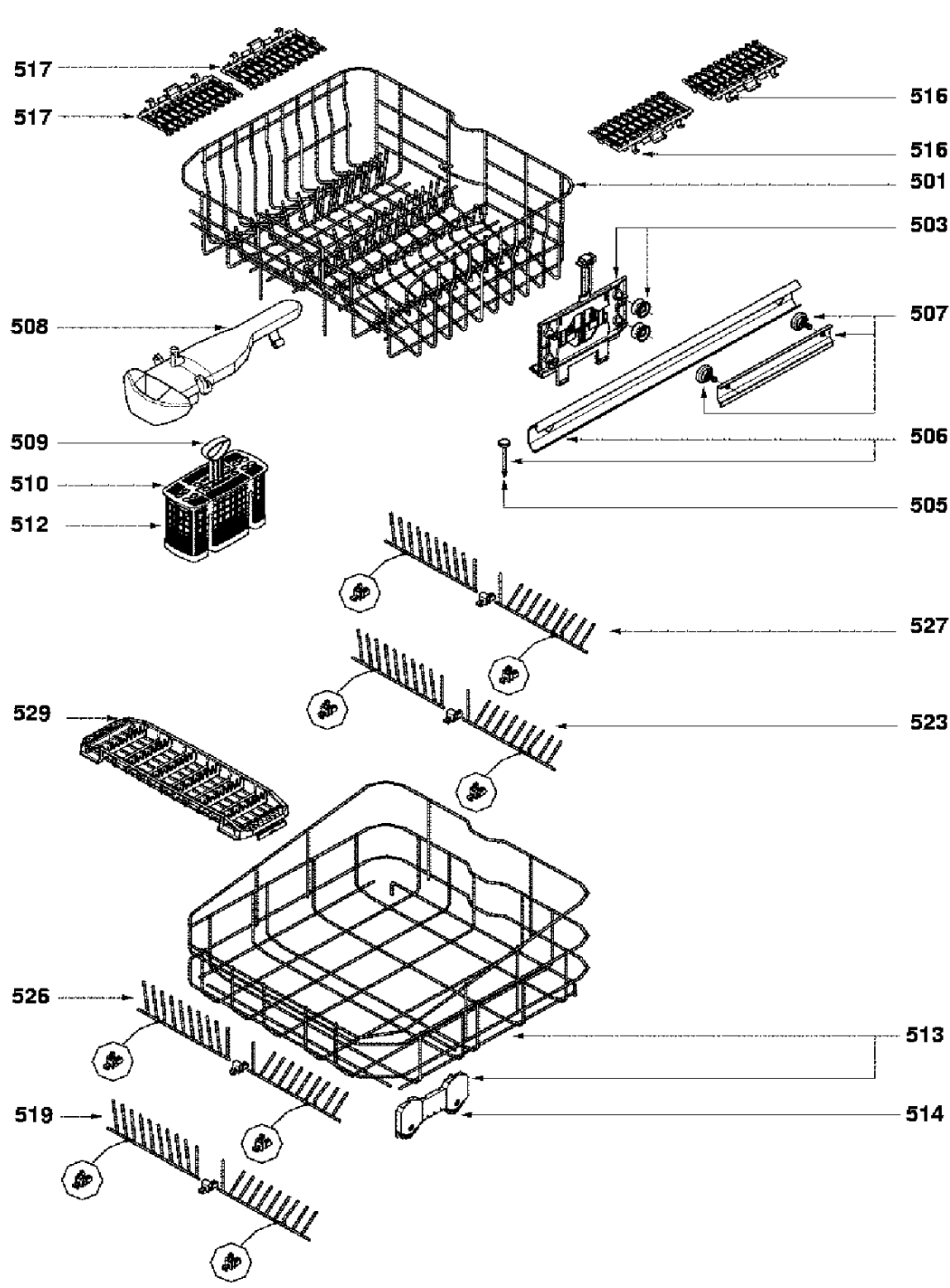
517
517
516
516
501
503
508
507
509
506
510
505
512
527
529
523
526
513
519
514