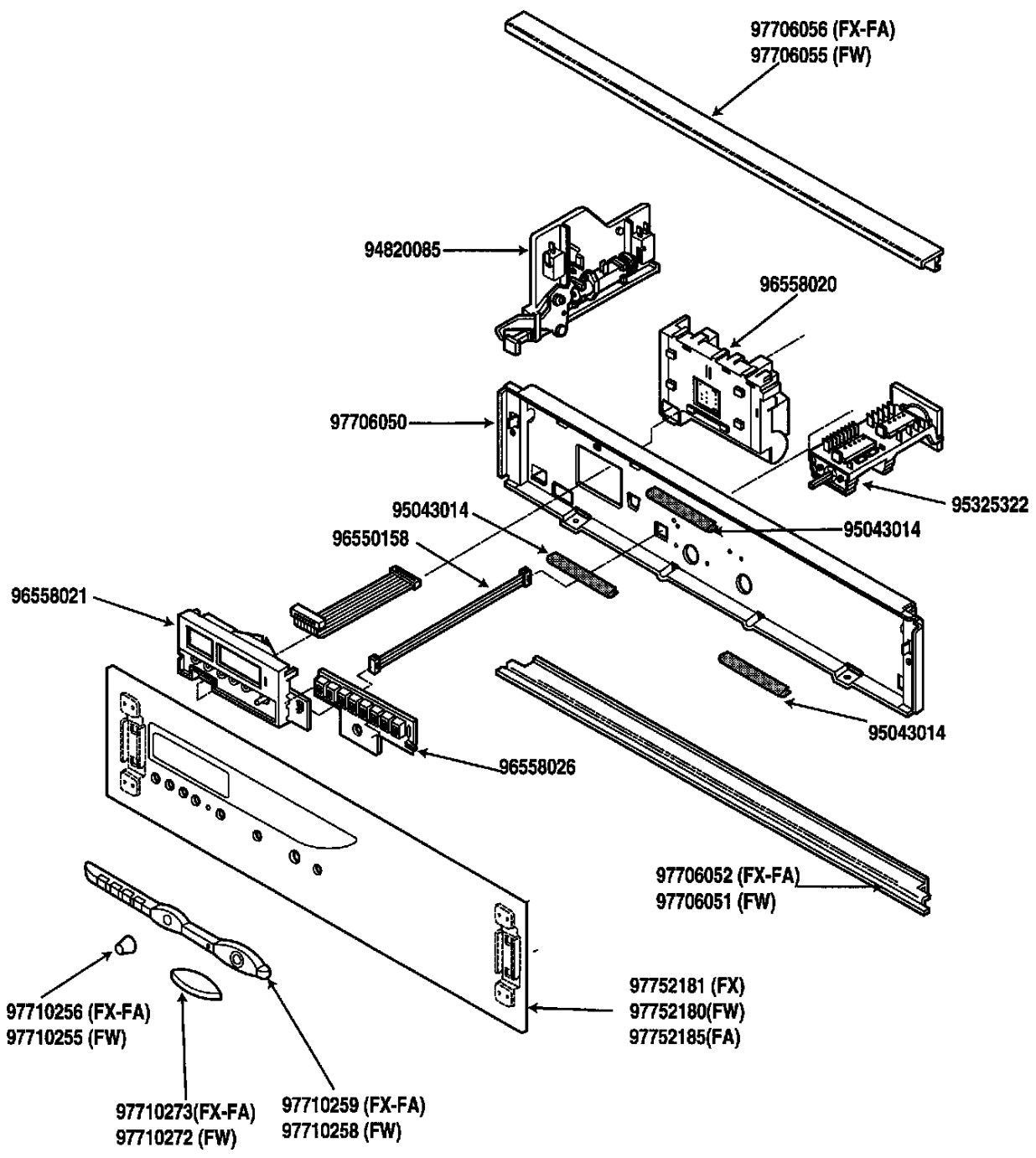
97706056 (FX-FA)
97706055 (FW)
94820085
96558020
97706050
95325322
95043014
95043014
96550158
96558021
95043014
96558026
97706052 (FX-FA)
97706051 (FW)
97752181 (FX)
97752180(FW)
97752185(FA)
97710256 (FX-FA)
97710255 (FW)
97710273(FX-FA)
97710272 (FW)
97710259 (FX-FA)
97710258 (FW)

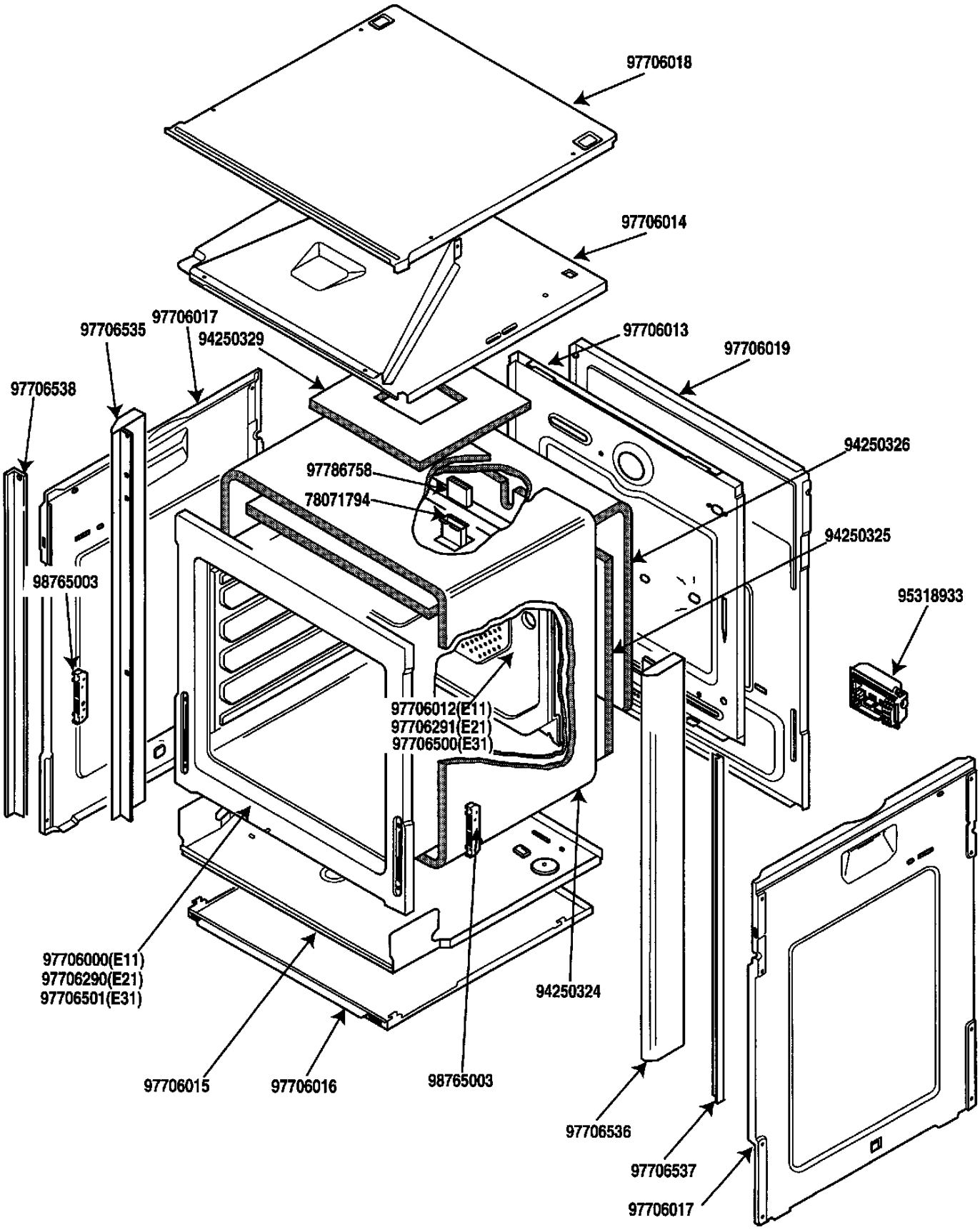
97706018
97706014
97706017
97706535
94250329
97706013
97706019
97706538
94250326
97786758
78071794
94250325
98765003
95318933
97706012(E11)
97706291(E21)
97706500(E31)
97706000(E11)
97706290(E21)
97706501(E31)
94250324
97706015
97706016
98765003
97706536
97706537
97706017

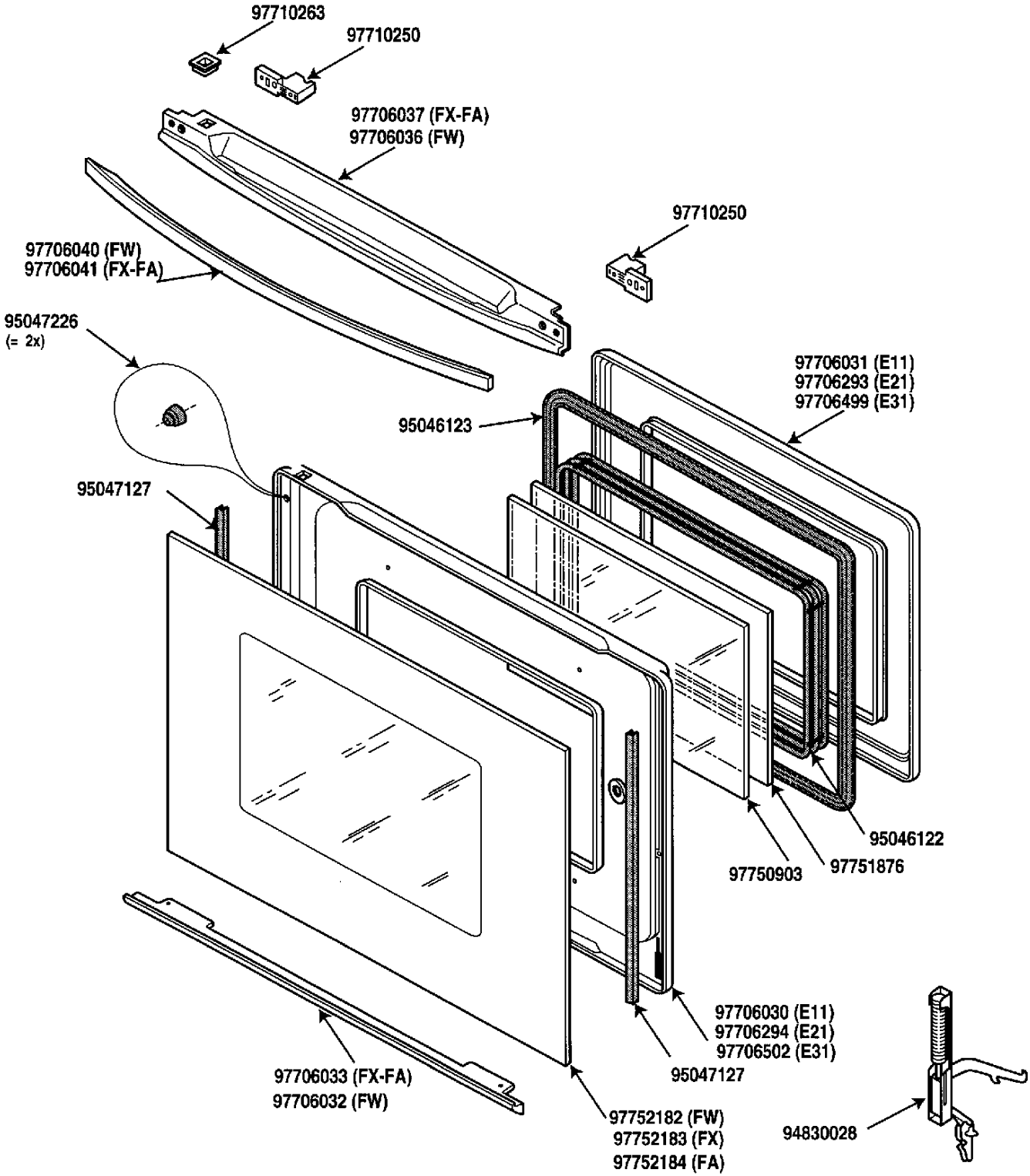
97710263
97710250
97706037 (FX-FA)
97706036 (FW)
97710250
97706040 (FW)
97706041 (FX-FA)
95047226
(= 2x)
97706031 (E11)
97706293 (E21)
97706499 (E31)
95046123
95047127
95046122
97750903
97751876
97706030 (E11)
97706294 (E21)
97706502 (E31)
95047127
97706033 (FX-FA)
97706032 (FW)
97752182 (FW)
97752183 (FX)
97752184 (FA)
94830028

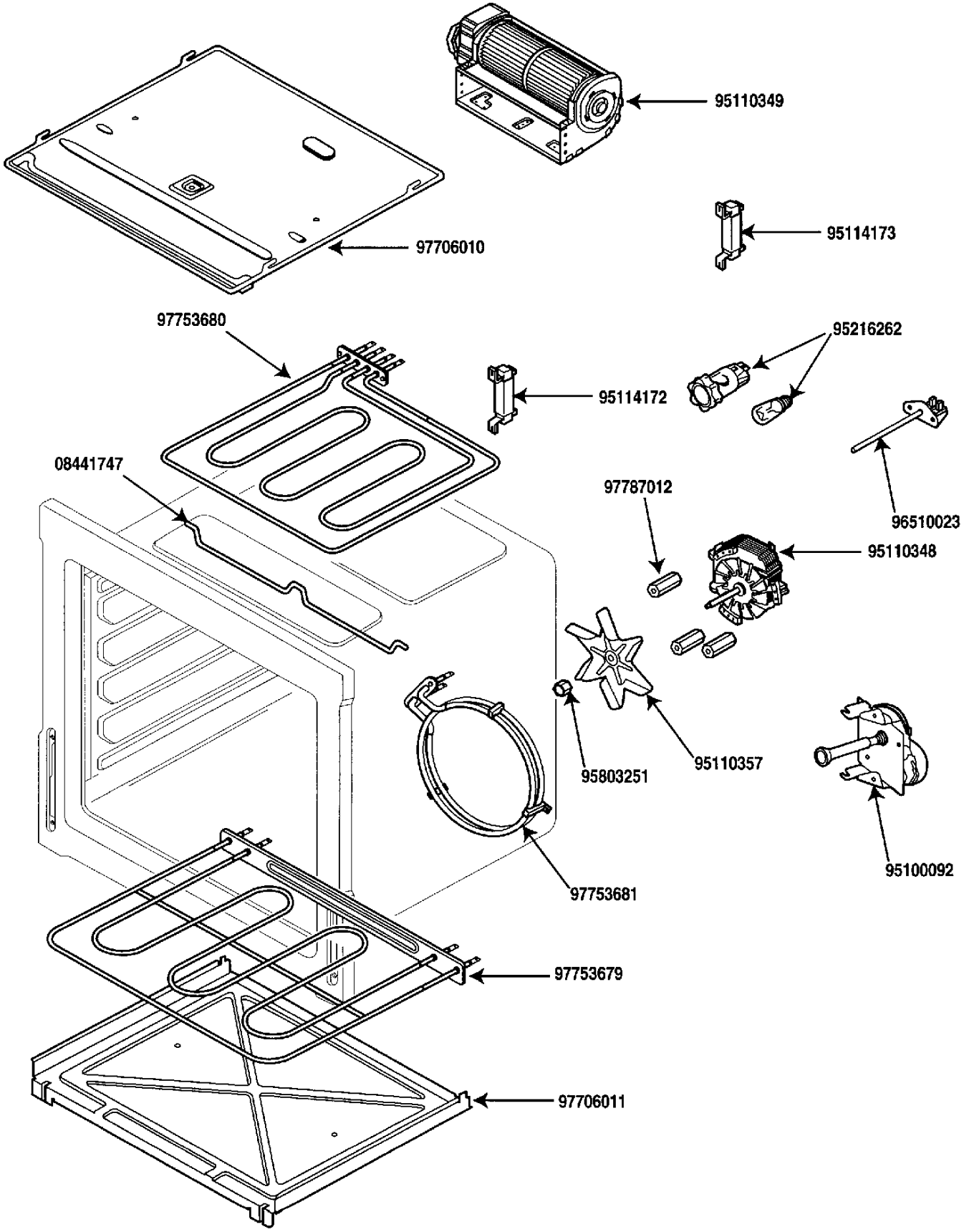
95110349
97706010
95114173
97753680
95216262
95114172
08441747
96510023
97787012
95110348
95803251
95110357
95100092
97753681
97753679
97706011

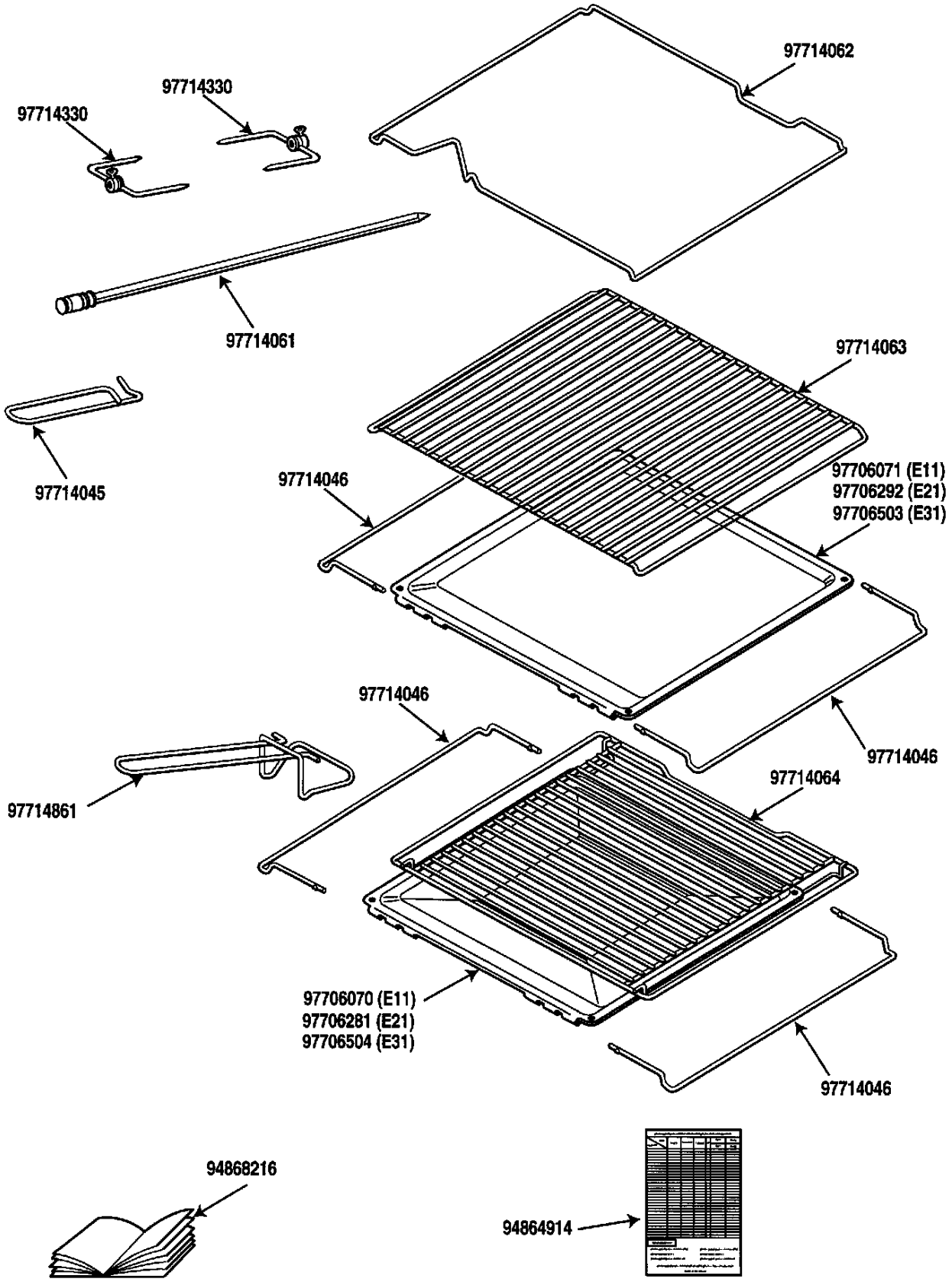
97714062
97714330
97714330
97714061
97714063
97714045
97714046
97706071 (E11)
97706292 (E21)
97706503 (E31)
97714046
97714046
97714861
97714064
97706070 (E11)
97706281 (E21)
97706504 (E31)
97714046
94868216
94864914