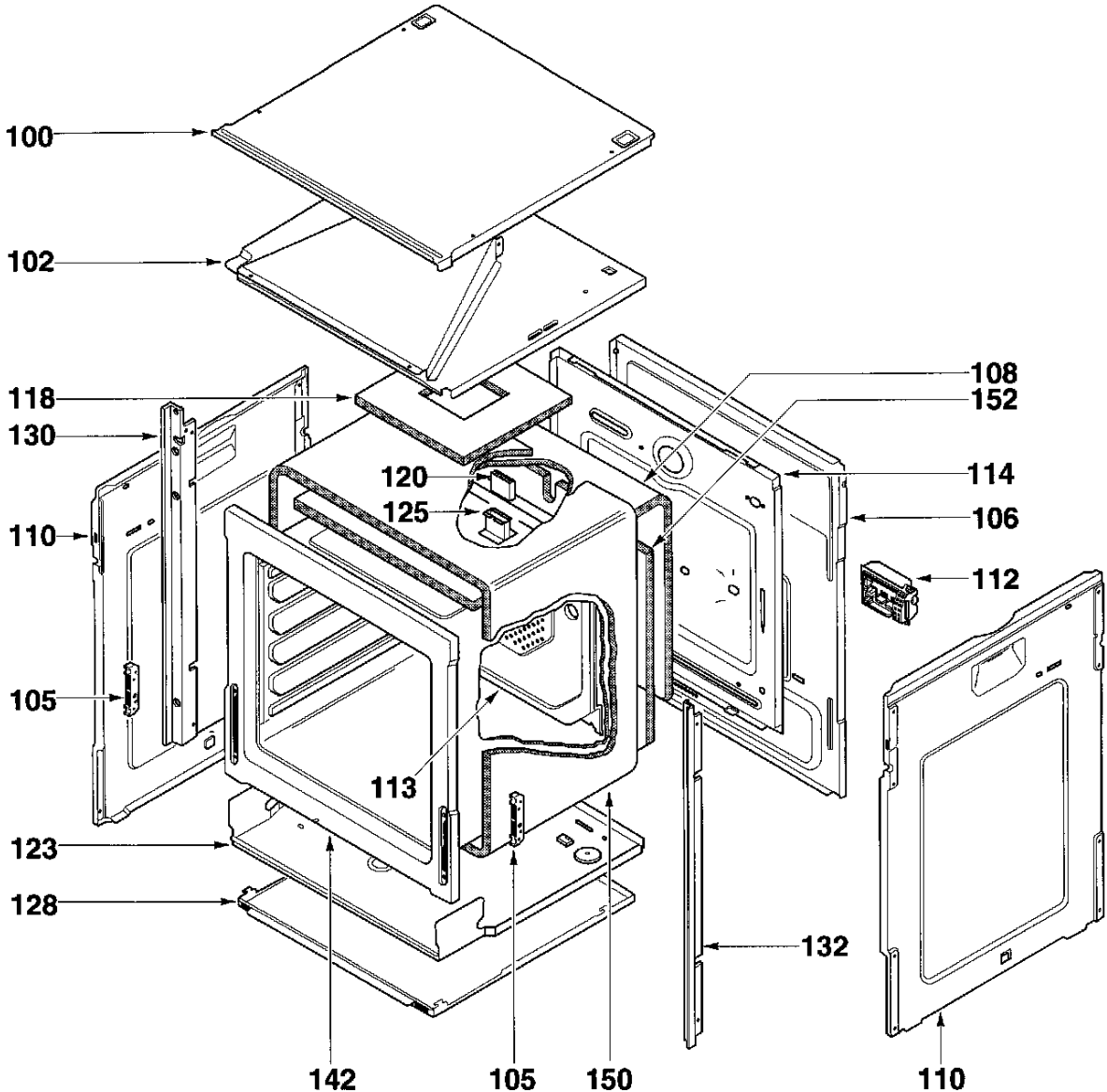
100
102
118
130
110
105
123
128
142
105
150
120
125
113
108
152
114
106
112
132
110

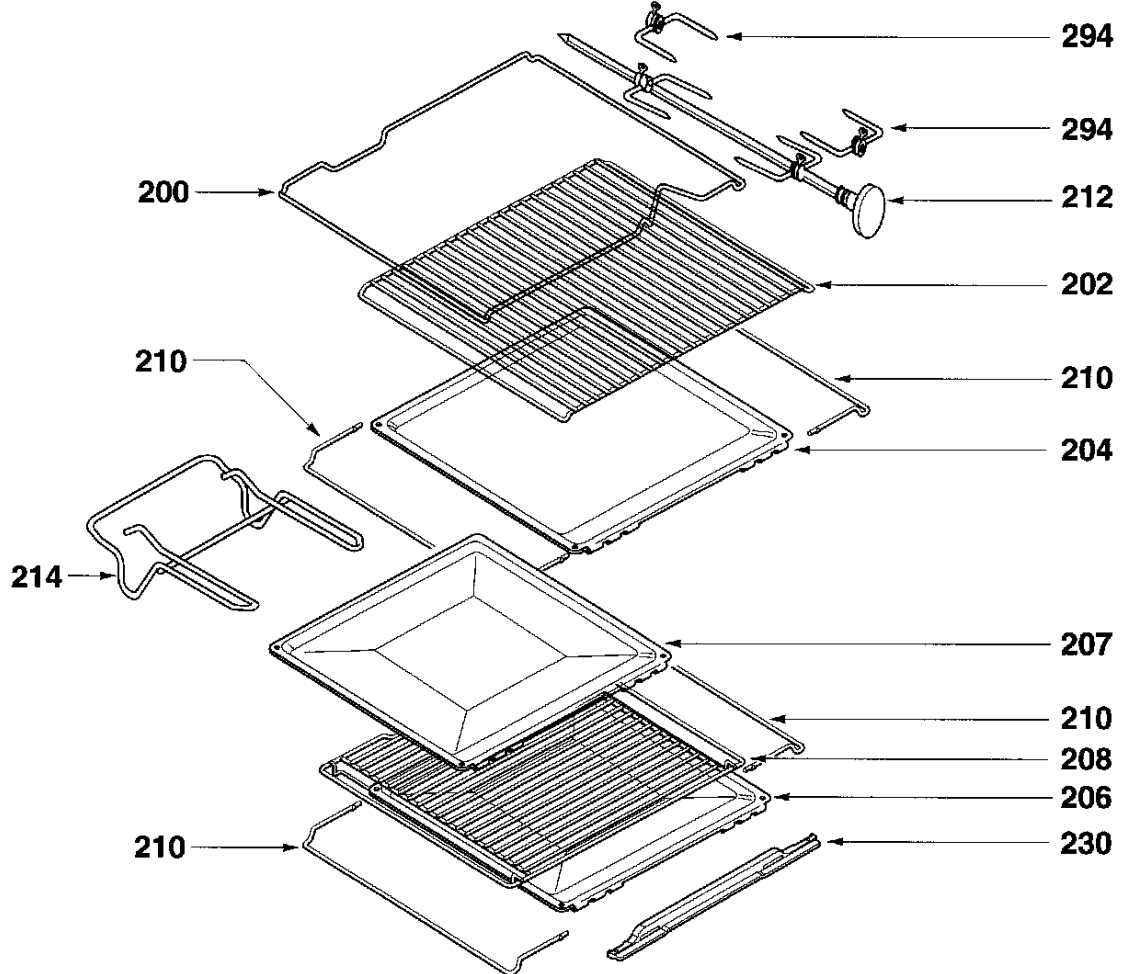
294
294
200
212
202
210
210
204
214
207
210
208
206
210
230

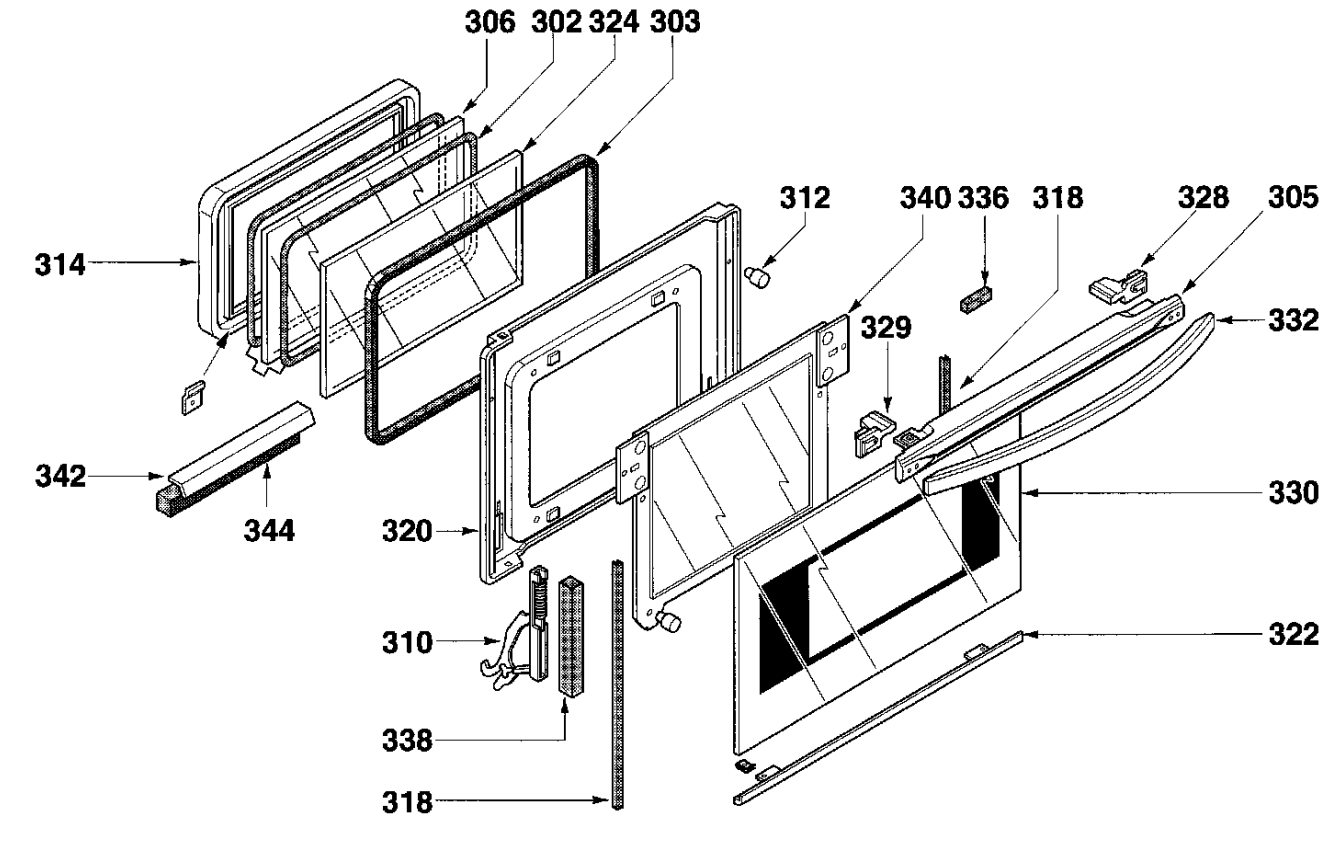
306
302
324
303
312
340
336
318
328
305
314
332
329
342
344
330
320
322
310
338
318

= Noir / Black / Schwarz
= Blanc / White / Weiss
= Anthélios

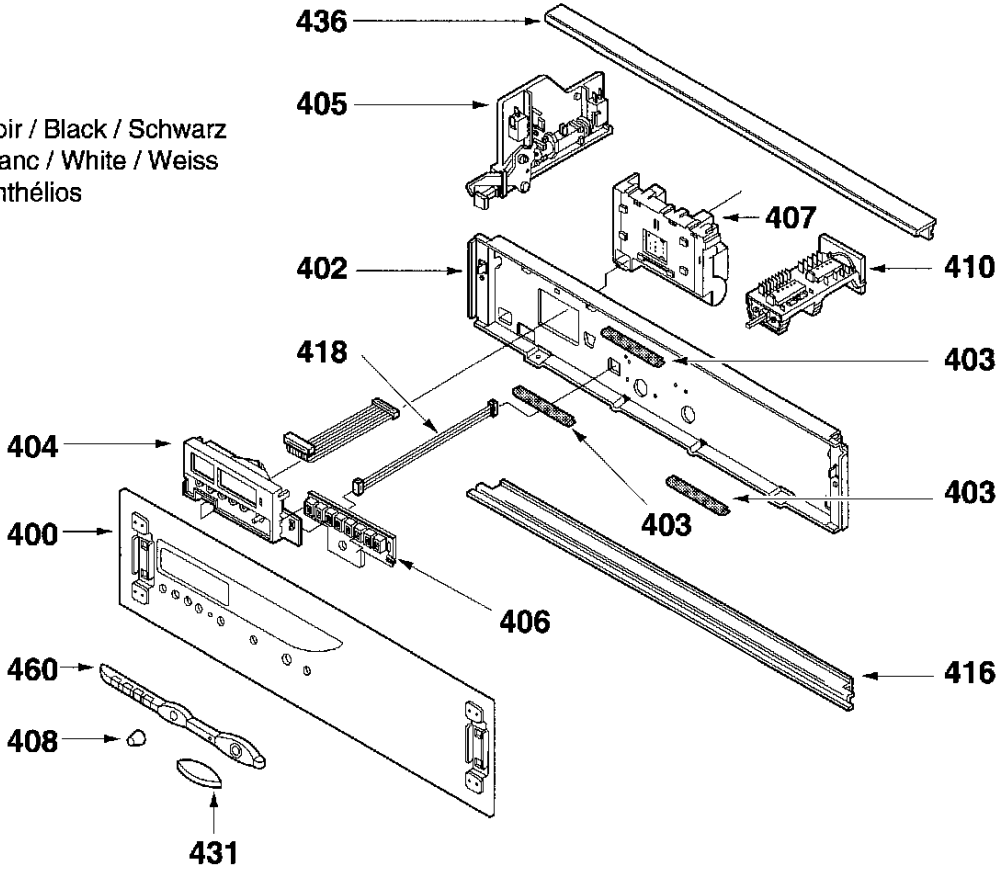

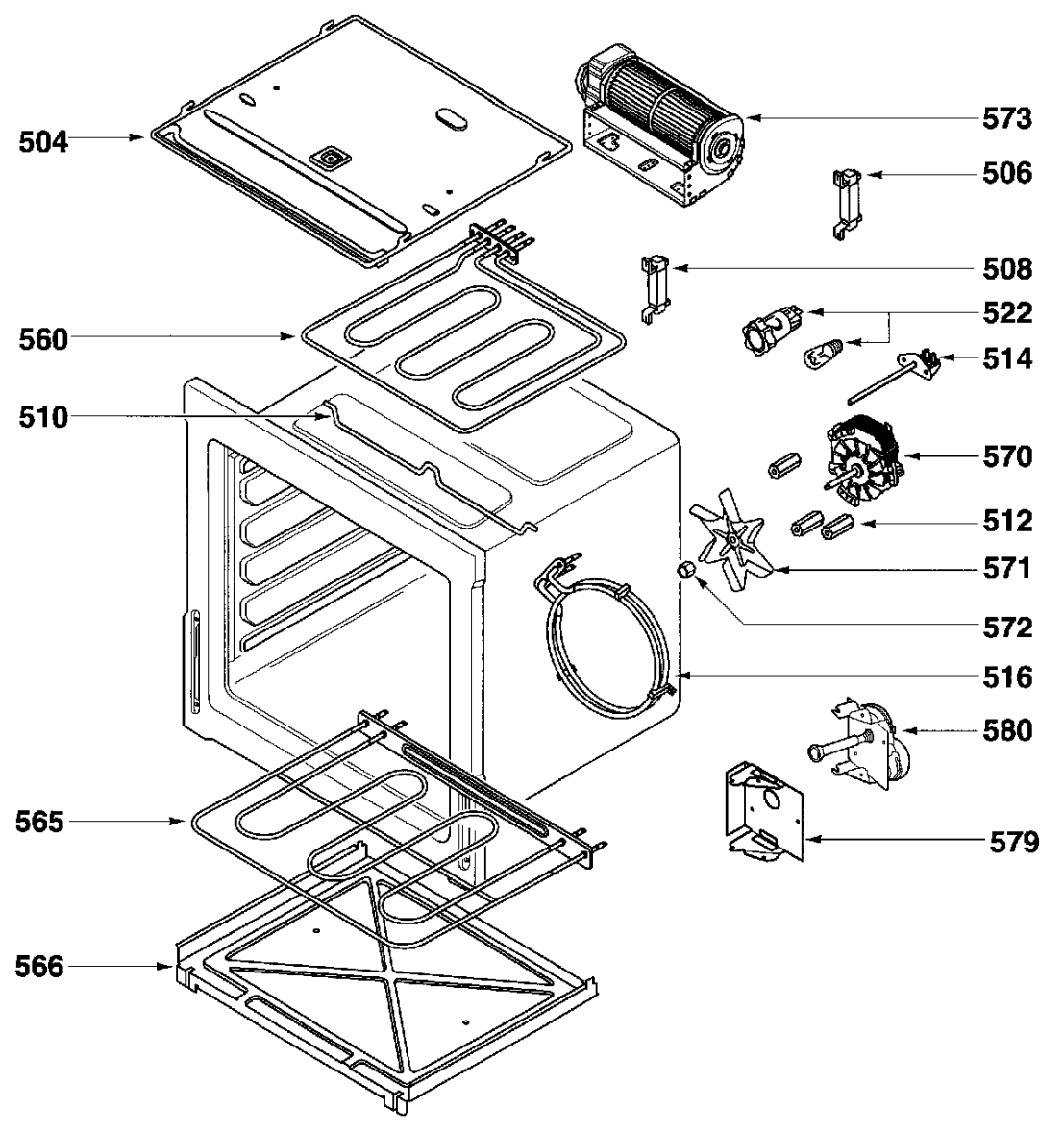
504
573
506
508
522
560
514
510
570
512
571
572
516
580
565
579
566