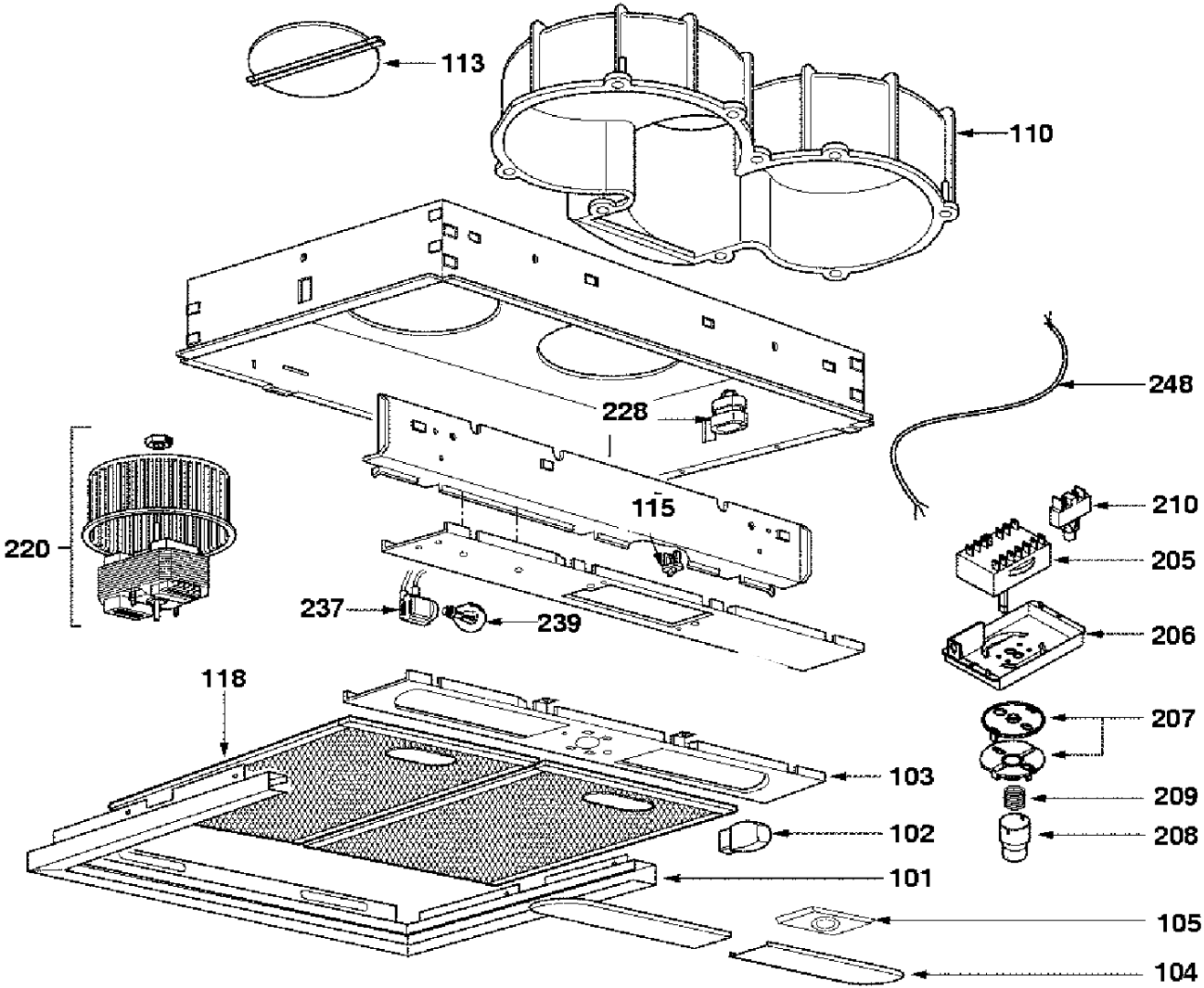
113
110
248
228
115
220
210
205
237
239
206
118
207
103
209
102
208
101
105
104