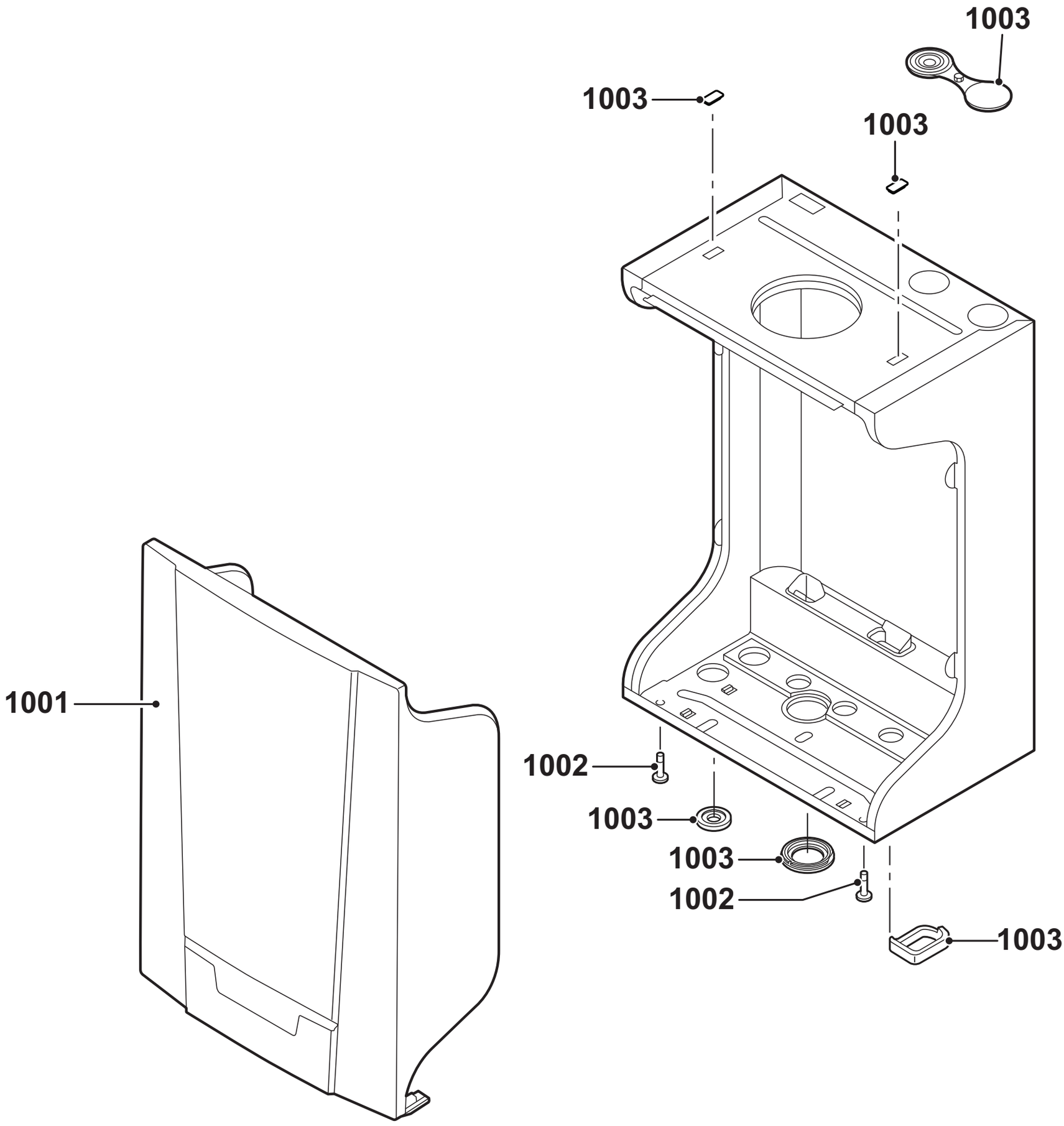
1003
1003
1003
1001
1002
1003
1003
1002
1003

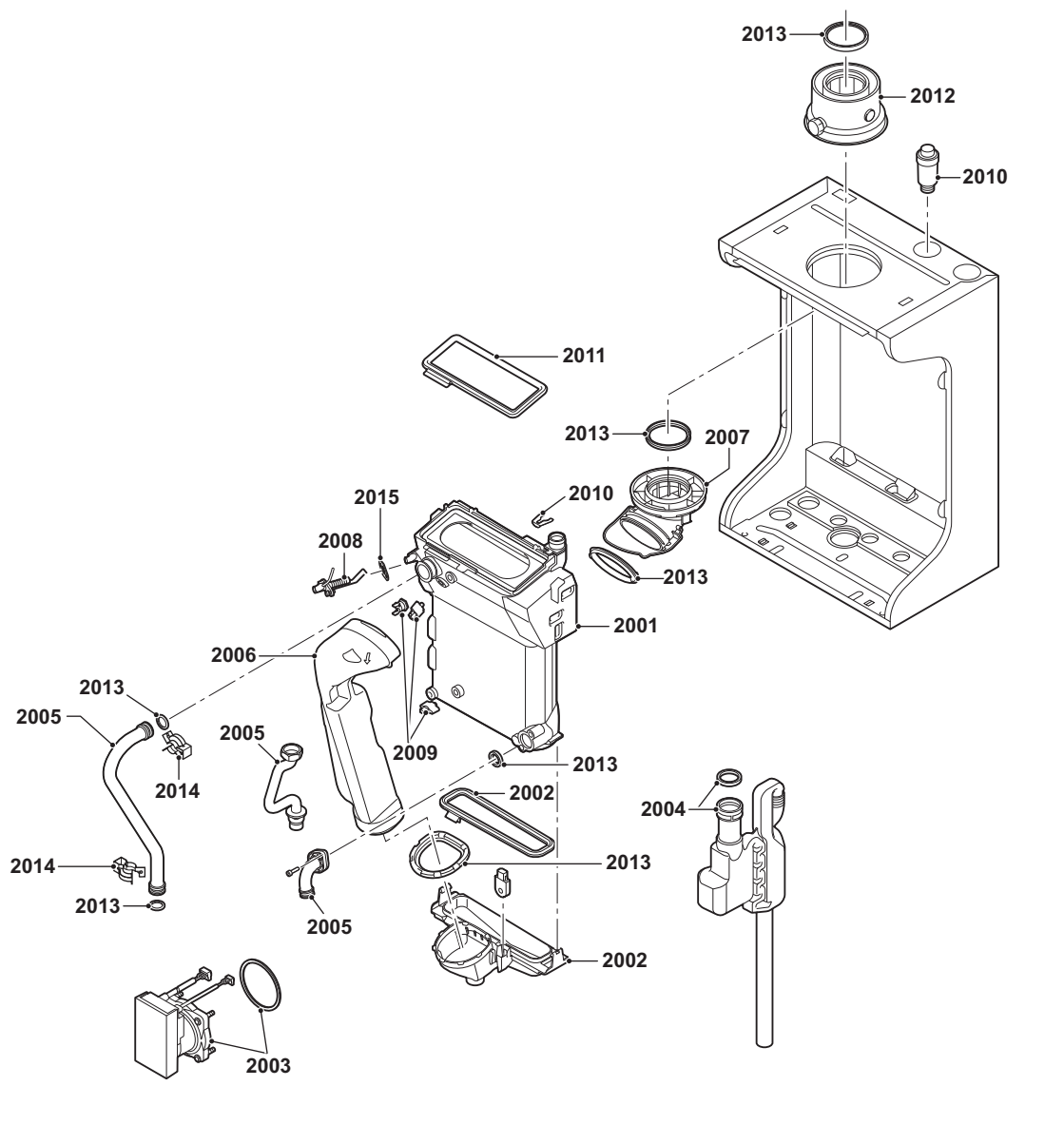
2013
2012
2010
2011
2013
2007
2015
2010
2008
2013
2001
2006
2013
2005
2005
2009
2013
2014
2002
2004
2014
2013
2013
2005
2002
2003

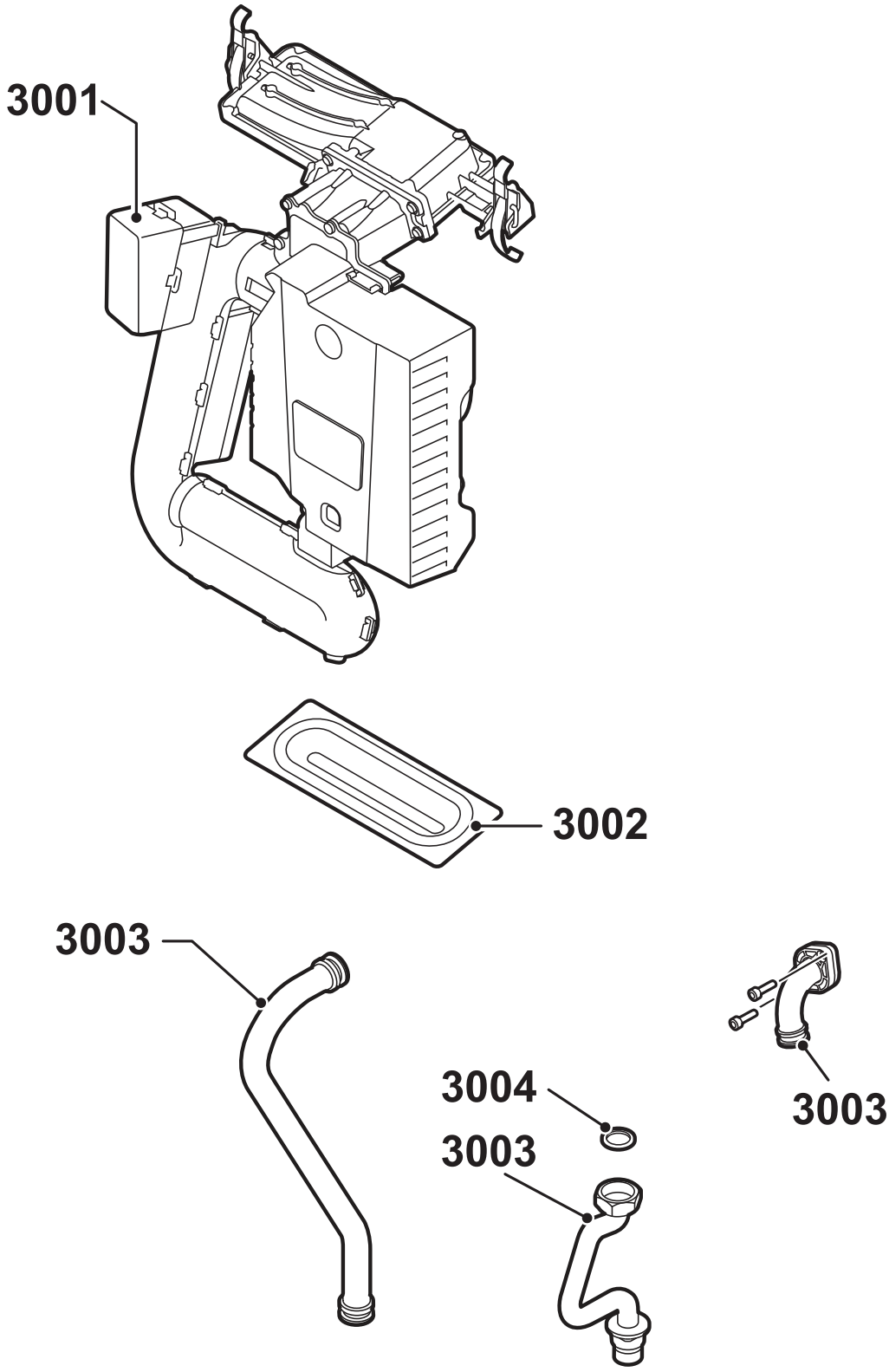
3001
3002
3003
3004
3003
3003

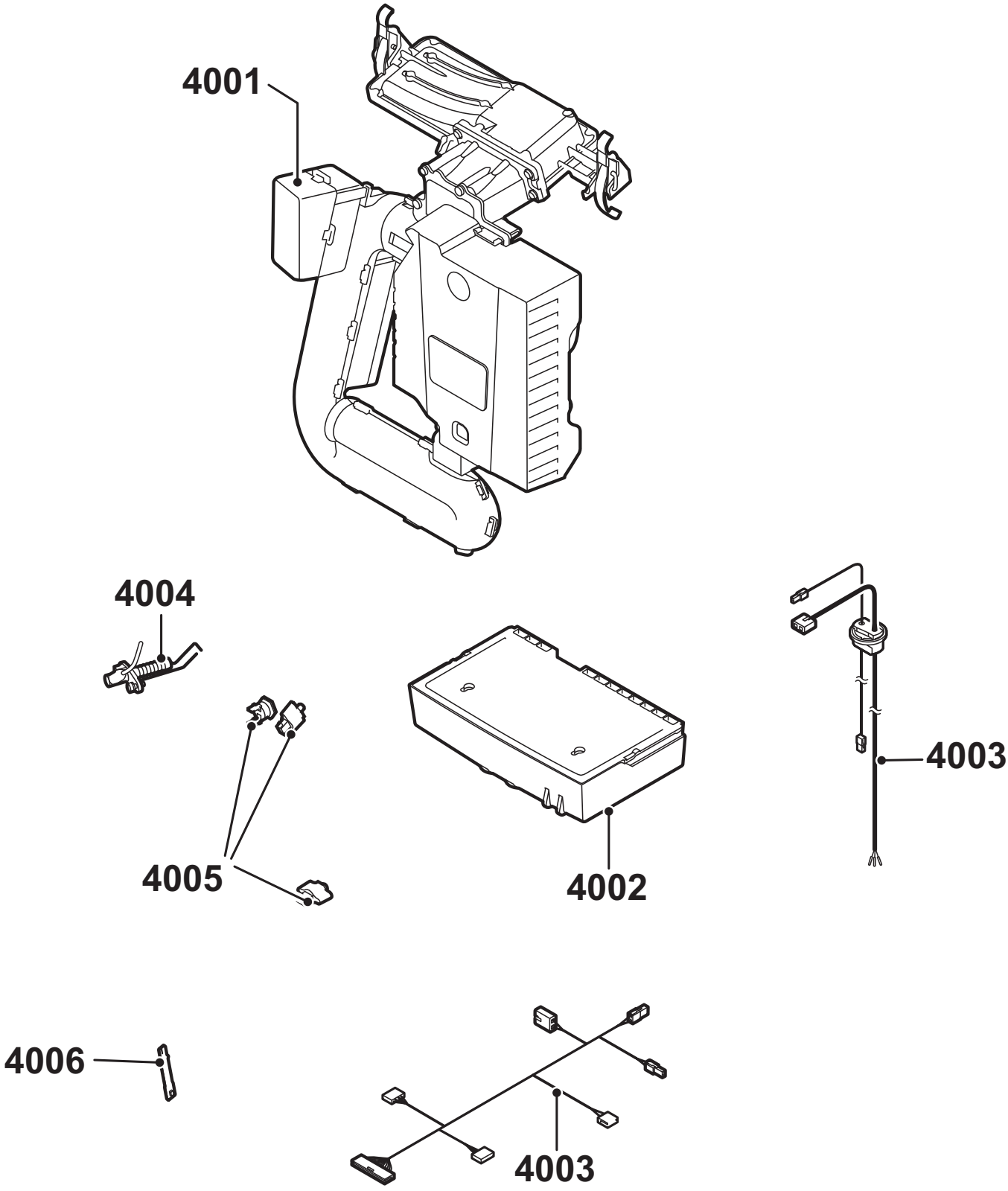
4001
4004
4005
4002
4003
4006
4003

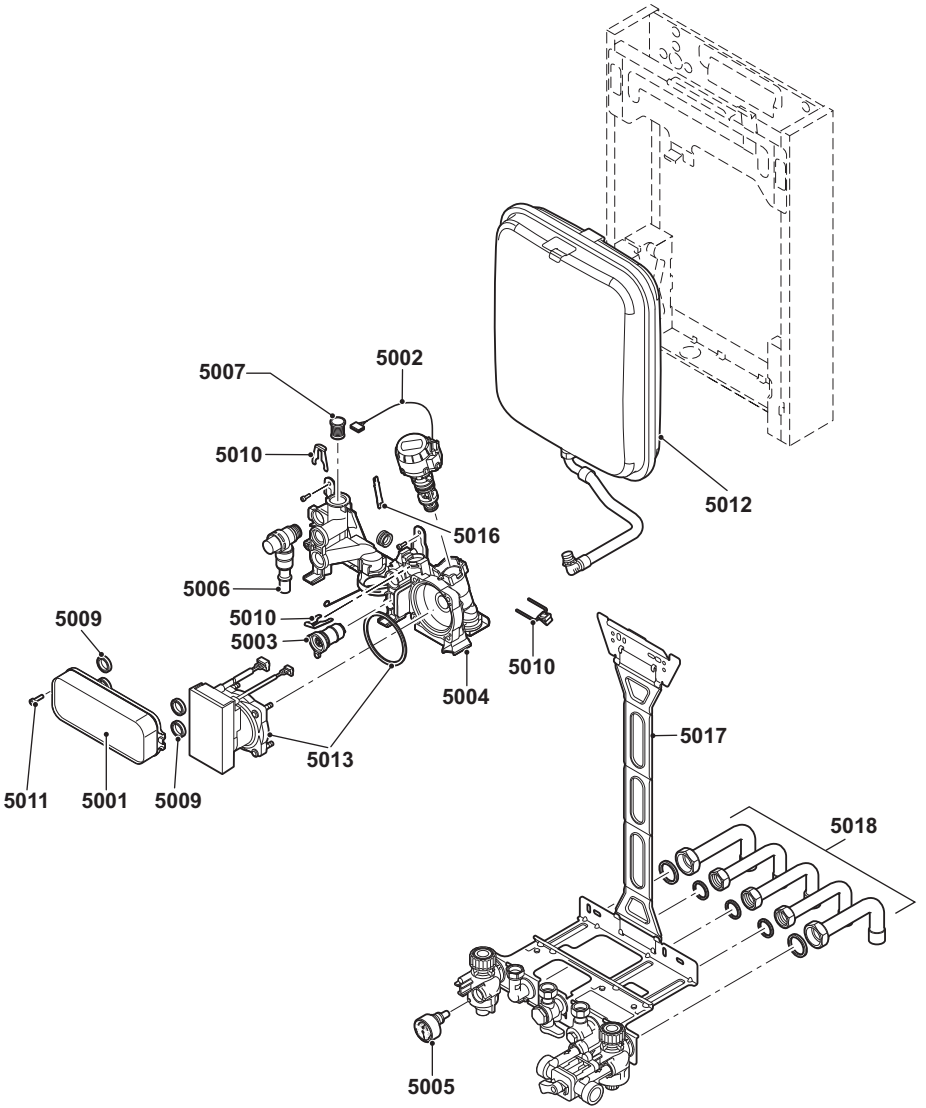
5007
5002
5010
5016
5012
5006
5010
5009
5003
5010
5004
5013
5017
5011
5001
5009
5018
5005