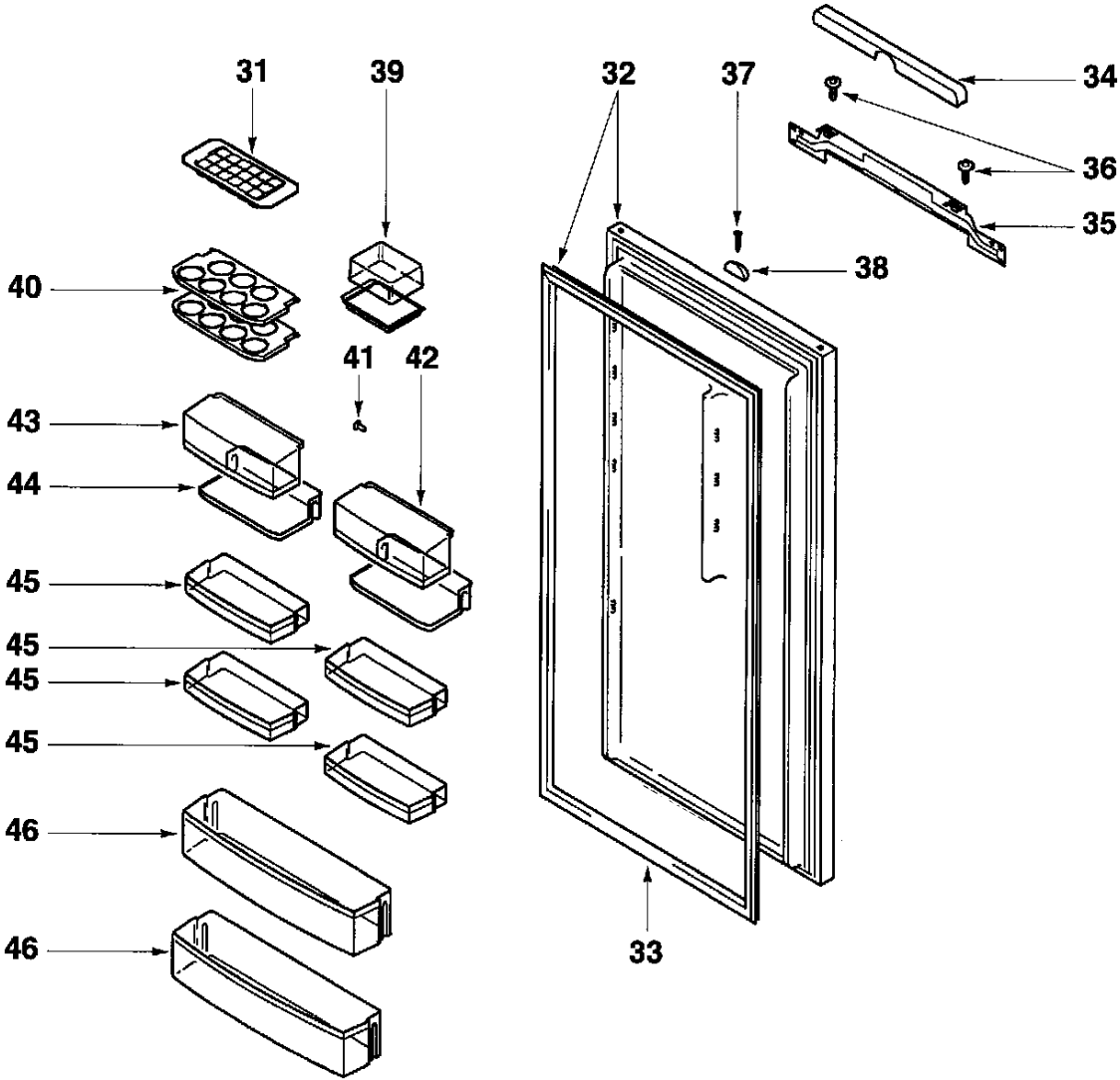
31
39
32
37
34
36
35
38
40
41
42
43
44
45
45
45
45
46
46
33

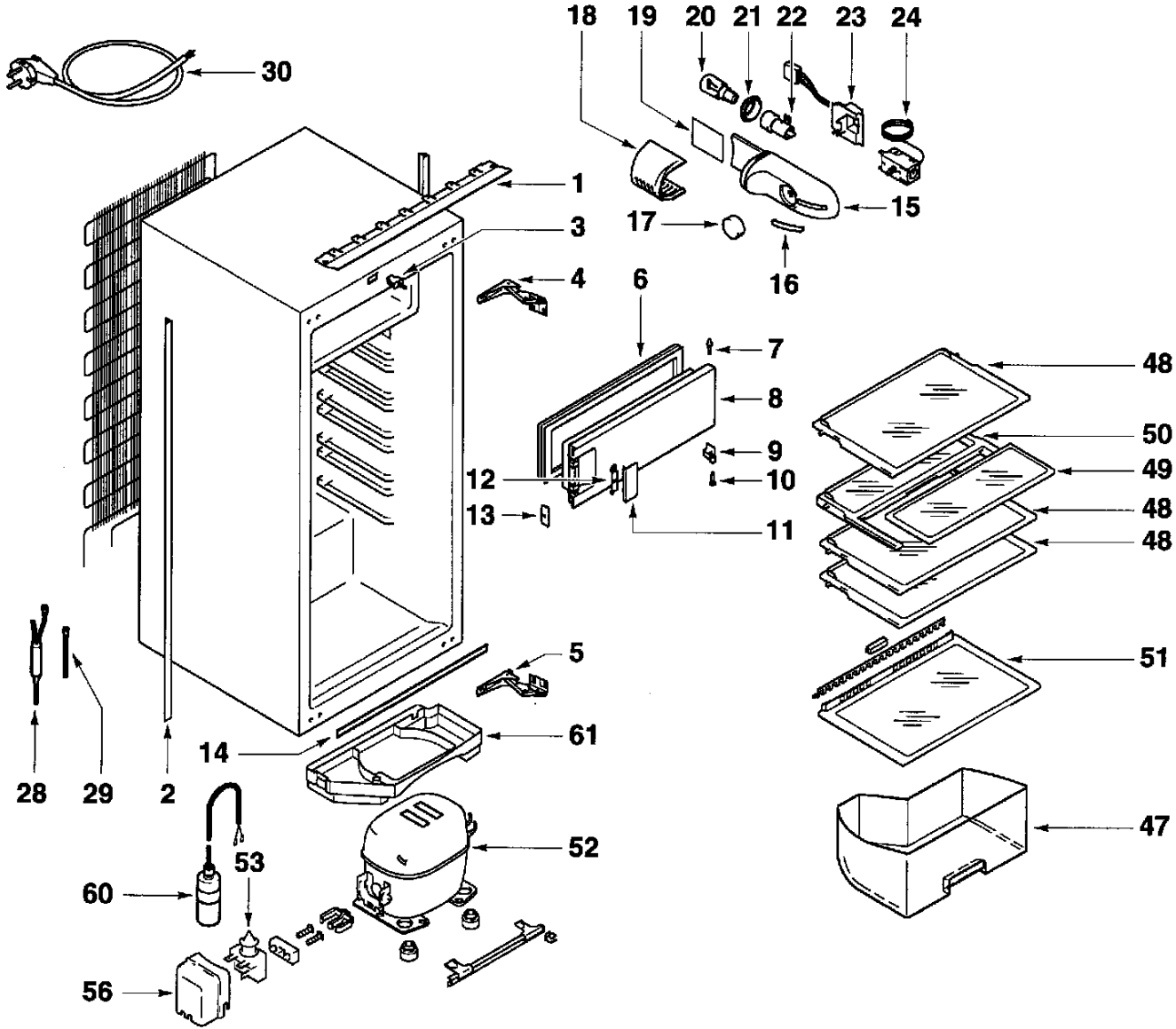
18
19
20
21
22
23
24
30
1
3
4
17
15
16
6
7
8
9
10
11
12
13
48
50
49
48
48
51
5
61
14
28
29
2
52
53
60
56
47