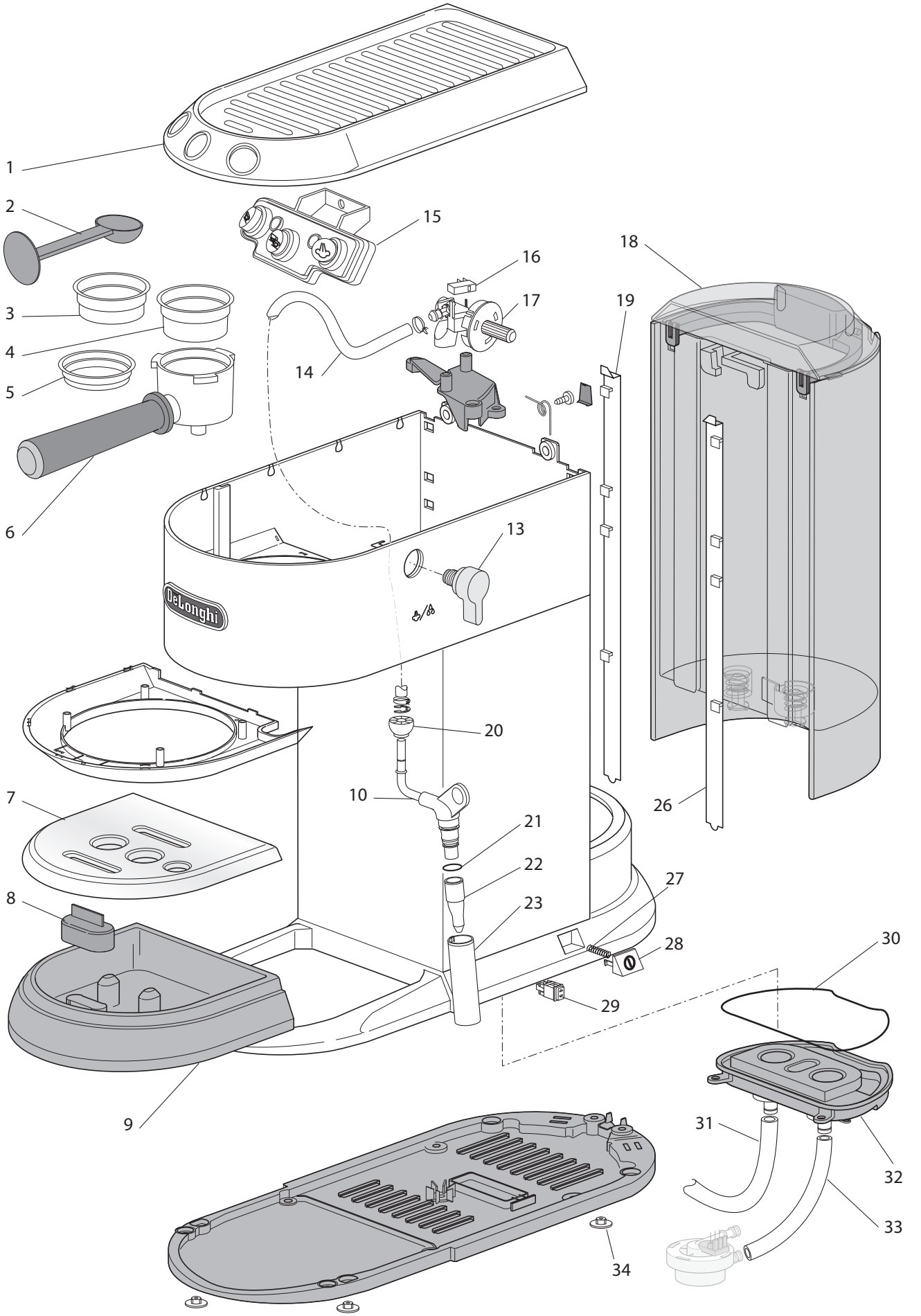
1
2
3
4
5
6
7
8
9
10
13
14
15
16
17
18
19
20
21
22
23
26
27
28
29
30
31
32
33
34
DeLonghi

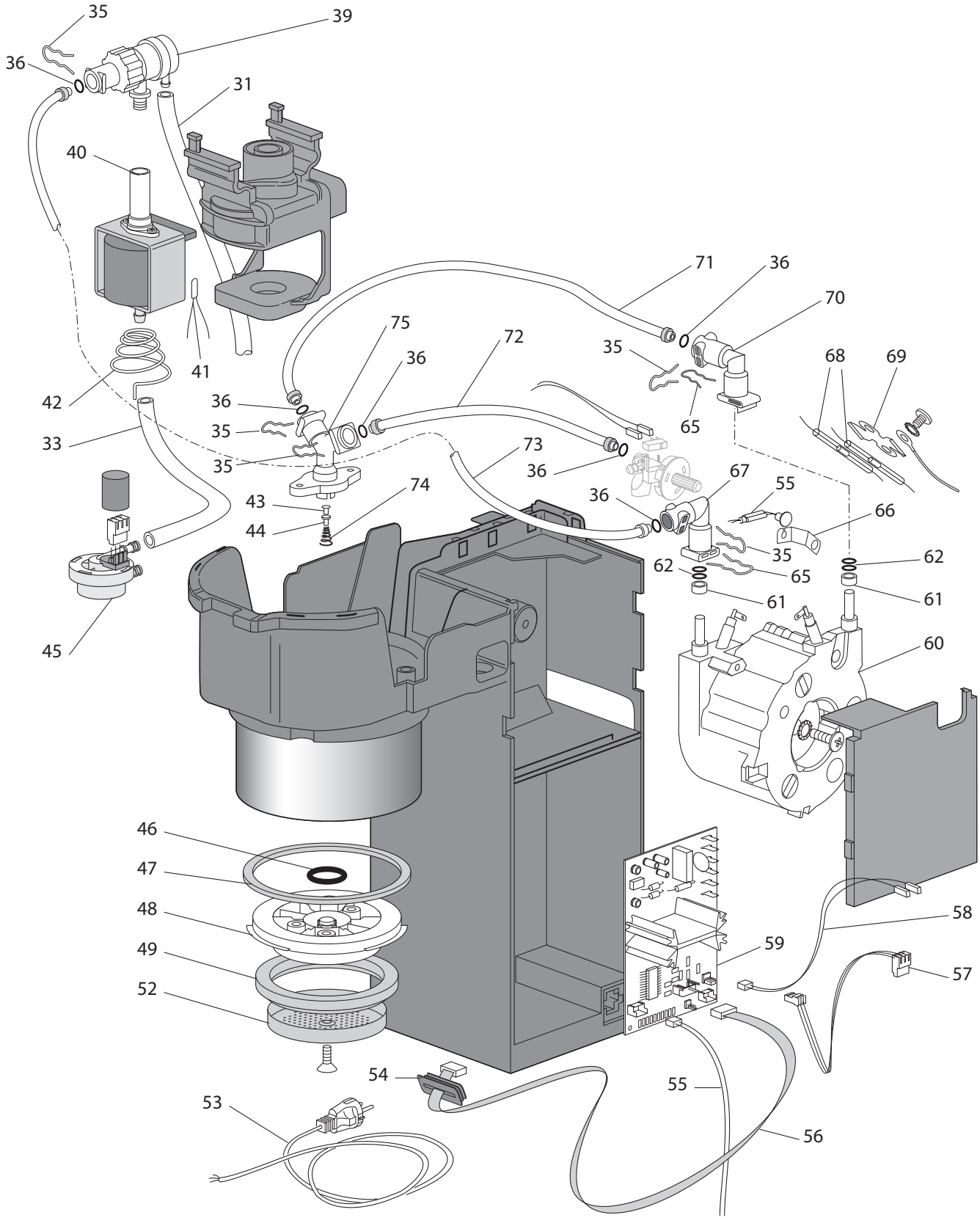
35
39
36
31
40
71
36
70
75
72
35
68
69
36
41
42
36
35
65
33
35
73
36
67
55
43
74
36
66
44
35
62
62
65
61
61
45
60
46
47
48
58
59
49
57
52
54
55
53
56