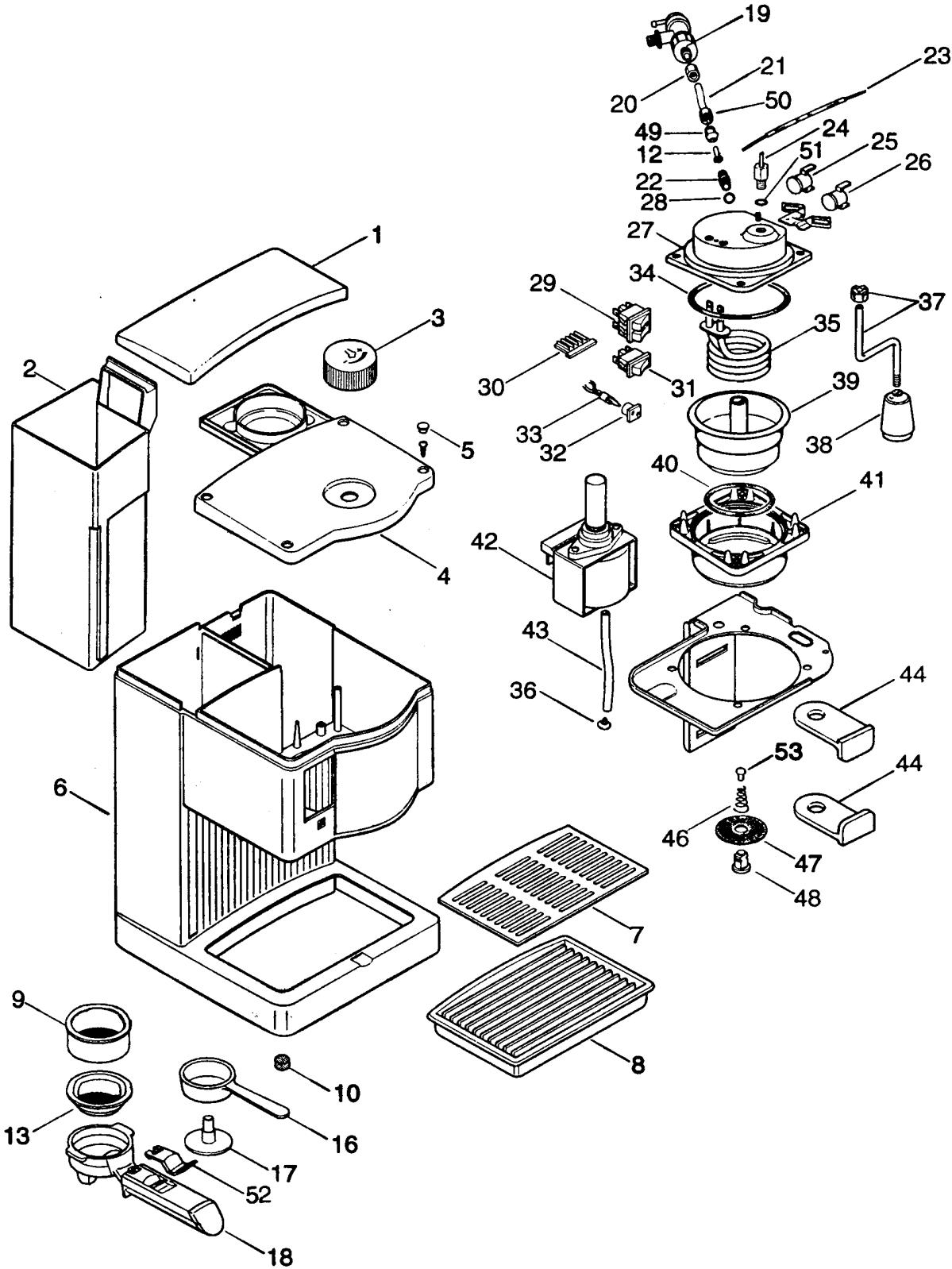
19
21
23
20
50
49
24
12
51
25
22
26
28
27
1
34
29
37
3
35
2
30
31
39
33
5
32
38
40
41
42
4
43
44
36
53
6
44
46
47
48
7
9
8
10
13
16
17
52
18