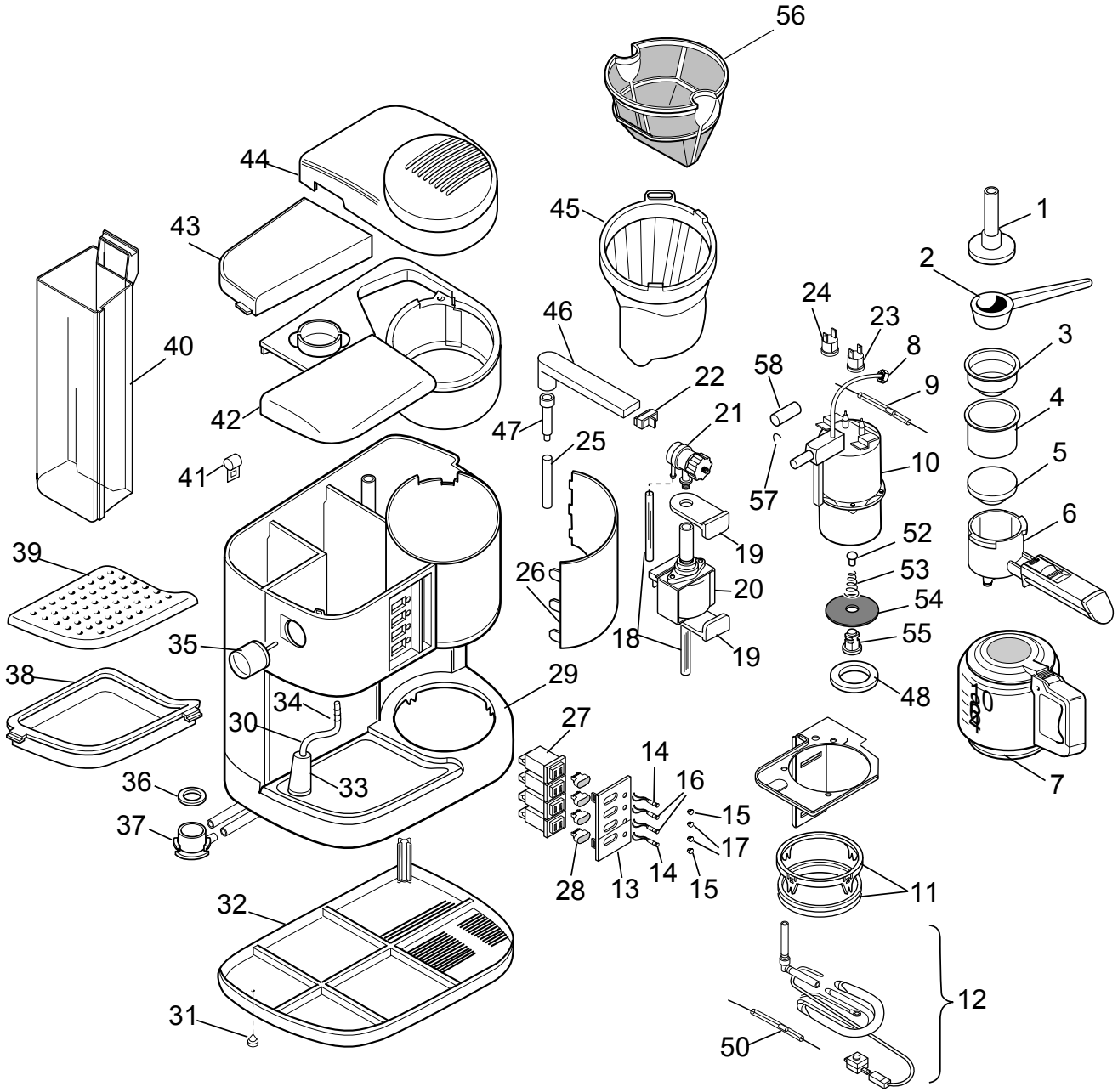
56
44
45
43
1
2
24
23
46
8
3
40
58
22
9
4
42
21
47
25
10
5
41
57
6
52
19
39
26
53
20
54
18
55
35
19
38
29
48
34
30
27
14
16
7
36
33
15
37
17
28
13
14
15
11
32
12
31
50