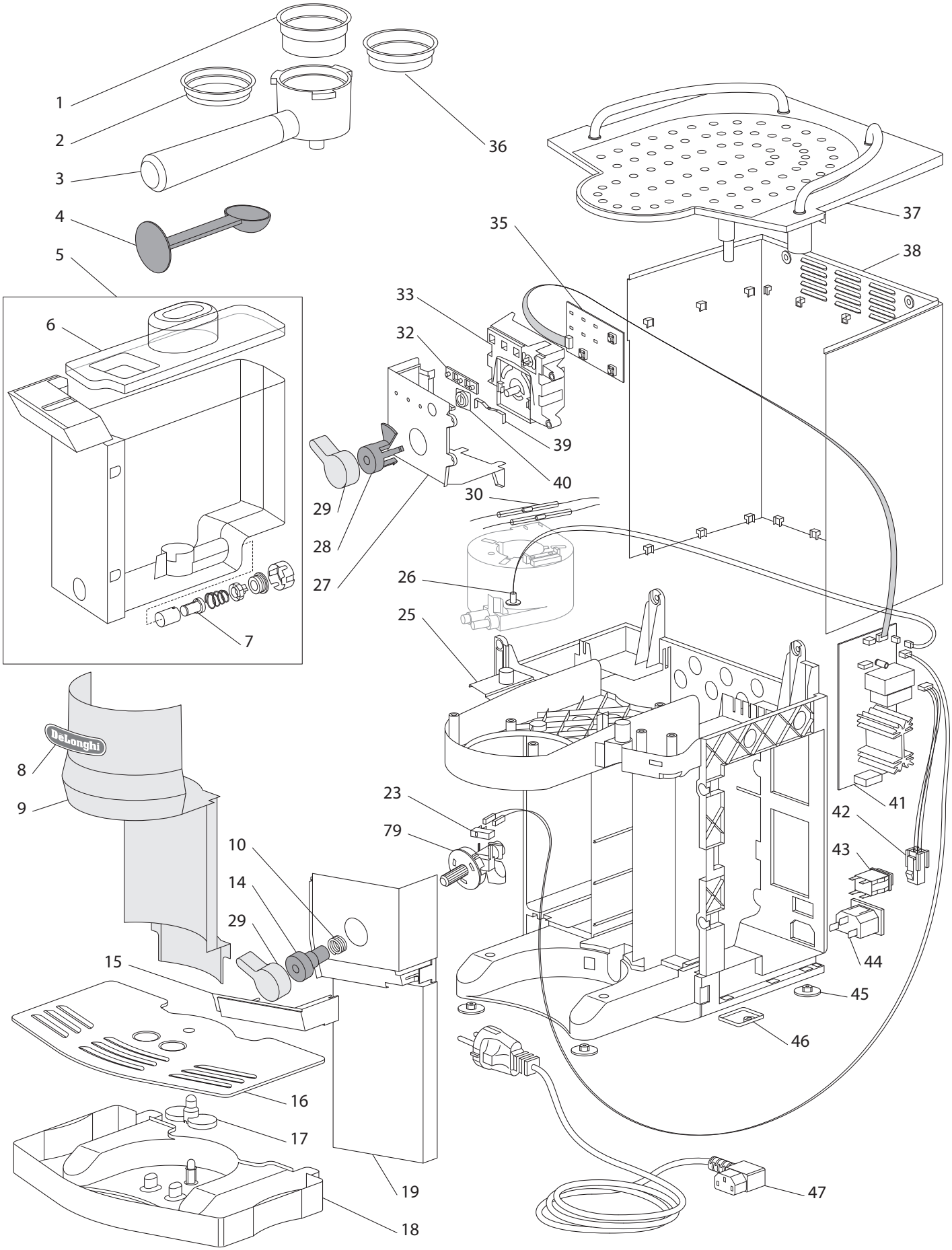
1
2
3
4
5
6
7
8
9
10
14
15
16
17
18
19
23
25
26
27
28
29
30
32
33
35
36
37
38
39
40
41
42
43
44
45
46
47
79
DeLonghi

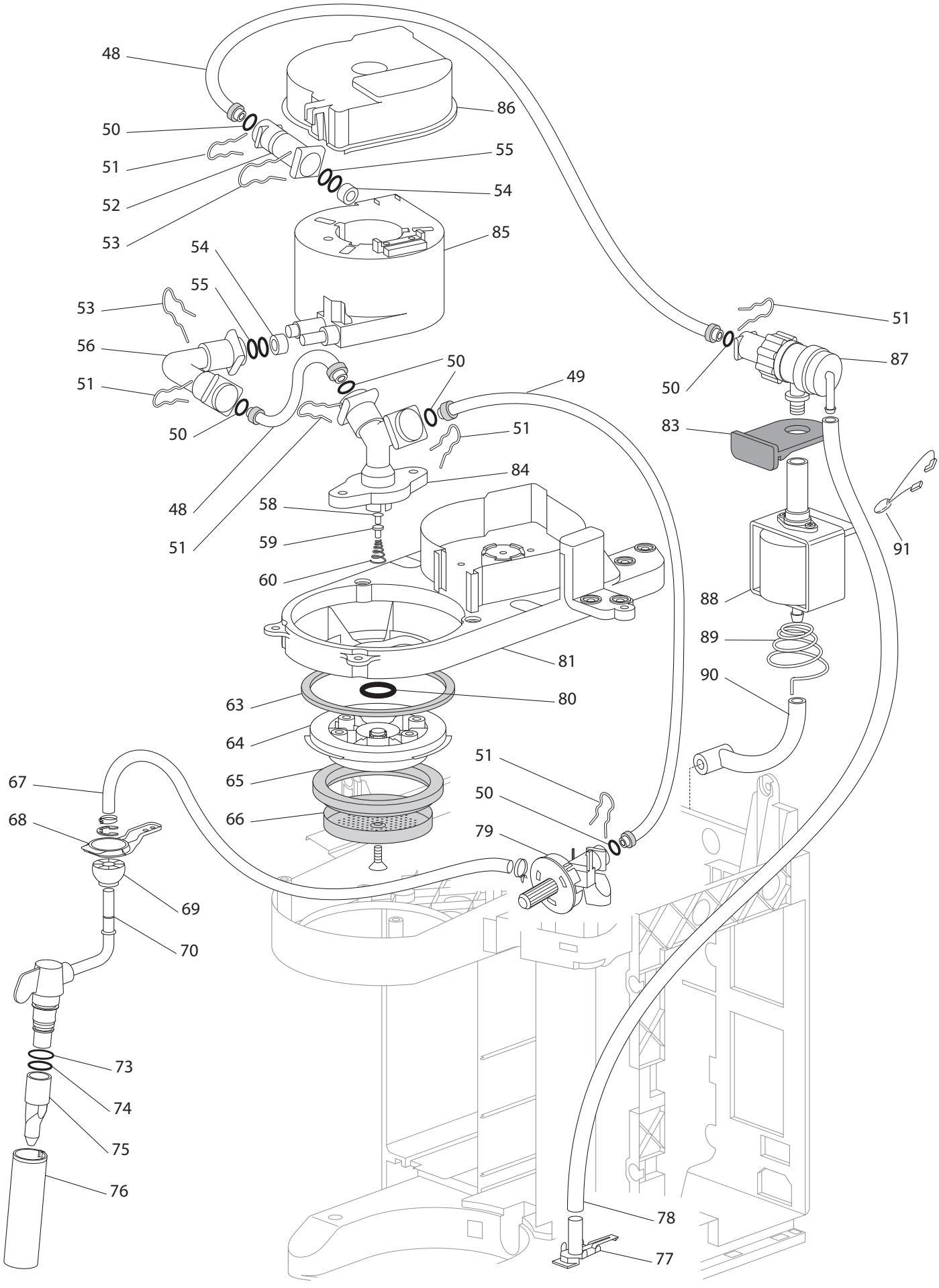
48
86
50
51
55
52
54
53
85
54
55
53
56
51
50
49
50
51
87
50
83
51
84
48
58
51
59
91
60
88
89
81
90
63
80
64
51
67
65
50
68
66
79
69
70
73
74
75
76
78
77