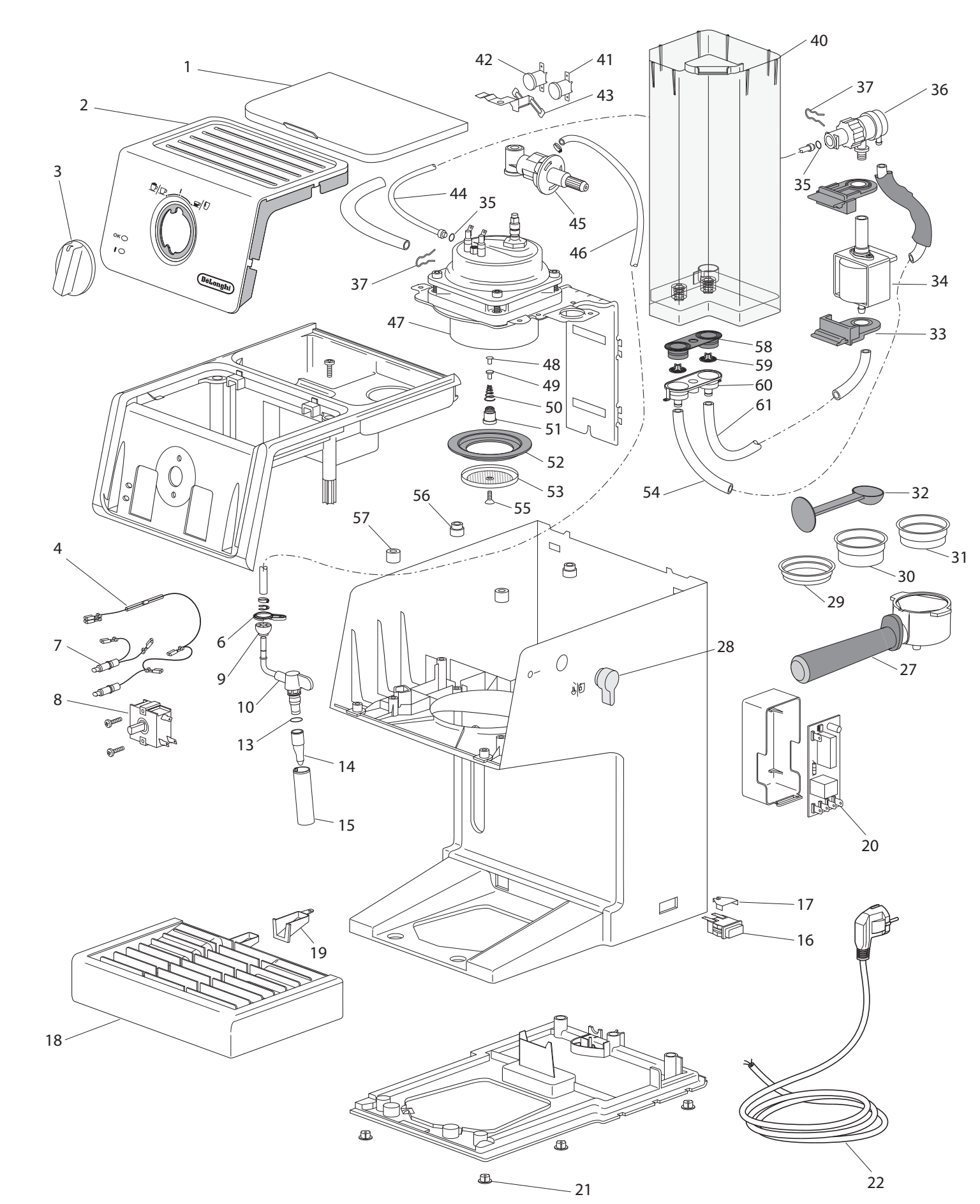
1
2
3
42
41
43
40
37
36
35
44
35
45
46
37
34
47
33
58
48
59
49
60
50
61
51
52
53
54
32
56
55
57
31
4
30
29
6
7
28
9
27
8
10
13
14
15
20
17
16
19
18
21
22