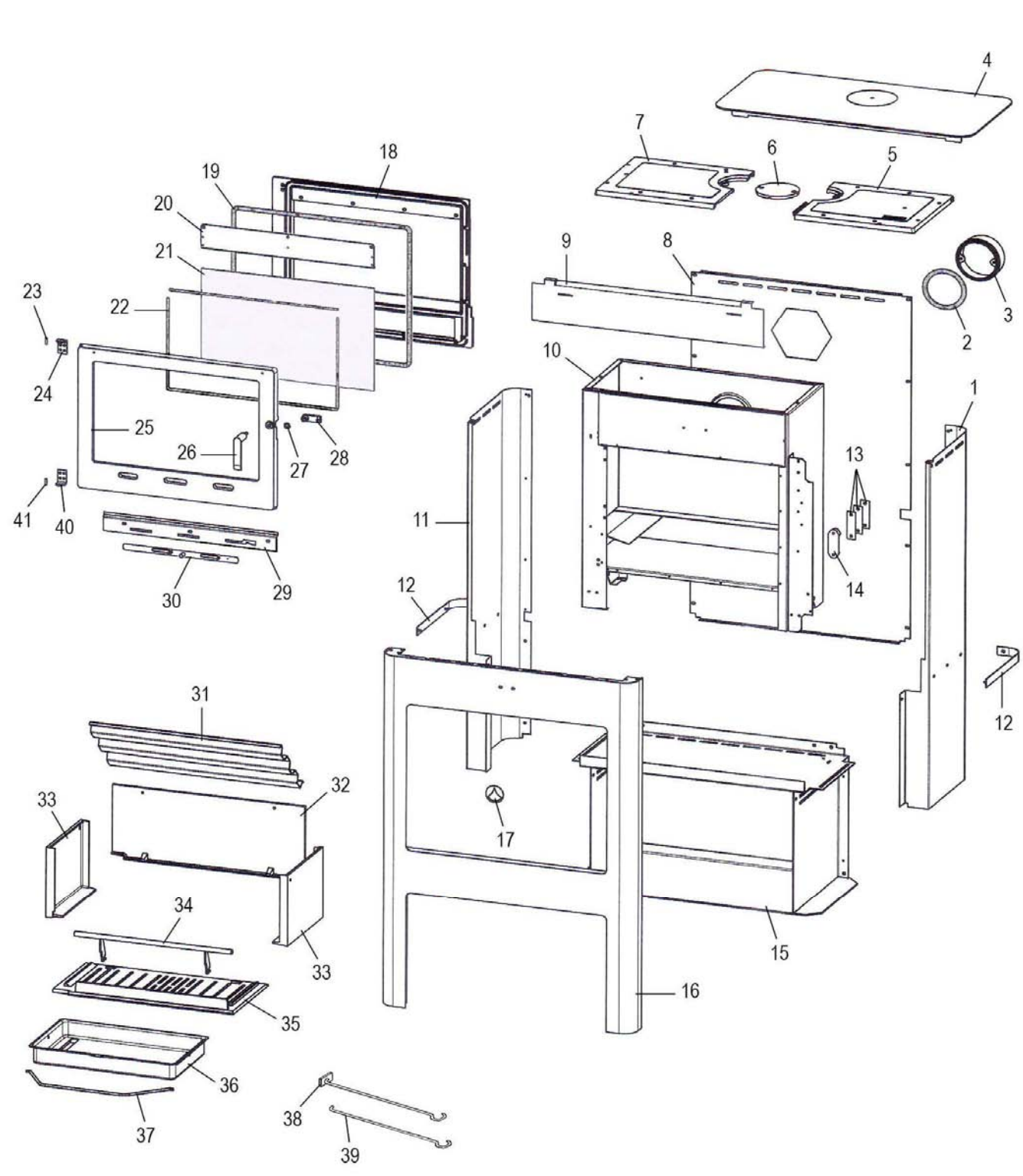
4
7
6
5
18
19
20
21
22
9
8
3
2
23
24
25
26
27
28
10
1
13
41
40
11
14
12
30
29
12
31
32
33
17
33
34
15
33
16
35
36
37
38
39