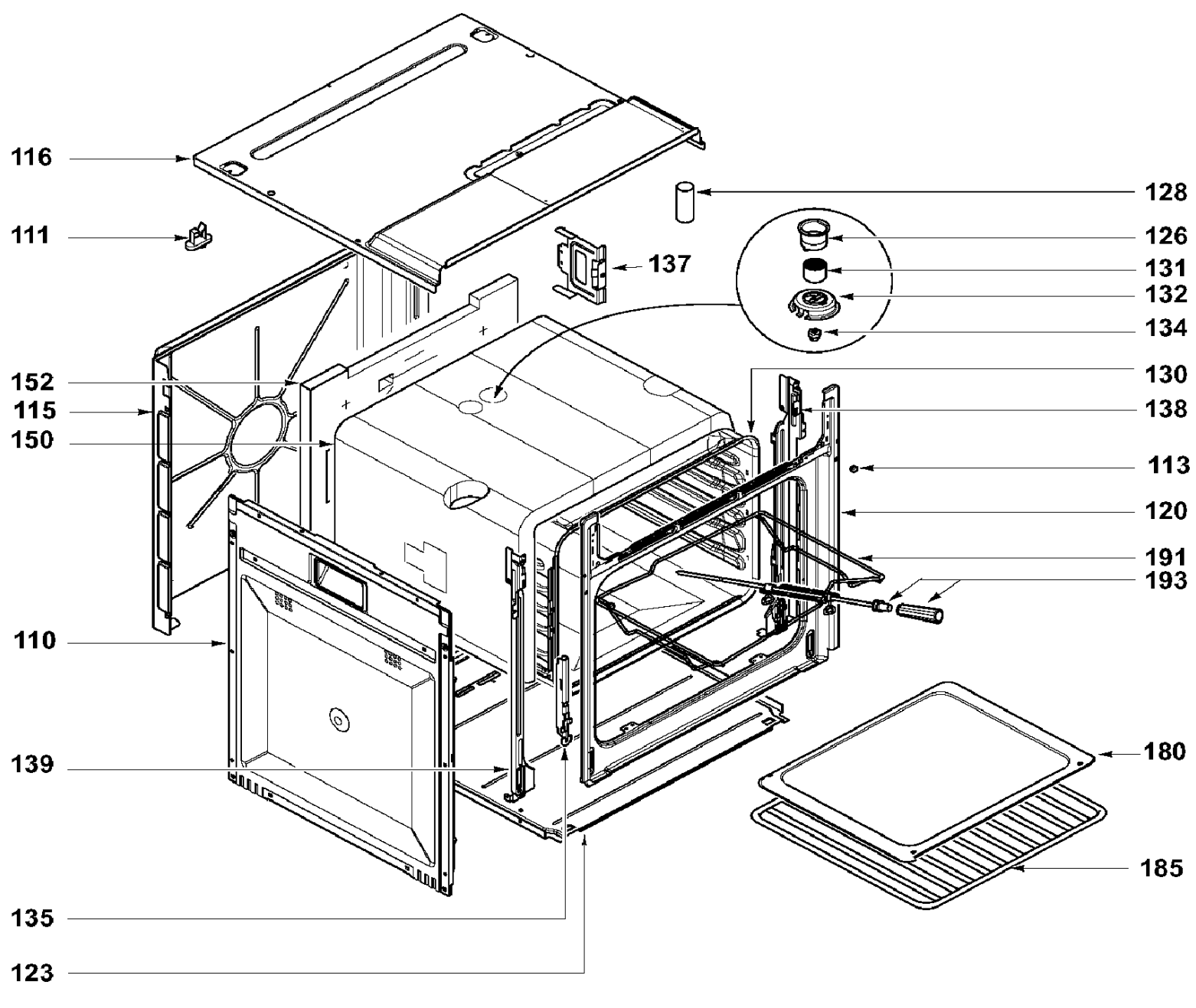
116
111
152
115
150
110
139
135
123
128
126
131
132
134
137
130
138
113
120
191
193
180
185

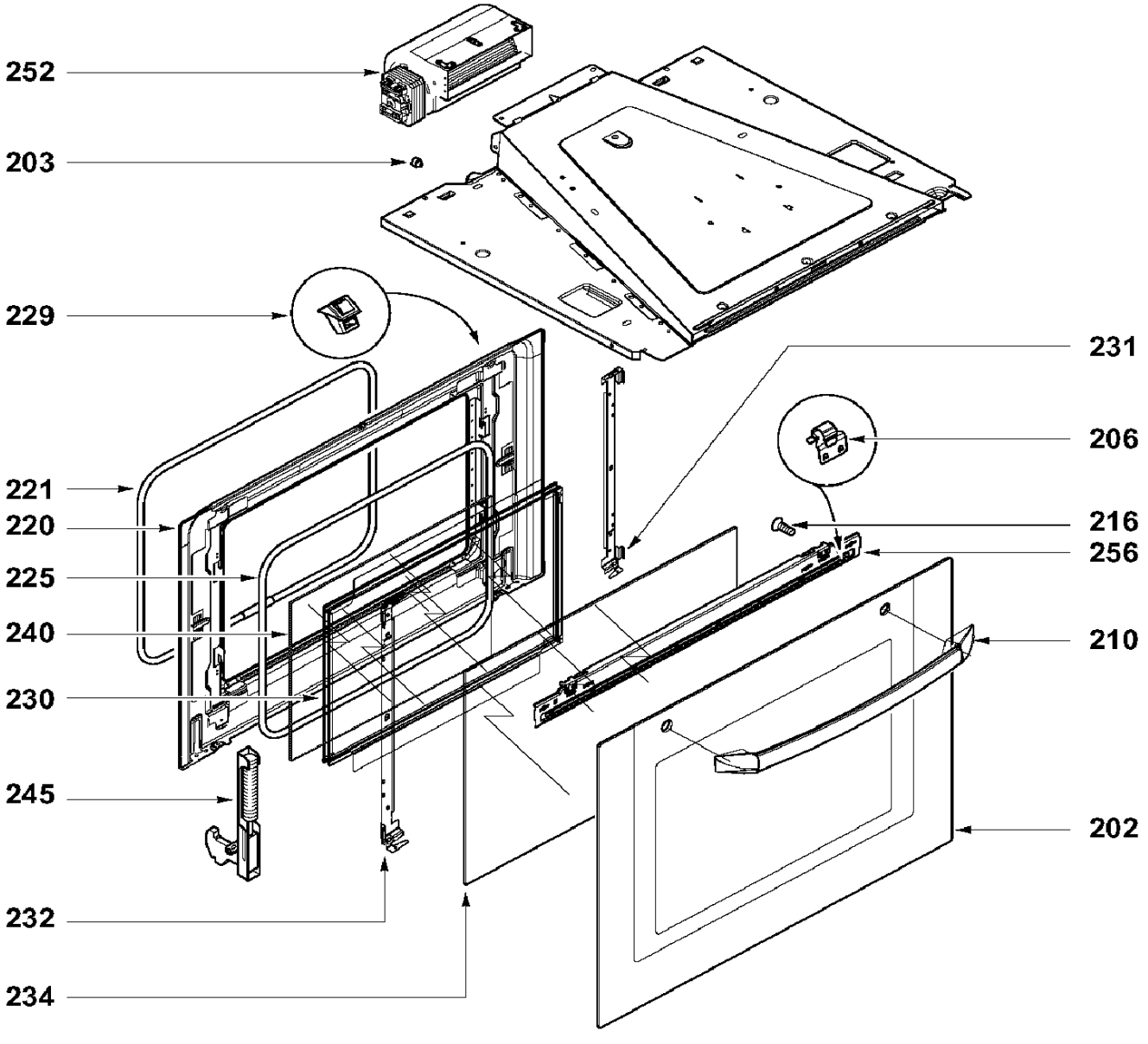
252
203
229
231
206
221
220
216
256
225
240
210
230
245
202
232
234

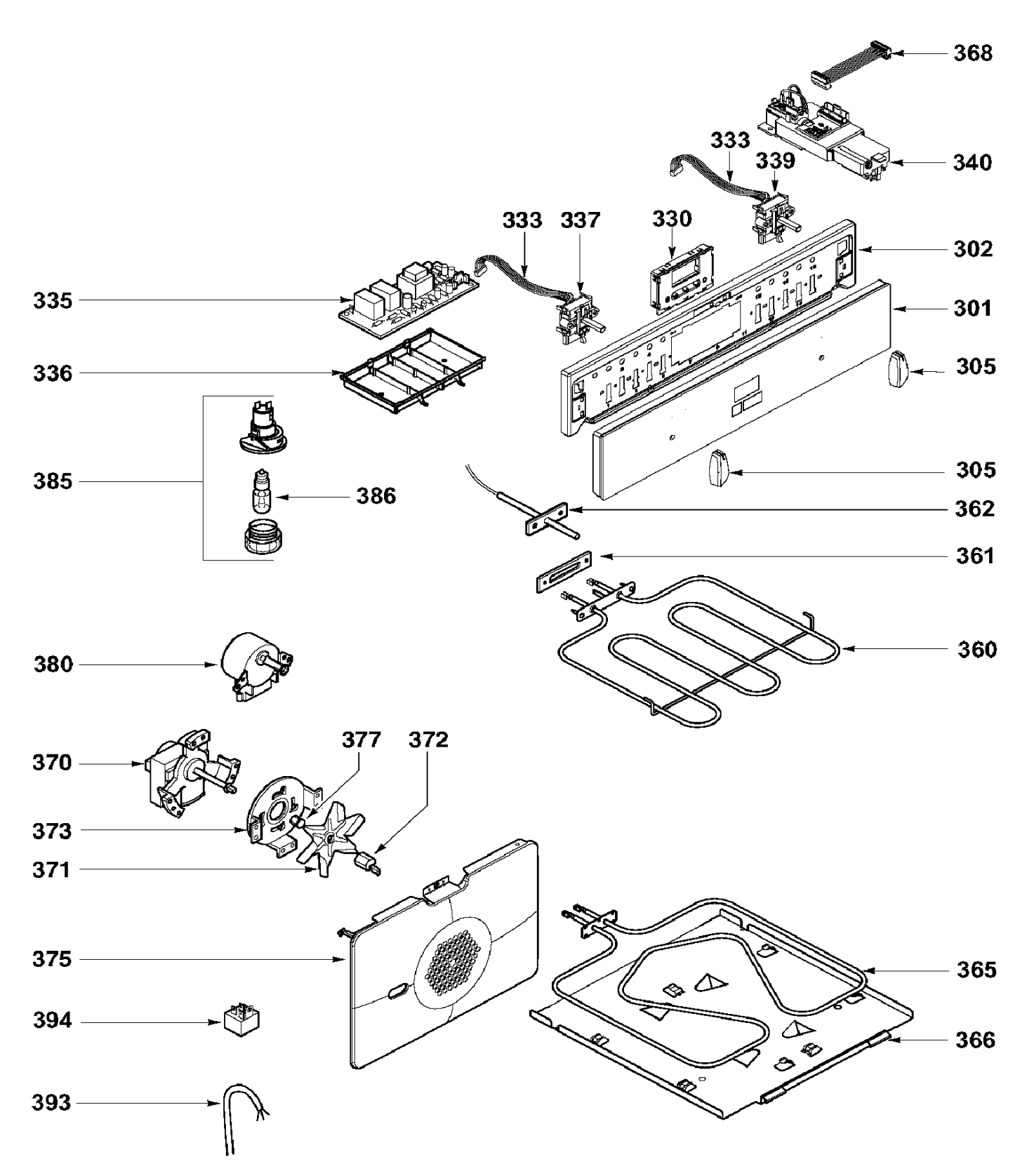
368
333
339
340
333
337
330
302
335
301
336
305
385
386
305
362
361
360
380
370
377
372
373
371
375
365
394
366
393