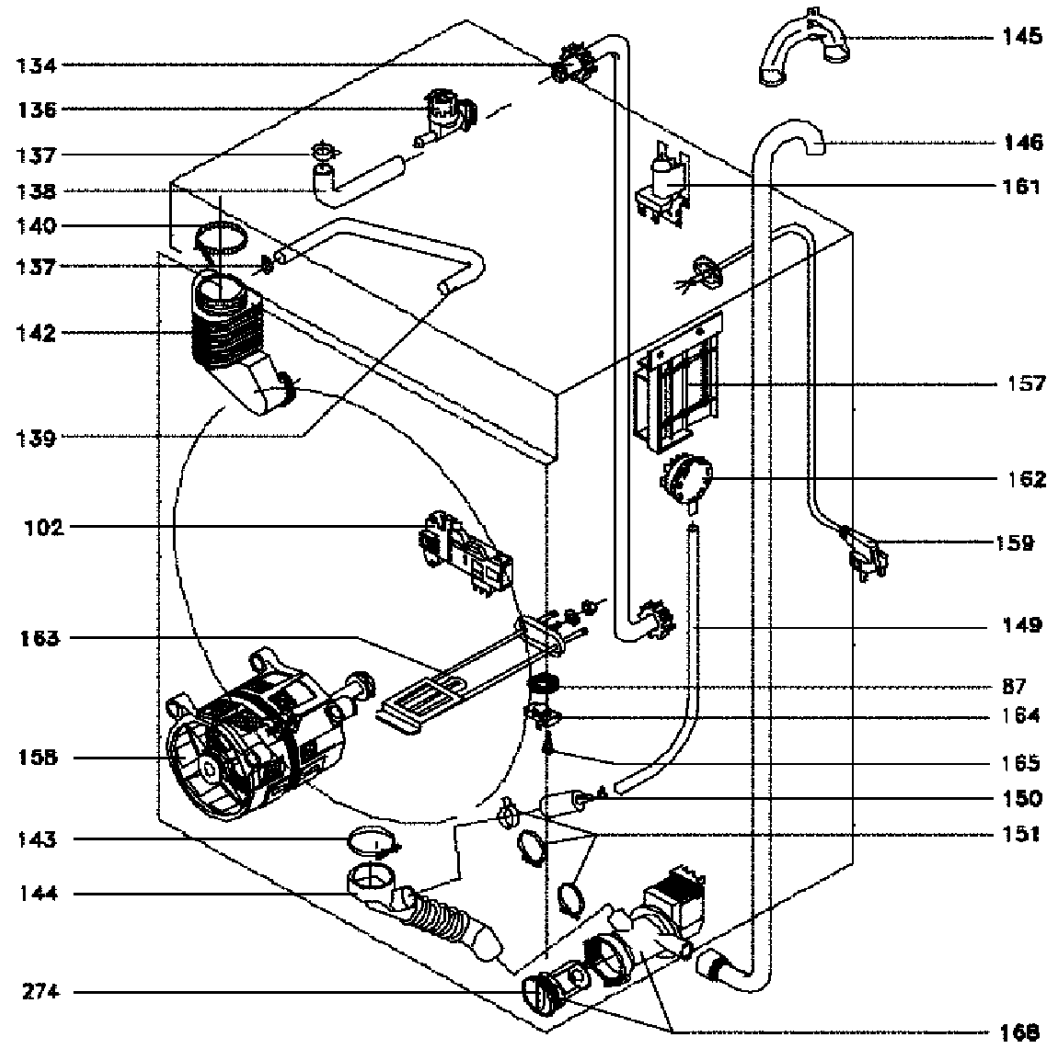
134
136
137
138
140
137
142
139
102
163
158
143
144
274
145
146
161
157
162
159
149
87
164
165
150
151
168

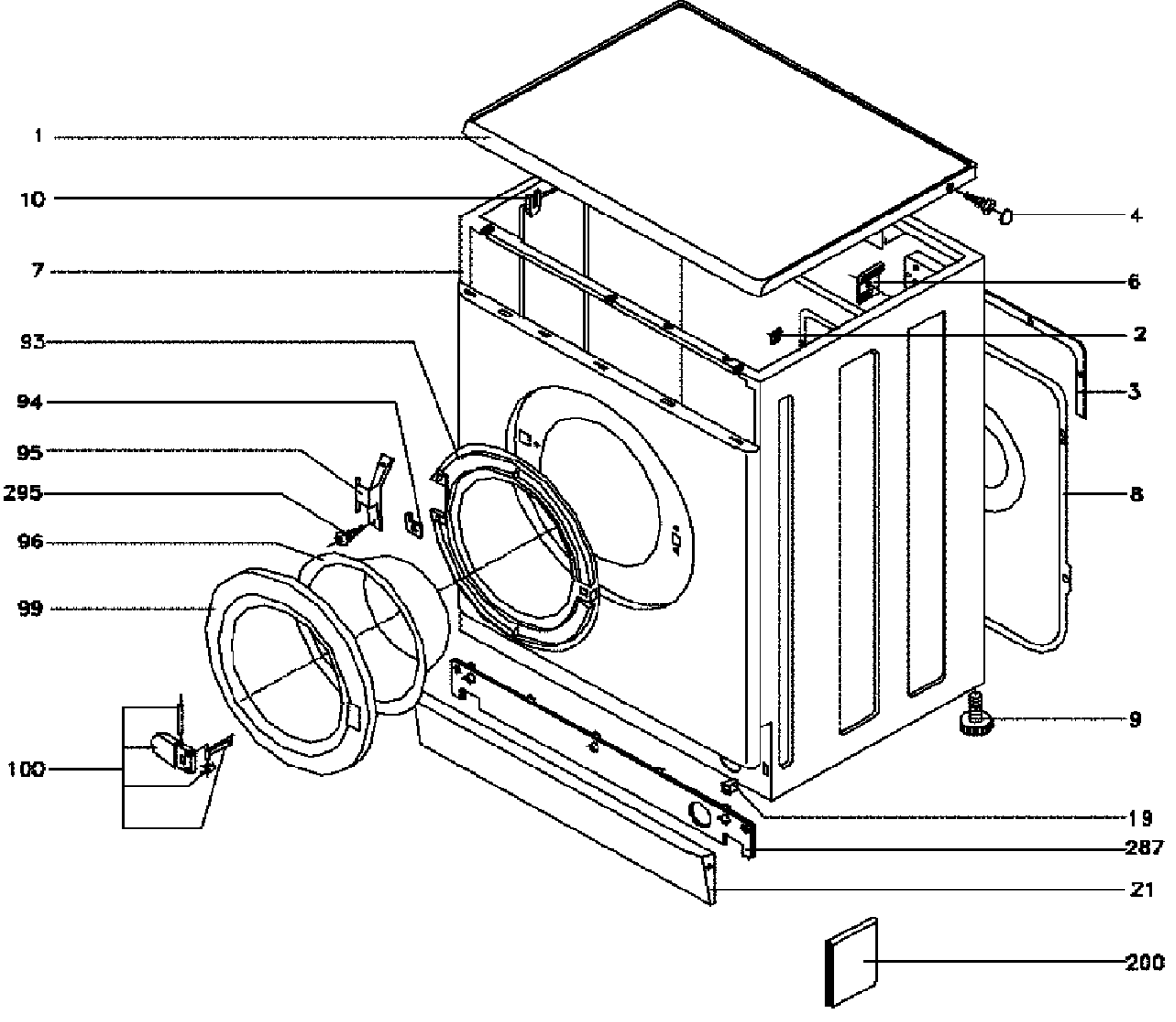
1
10
7
93
94
95
295
96
99
100
4
6
2
3
8
9
19
287
21
200

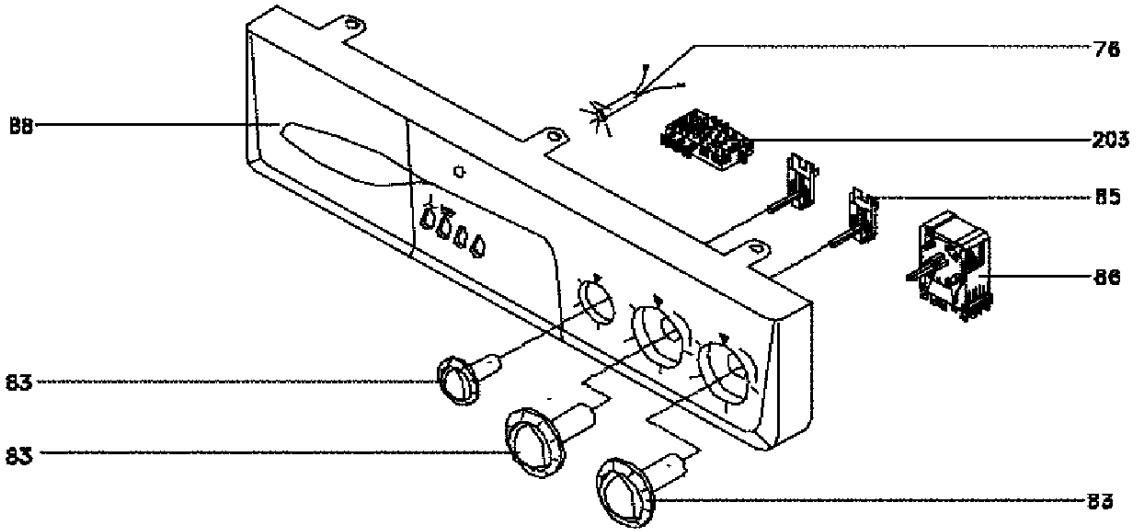
76
88
203
85
86
83
83
83

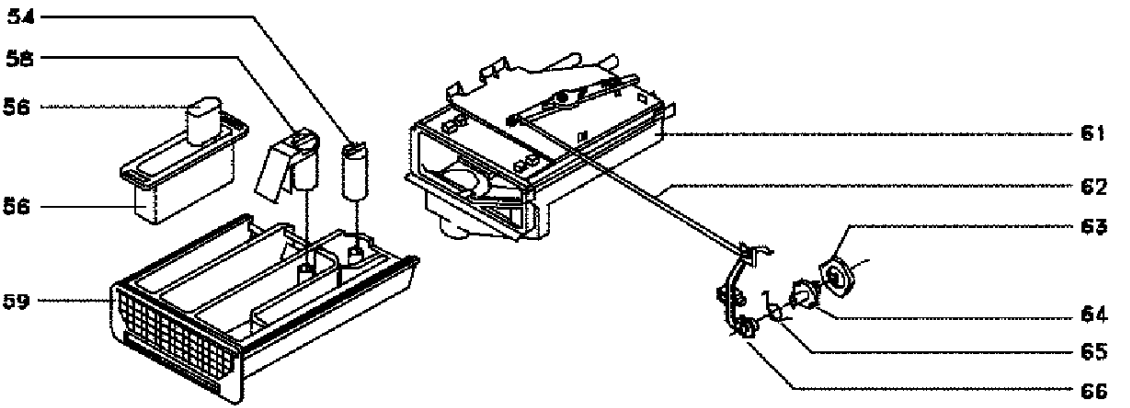
54
58
56
56
59
61
62
63
64
65
66

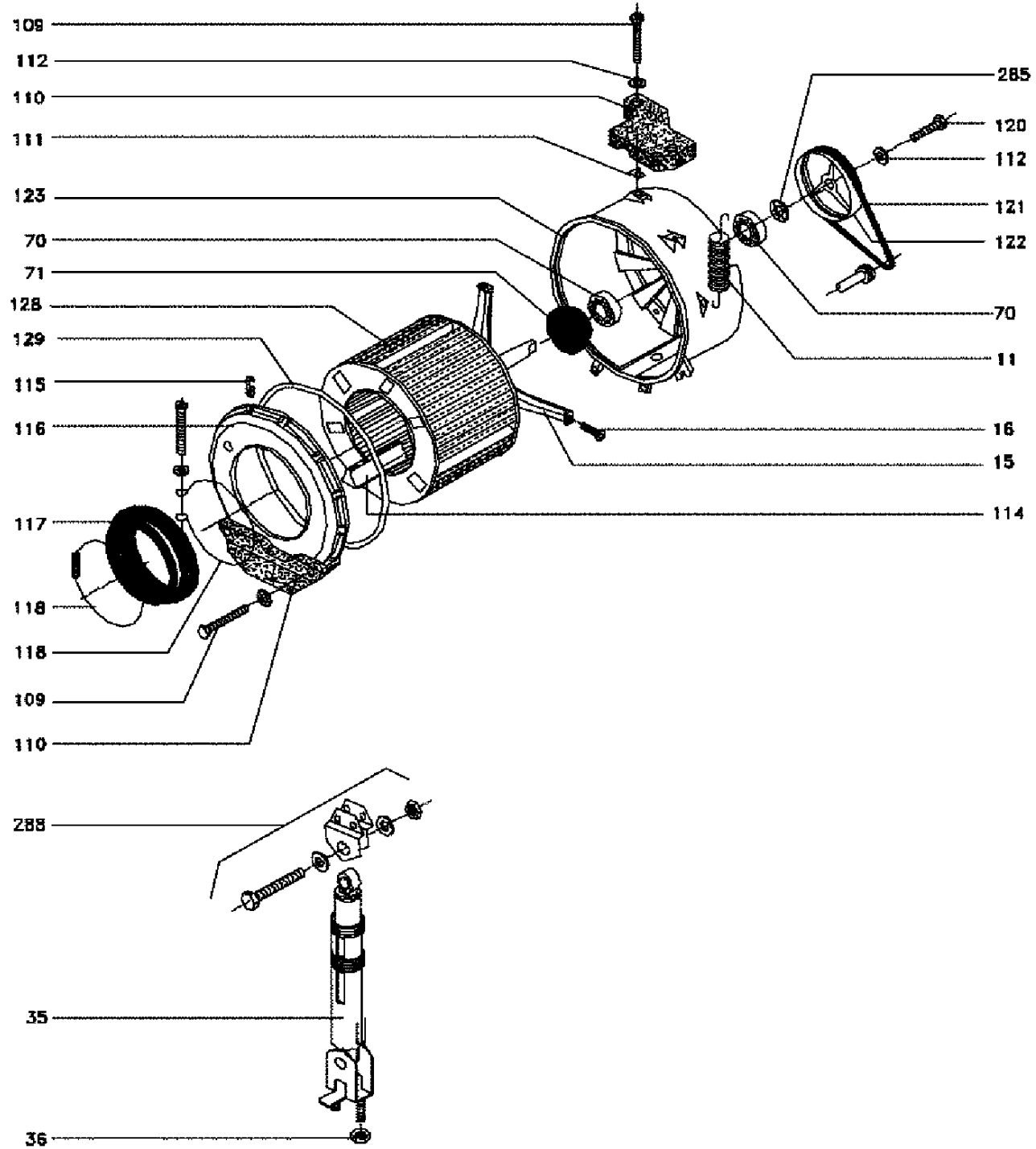
109
112
110
111
123
70
71
128
129
115
116
117
118
118
109
110
285
120
112
121
122
70
11
16
15
114
288
35
36