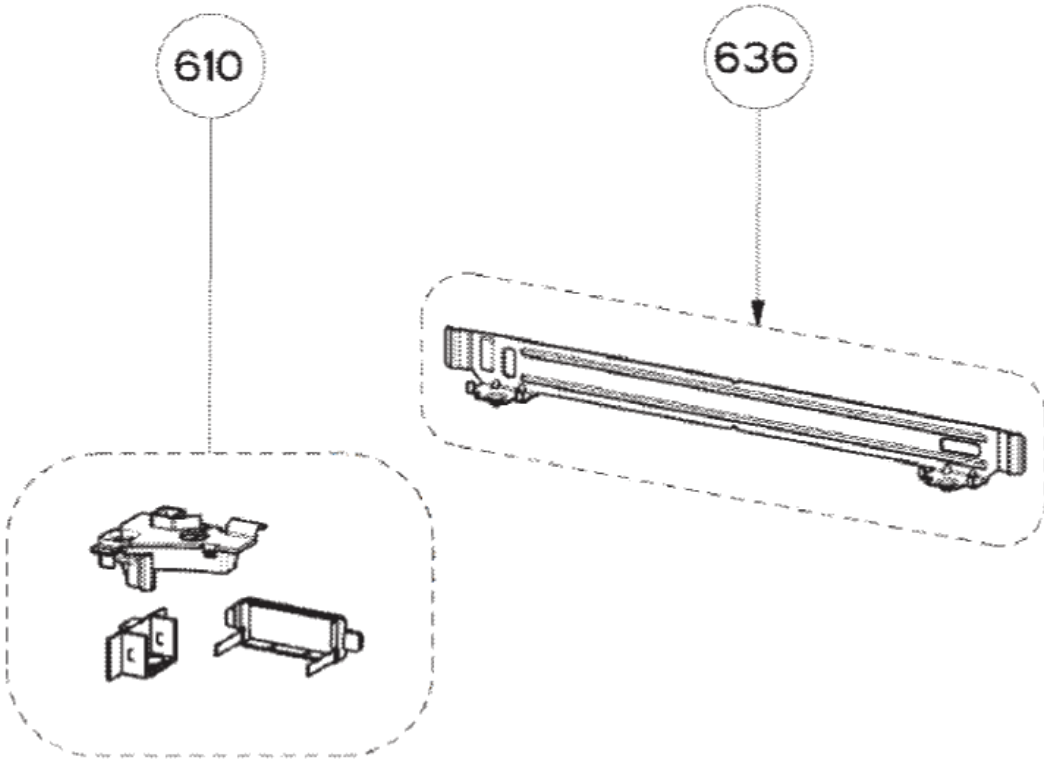
610
636

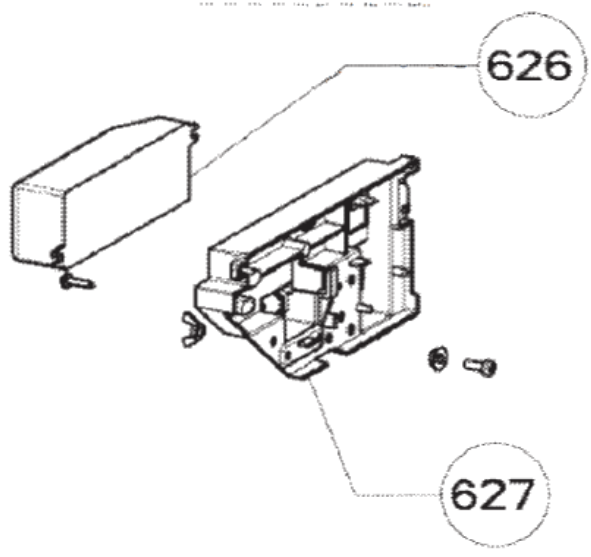
626
627

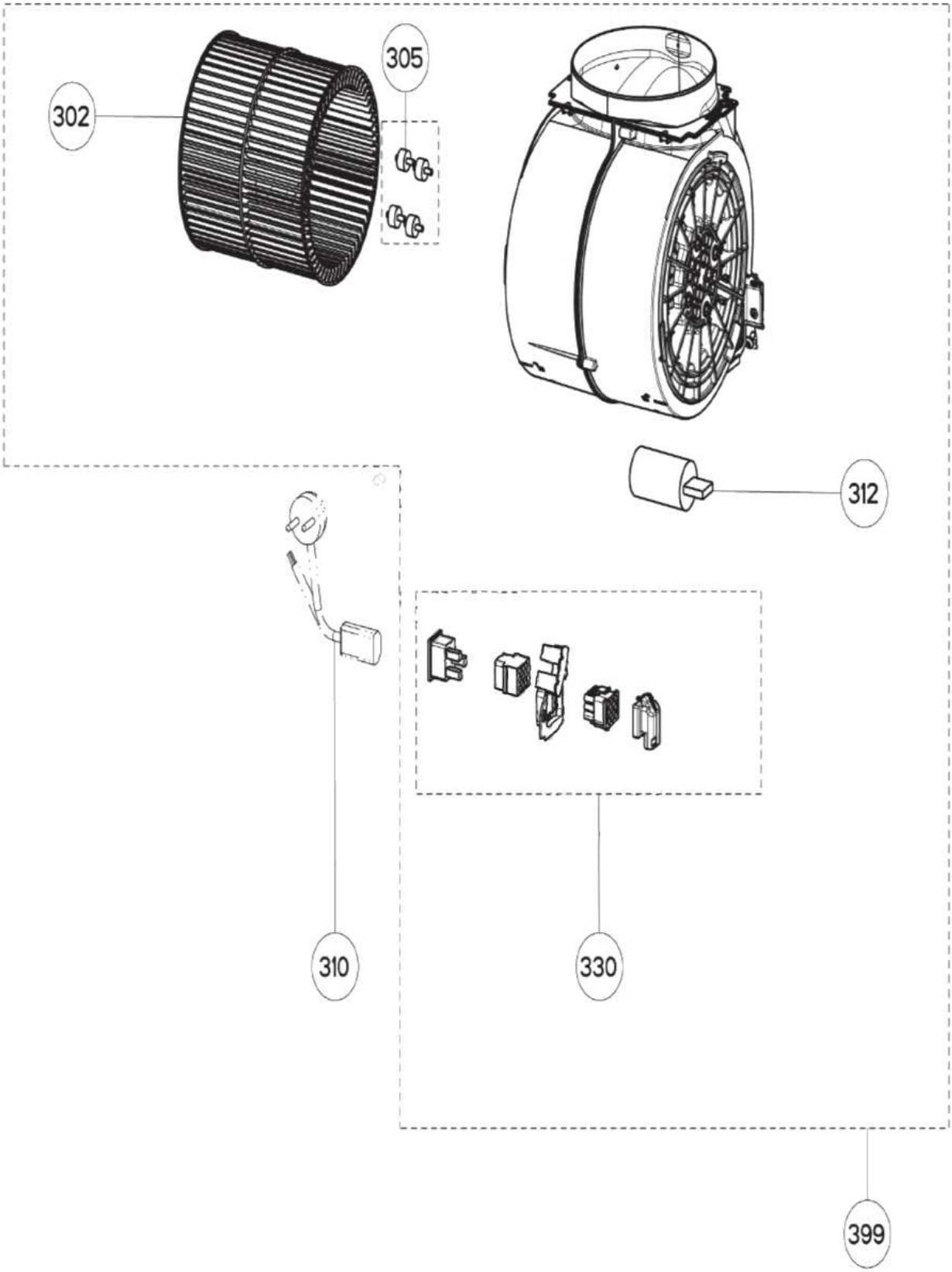
302
305
312
310
330
399

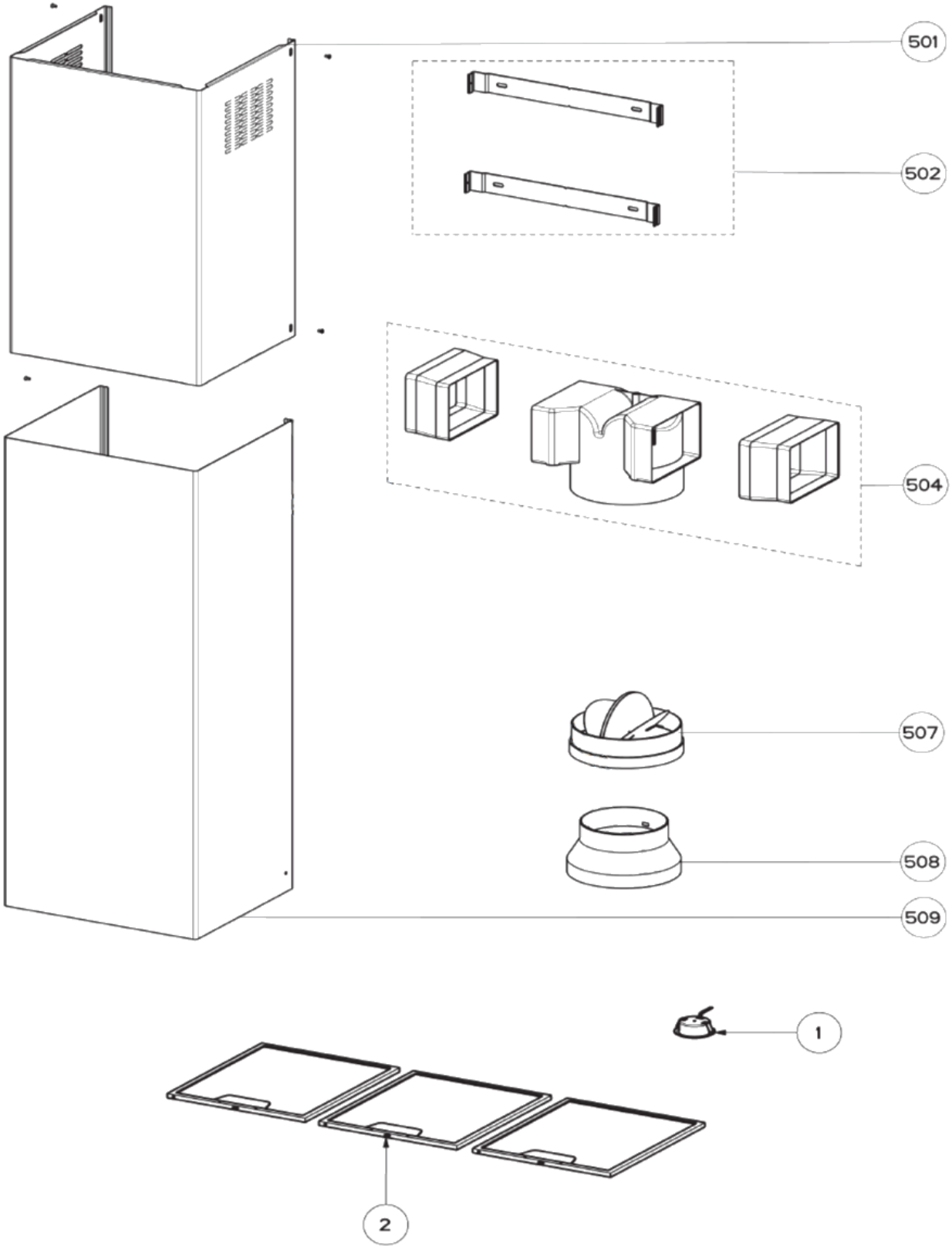
501
502
504
507
508
509
1
2