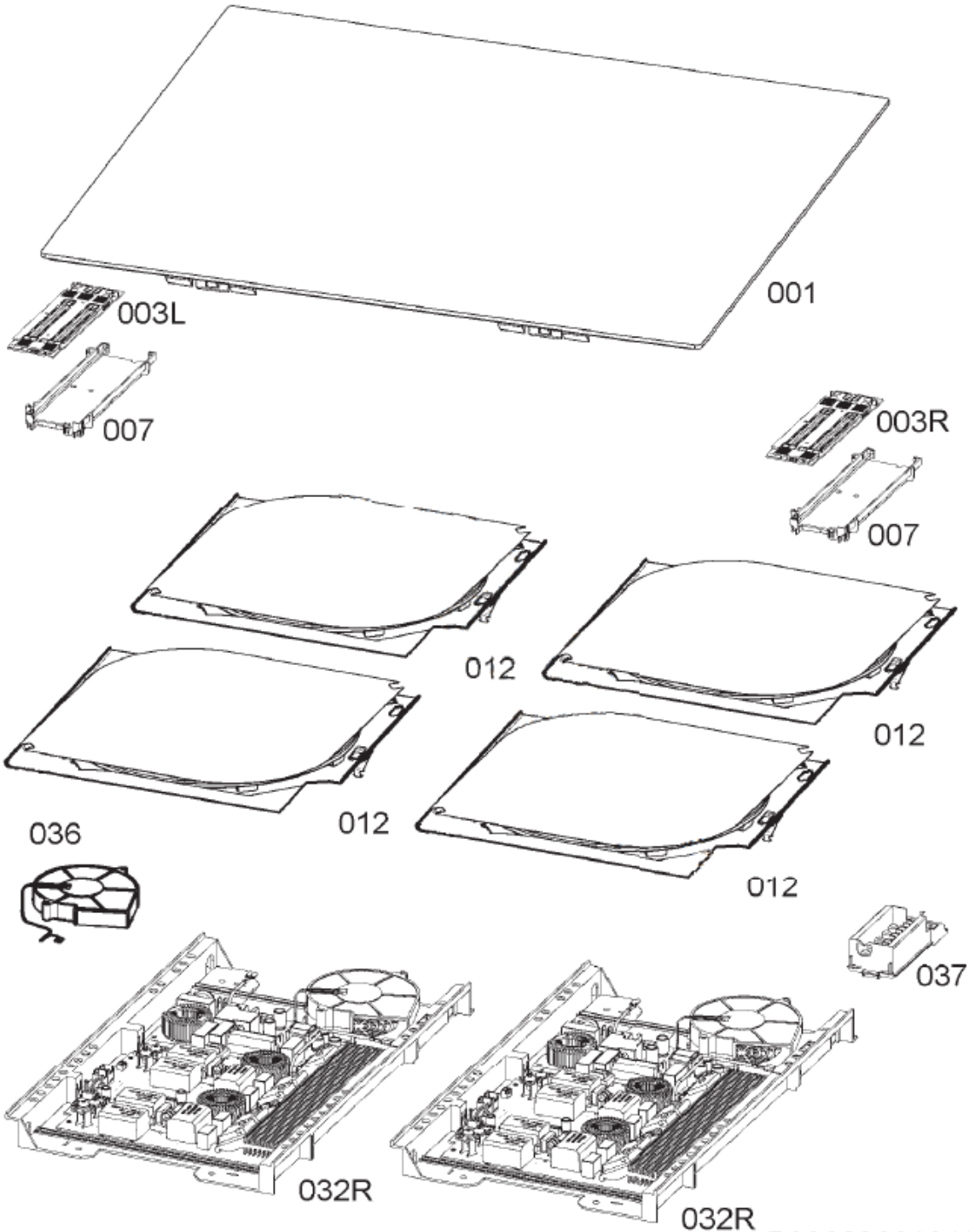
001
003L
007
003R
007
012
012
012
012
036
037
032R
032R