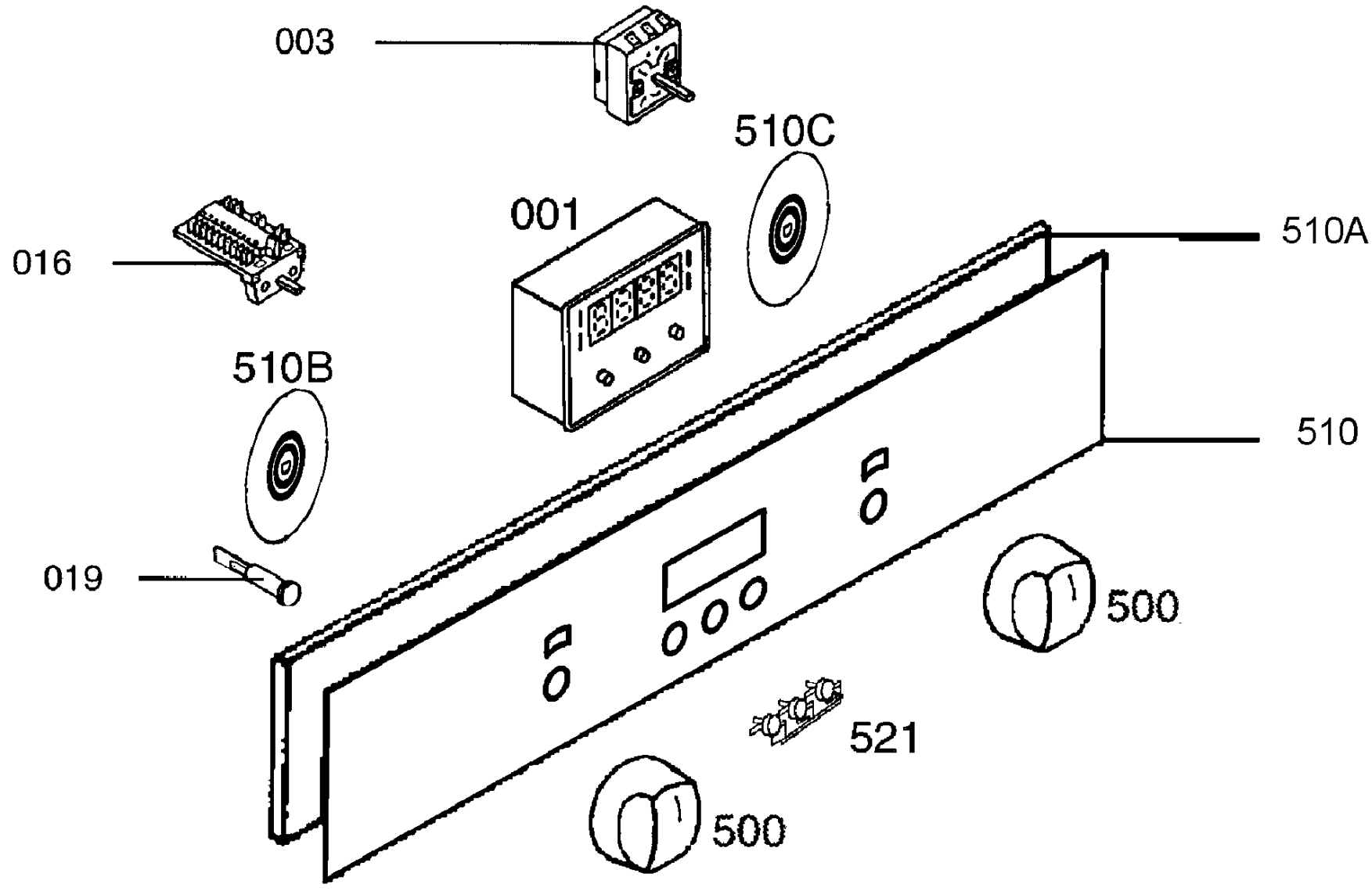
003
510C
001
510A
016
510B
510
019
500
521
500

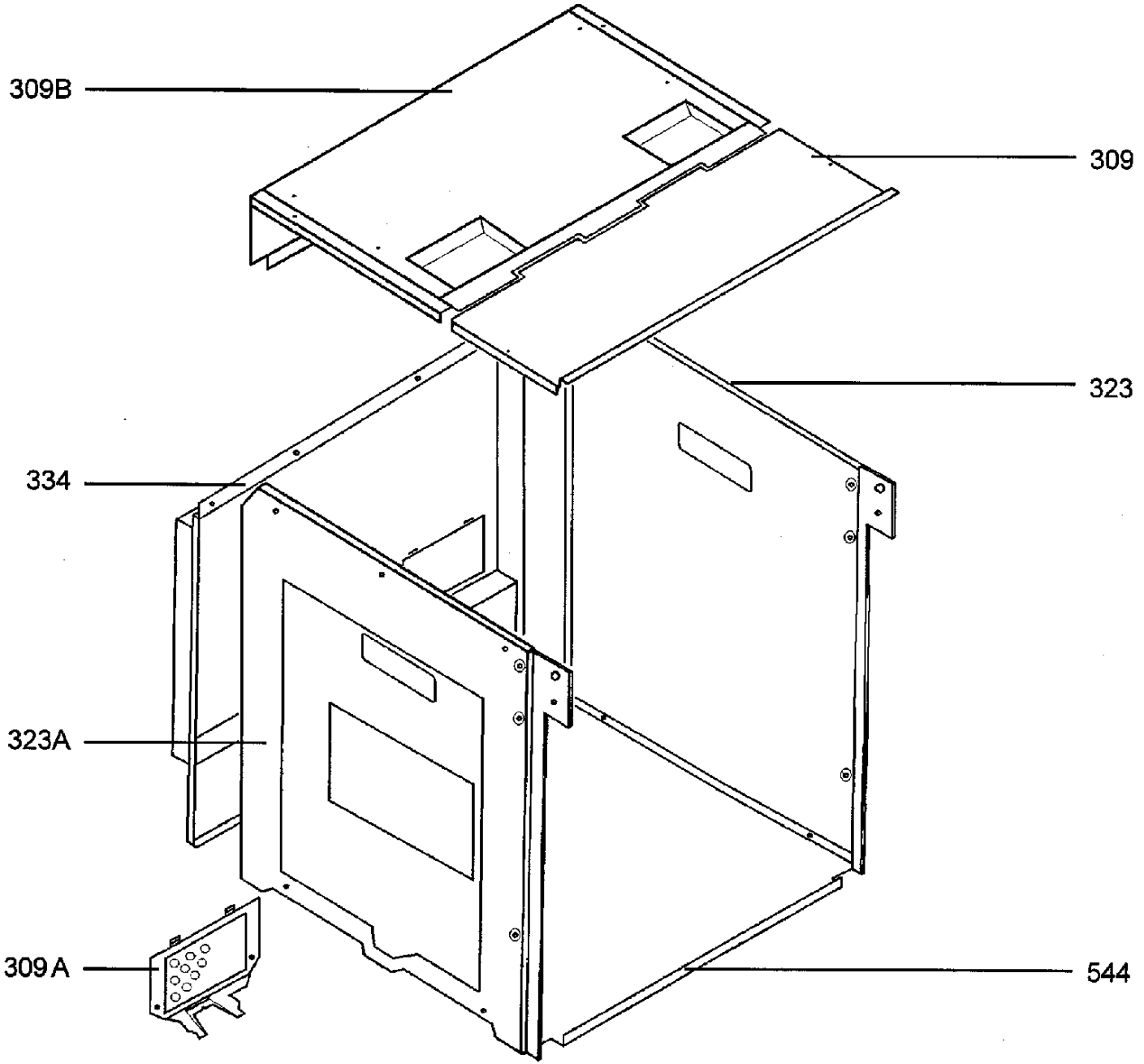
309B
309
323
334
323A
309 A
544

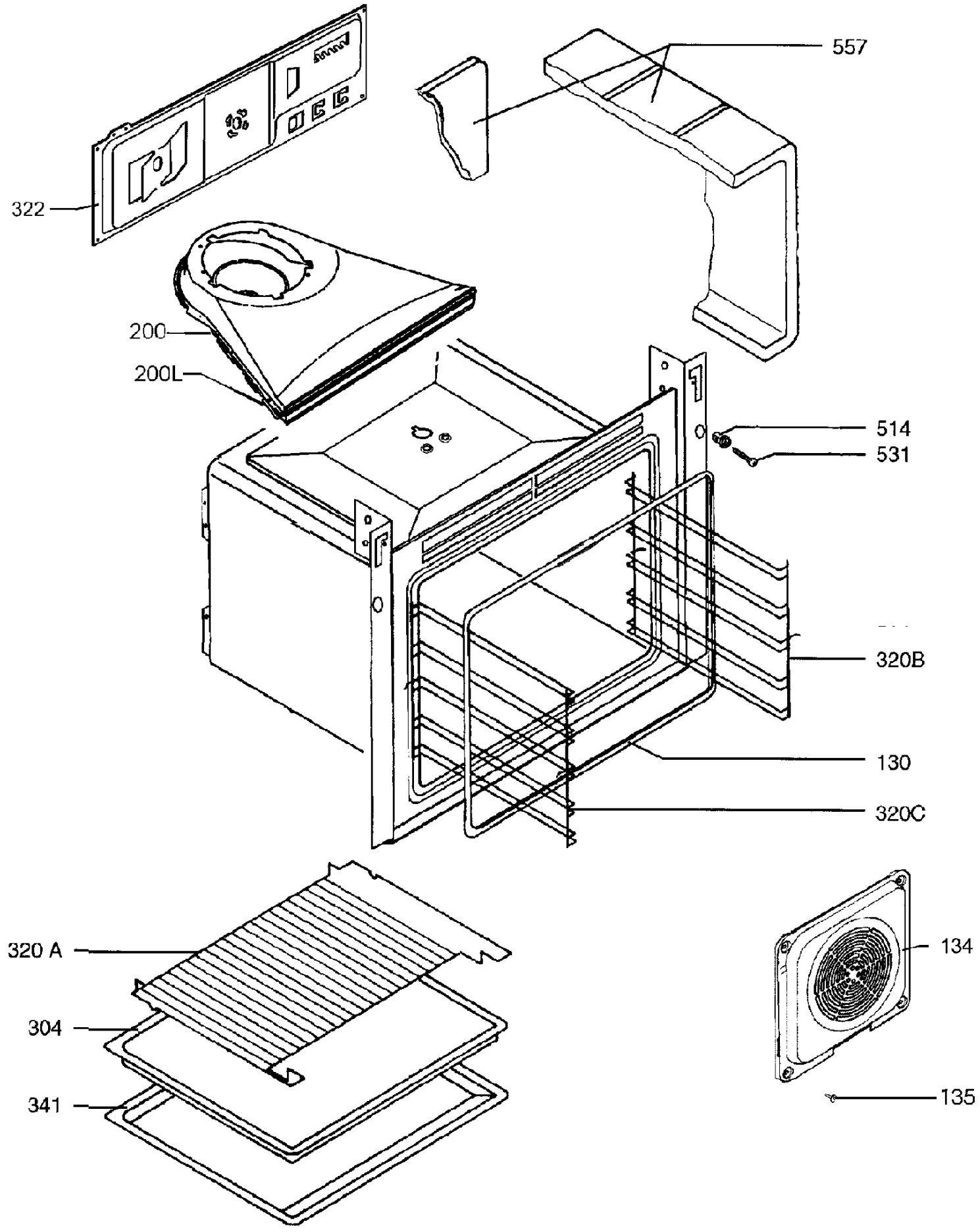
557
322
200
200L
514
531
320B
130
320C
320 A
304
341
134
135

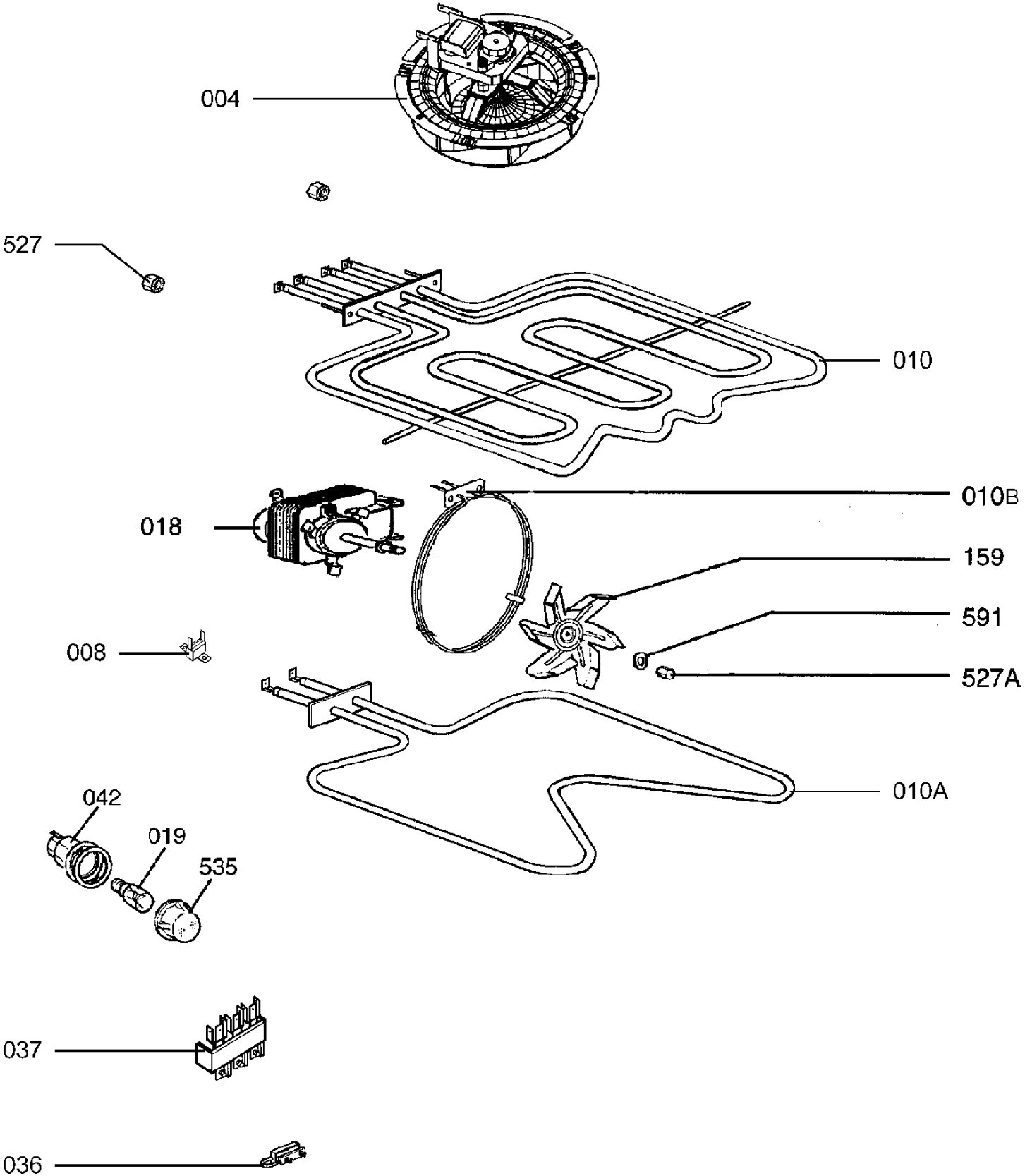
004
527
010
010B
018
159
591
008
527A
010A
042
019
535
037
036

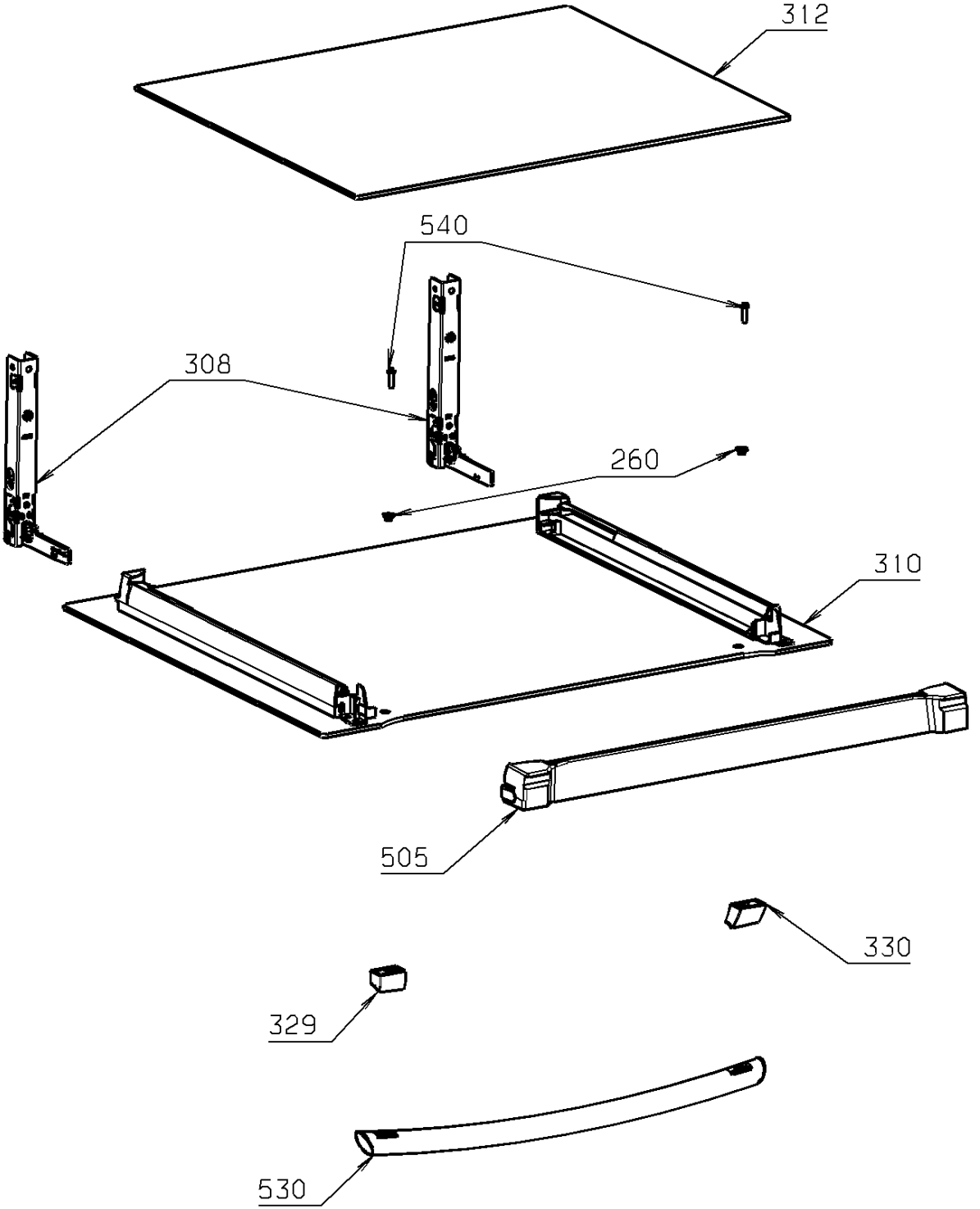
312
540
308
260
310
505
330
329
530