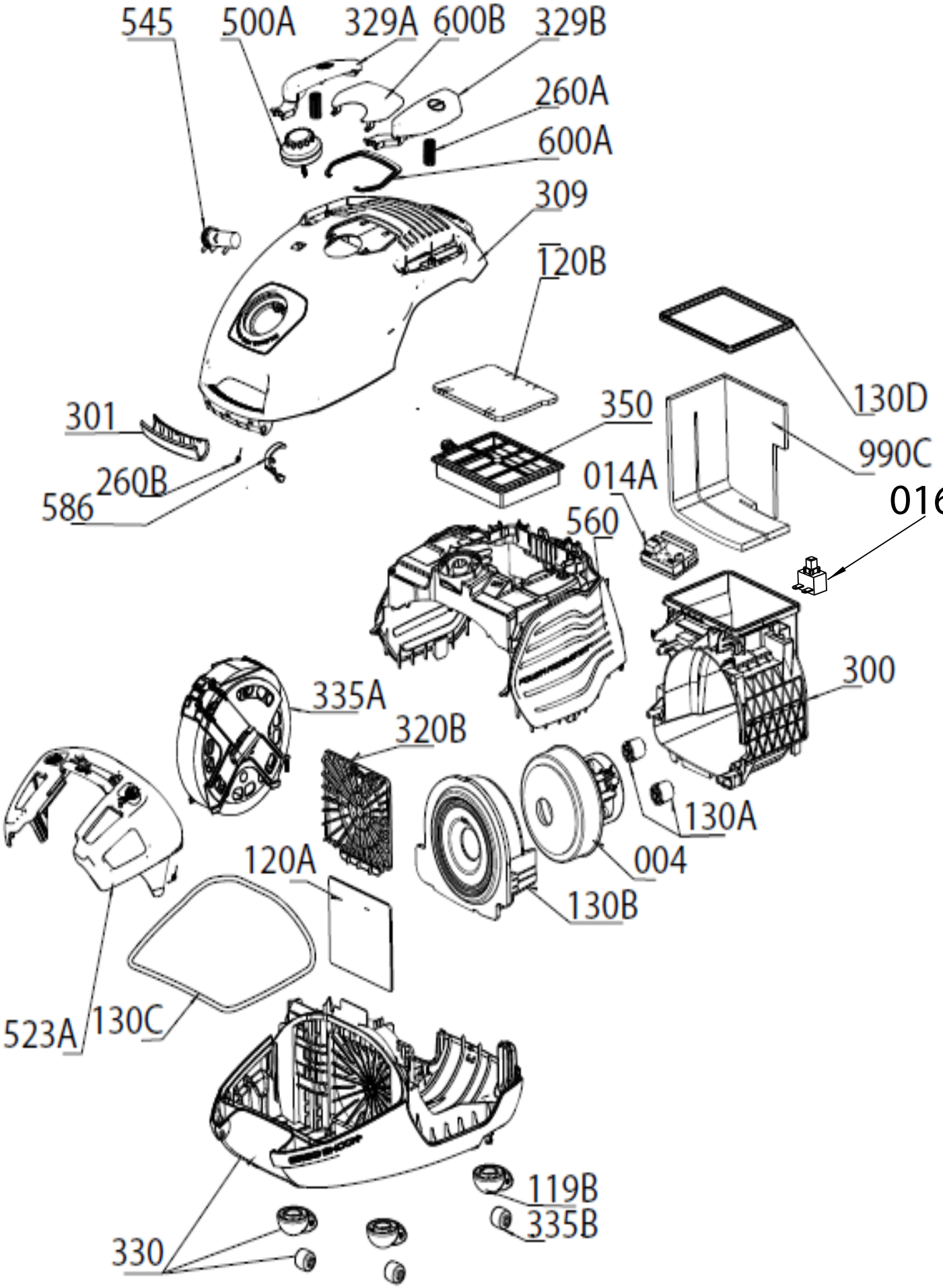
545
500A
329A
600B
329B
260A
600A
309
120B
130D
350
990C
301
260B
586
014A
016
560
300
335A
320B
130A
004
120A
130B
523A
130C
119B
335B
330

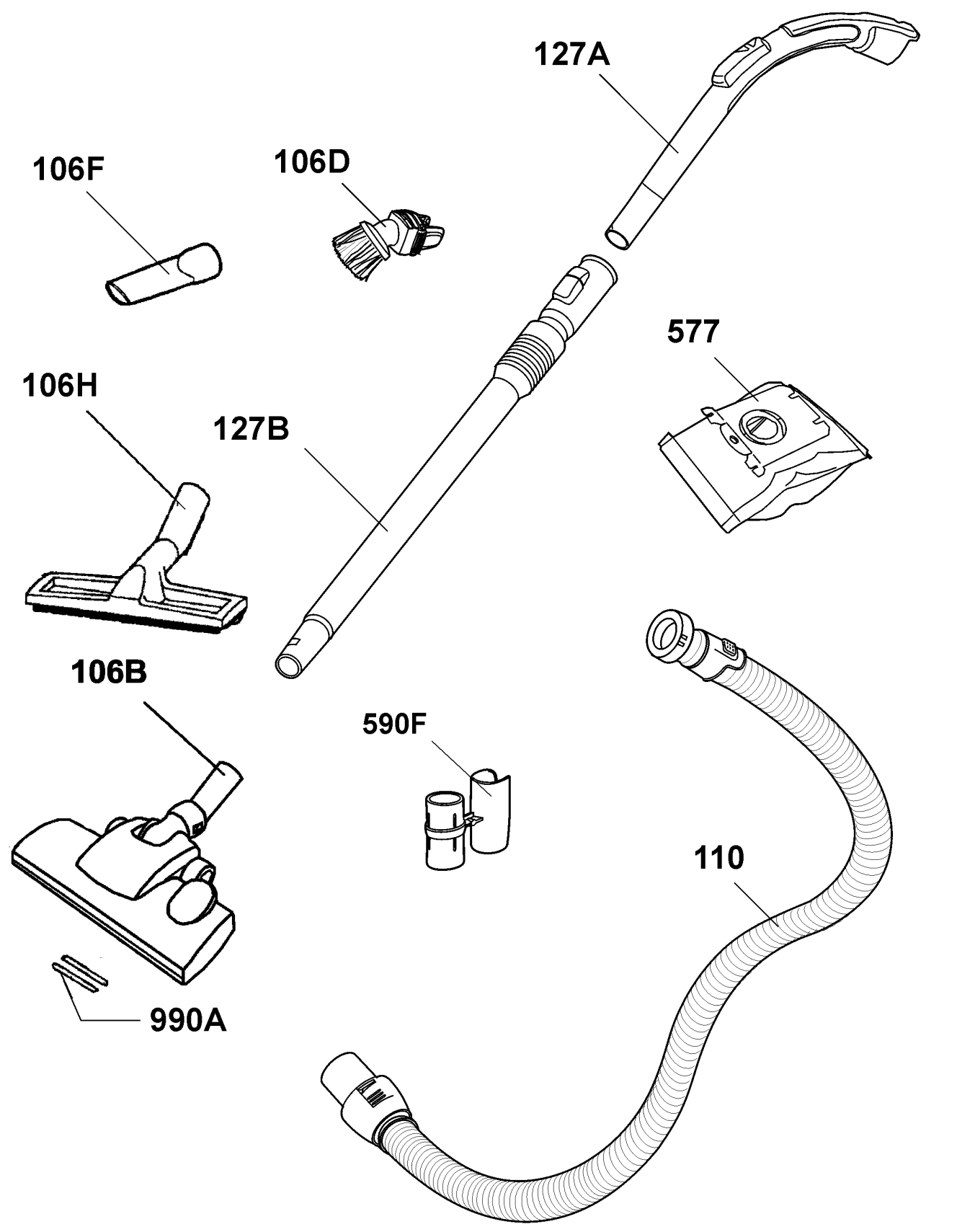
127A
106F
106D
577
106H
127B
106B
590F
110
990A