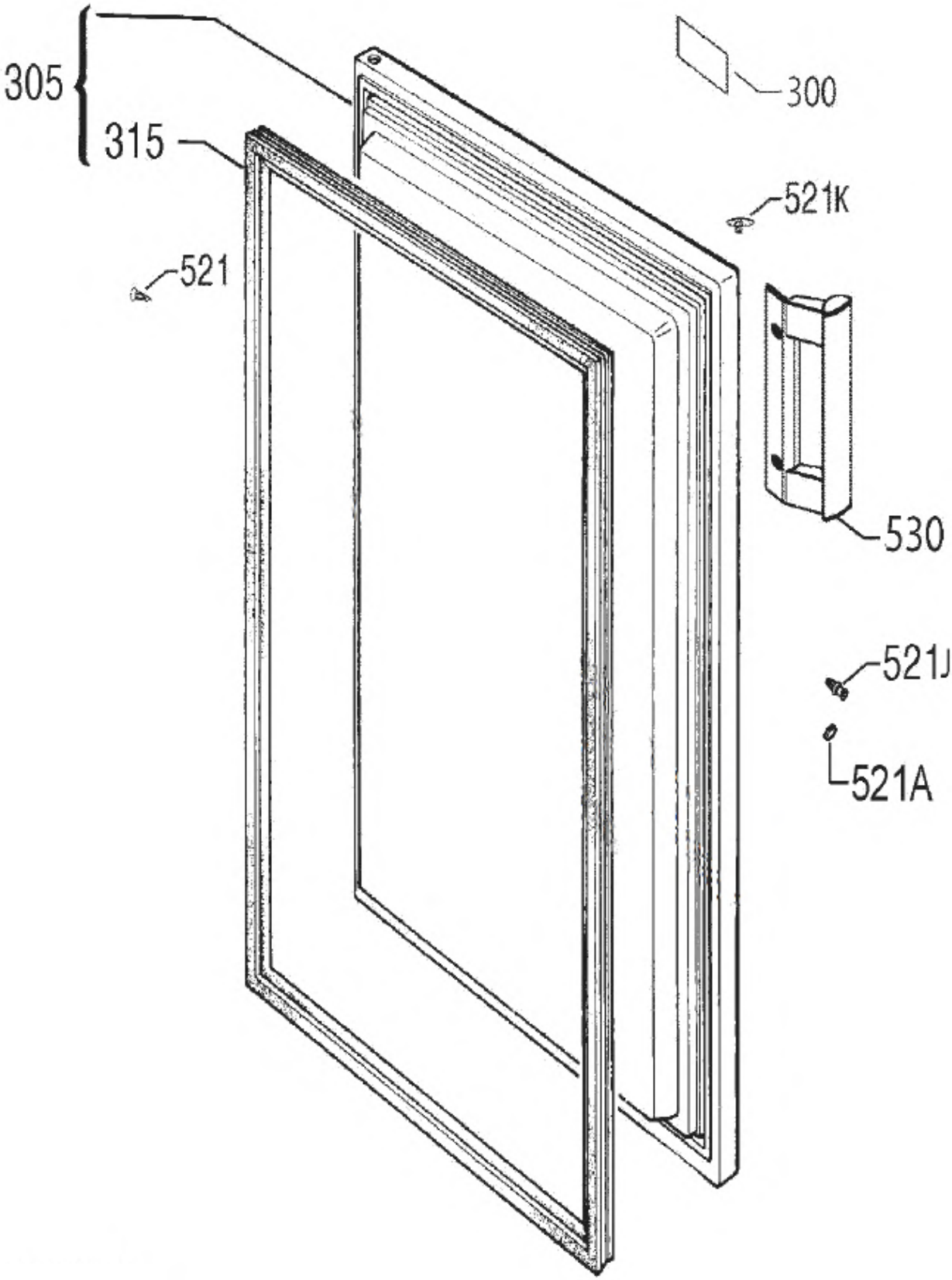
305
315
300
521K
521
530
521J
521A

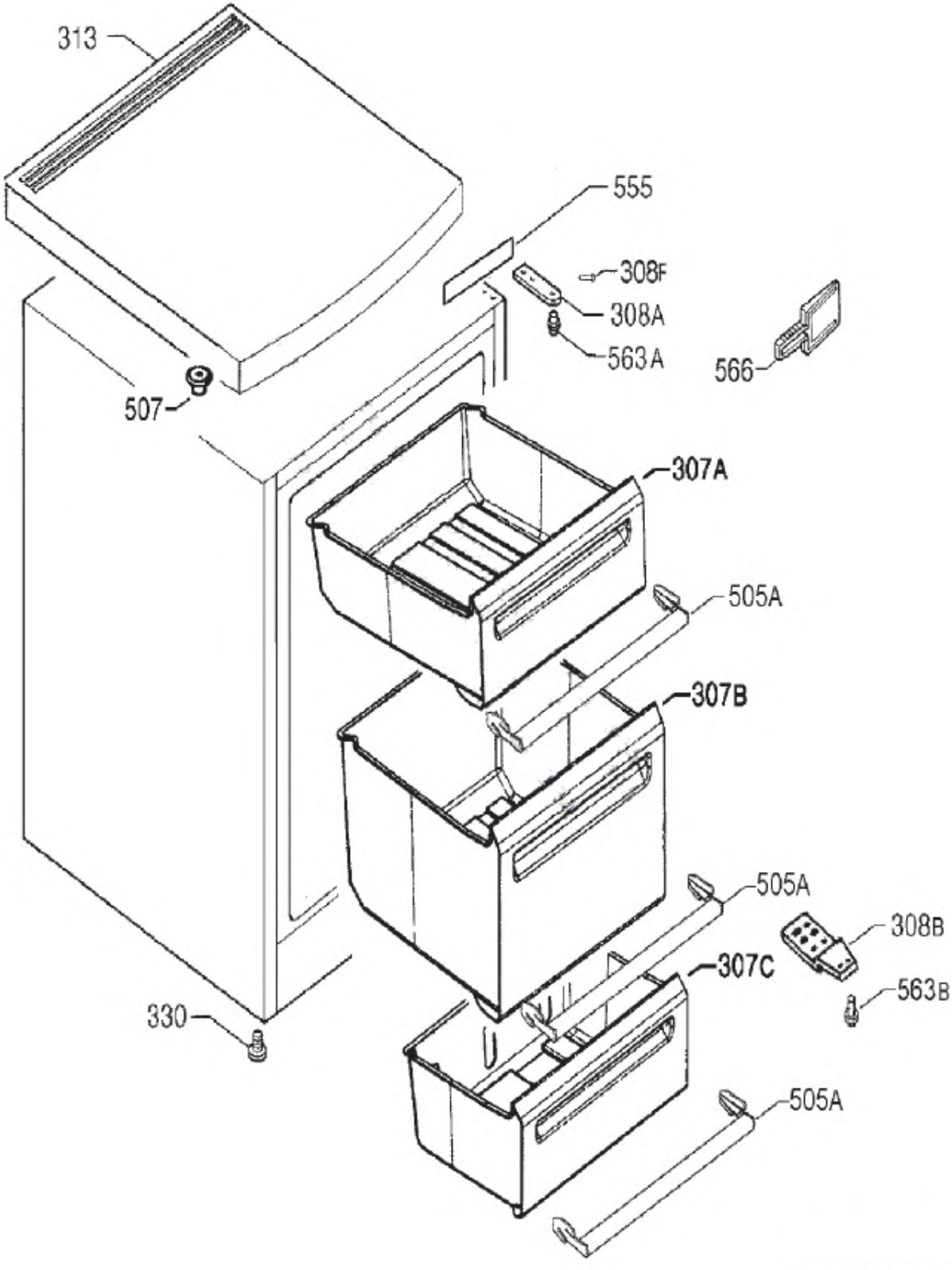
313
555
308F
308A
563A
566
507
307A
505A
307B
505A
308B
307C
563B
330
505A

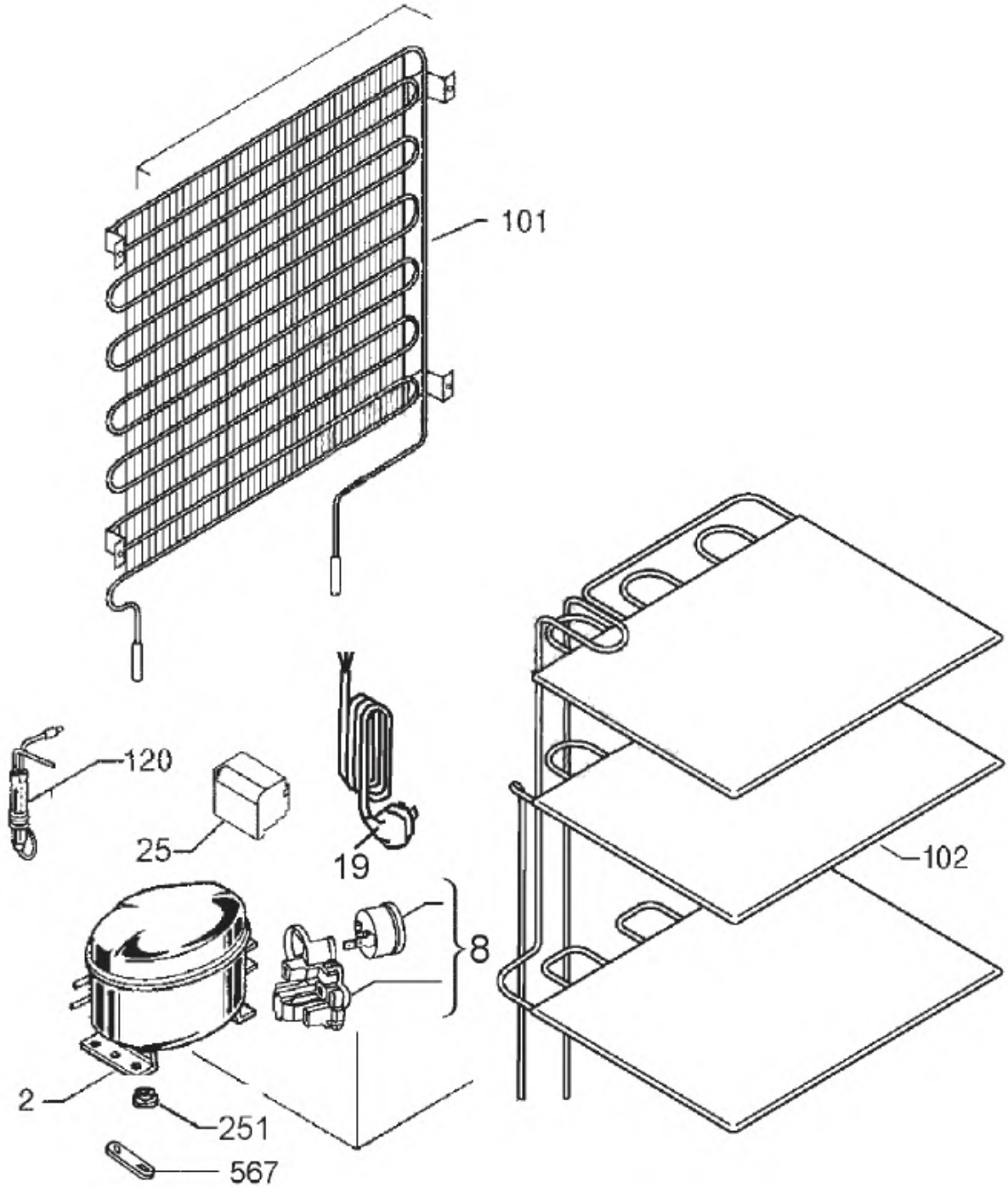
101
120
25
19
102
8
2
251
567

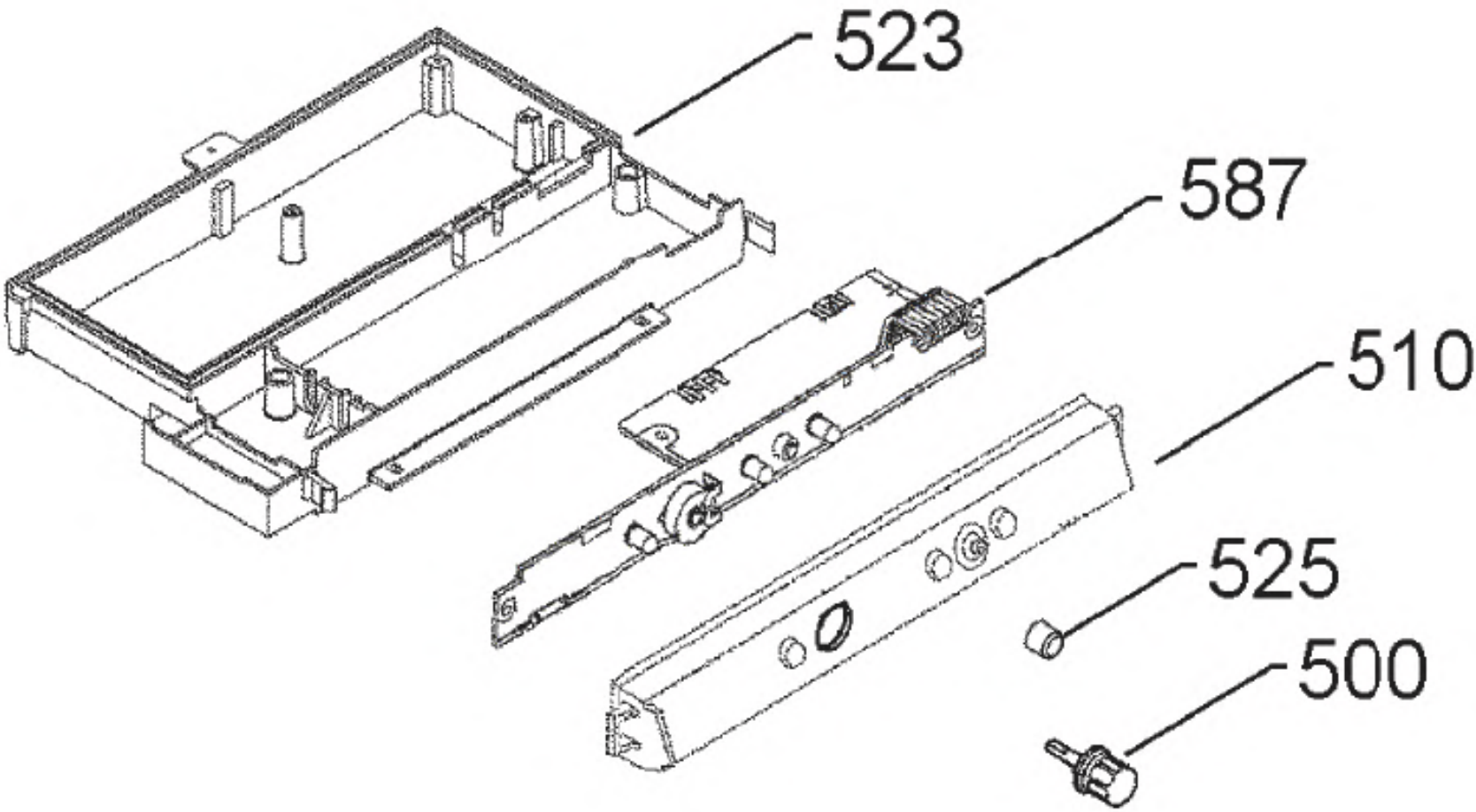
523
587
510
525
500