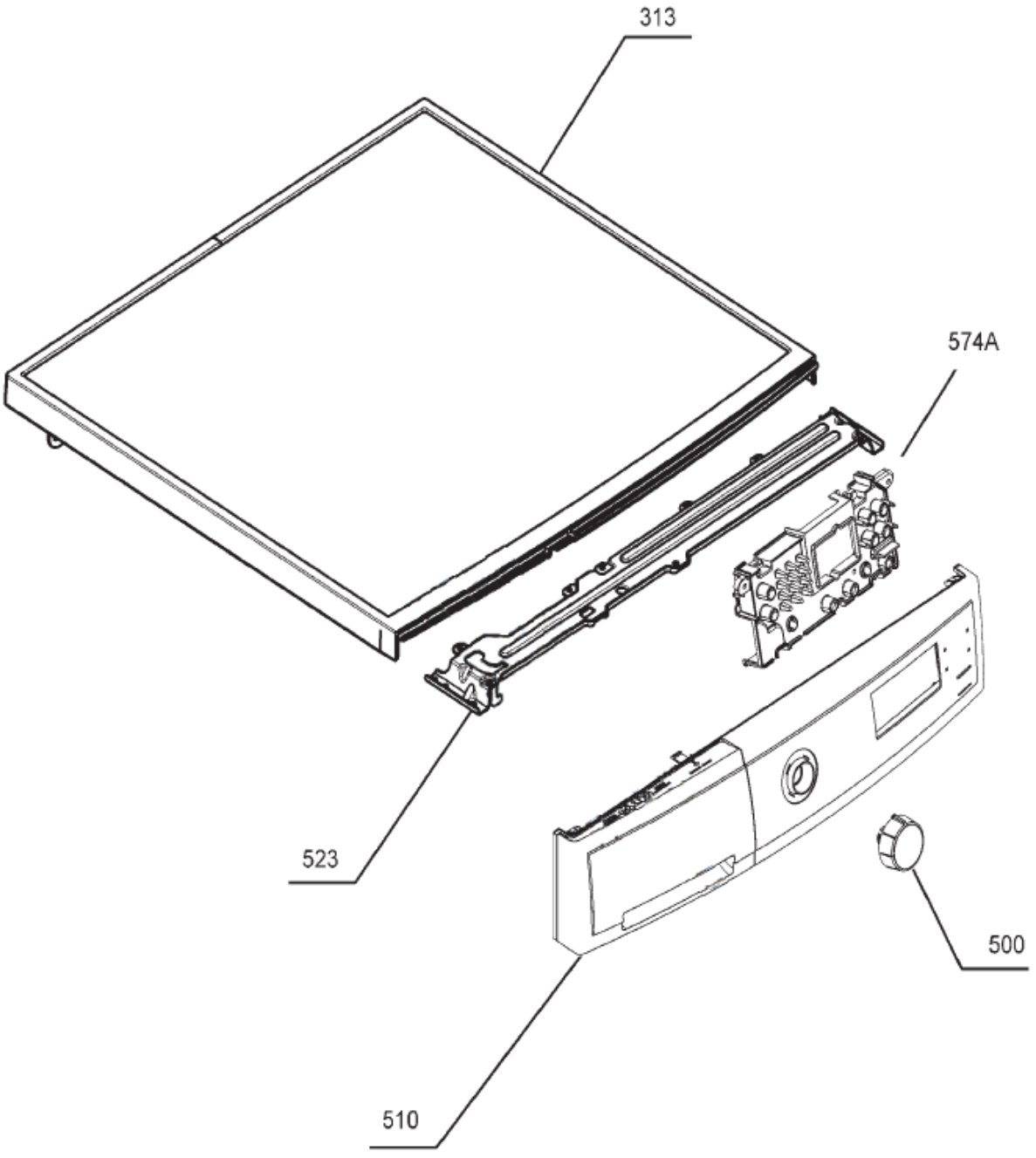
313
574A
523
500
510

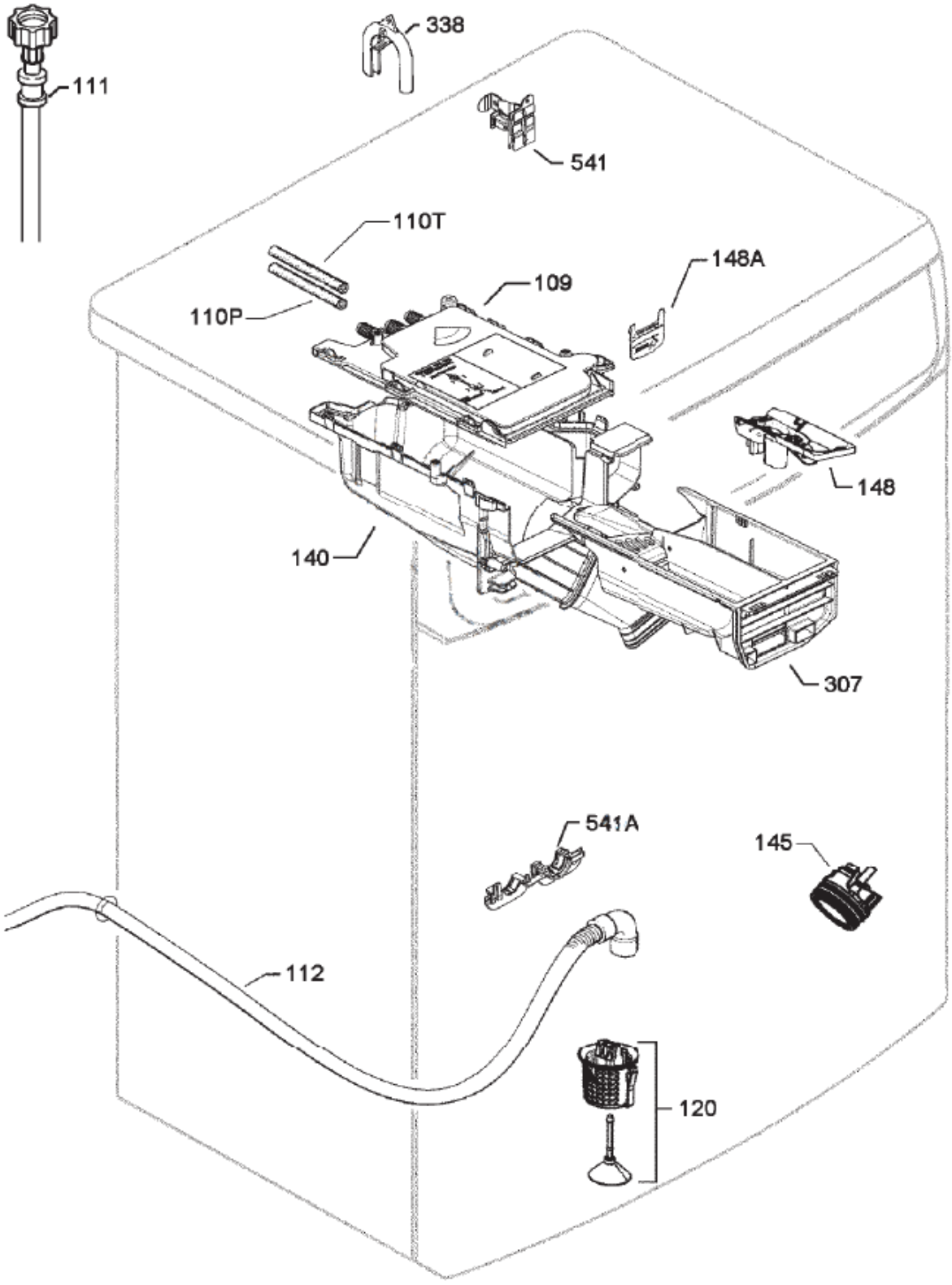
111
338
541
110T
110P
109
148A
148
140
307
541A
145
112
120

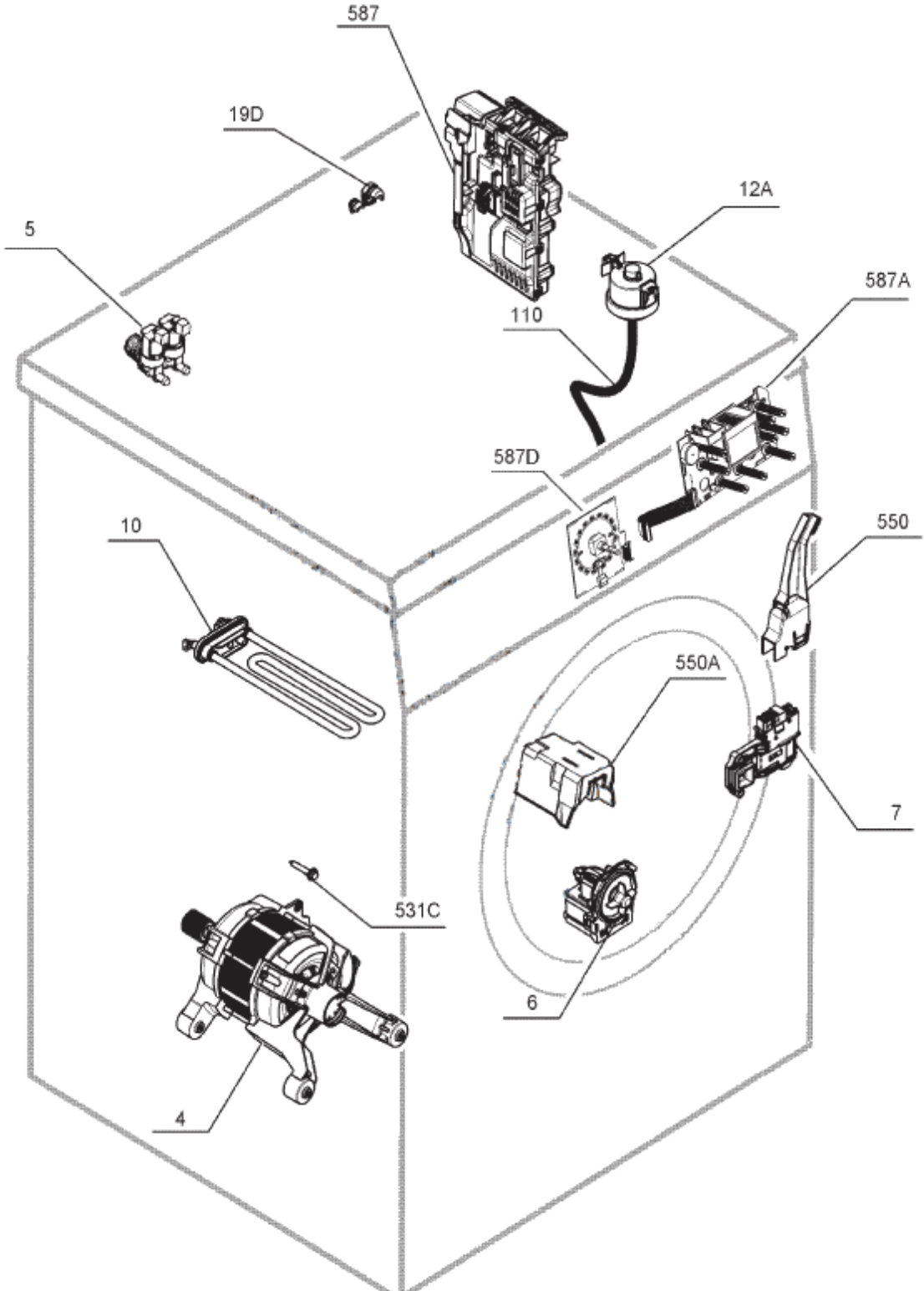
587
19D
12A
5
587A
110
587D
10
550
550A
7
531C
6
4

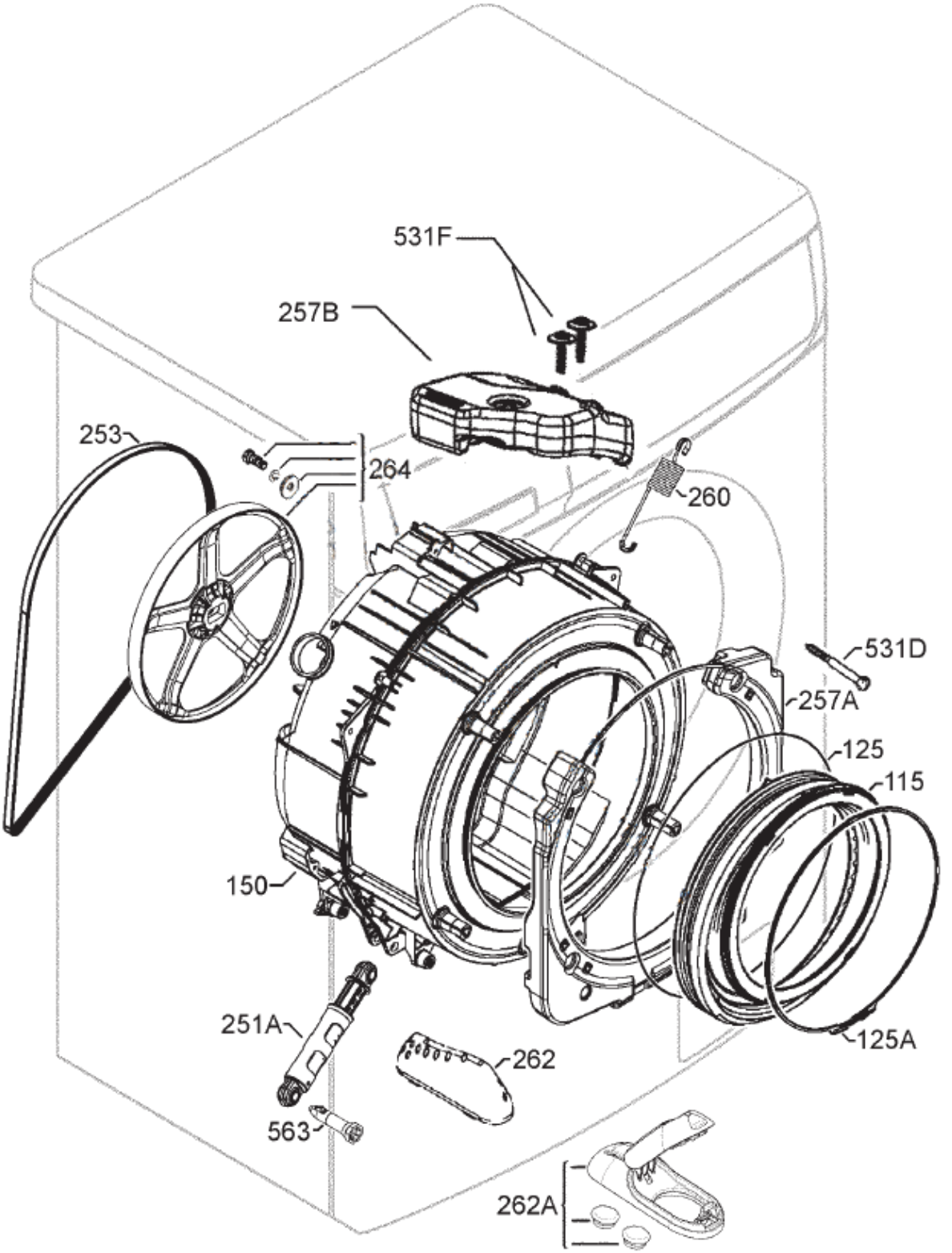
531F
257B
253
264
260
531D
257A
125
115
150
251A
262
125A
563
262A

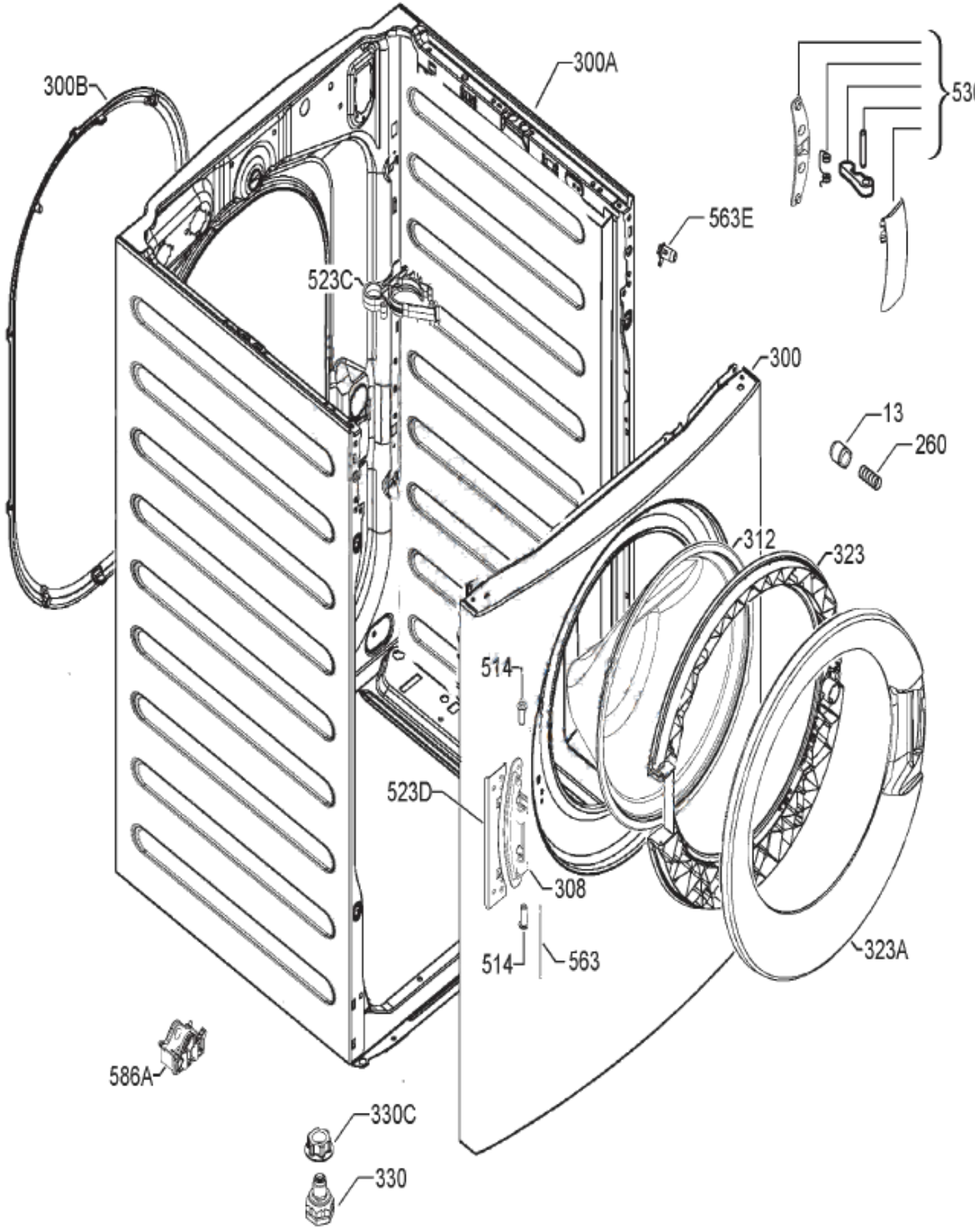
300B
300A
530
563E
523C
300
13
260
312
323
514
523D
308
514
563
323A
586A
330C
330