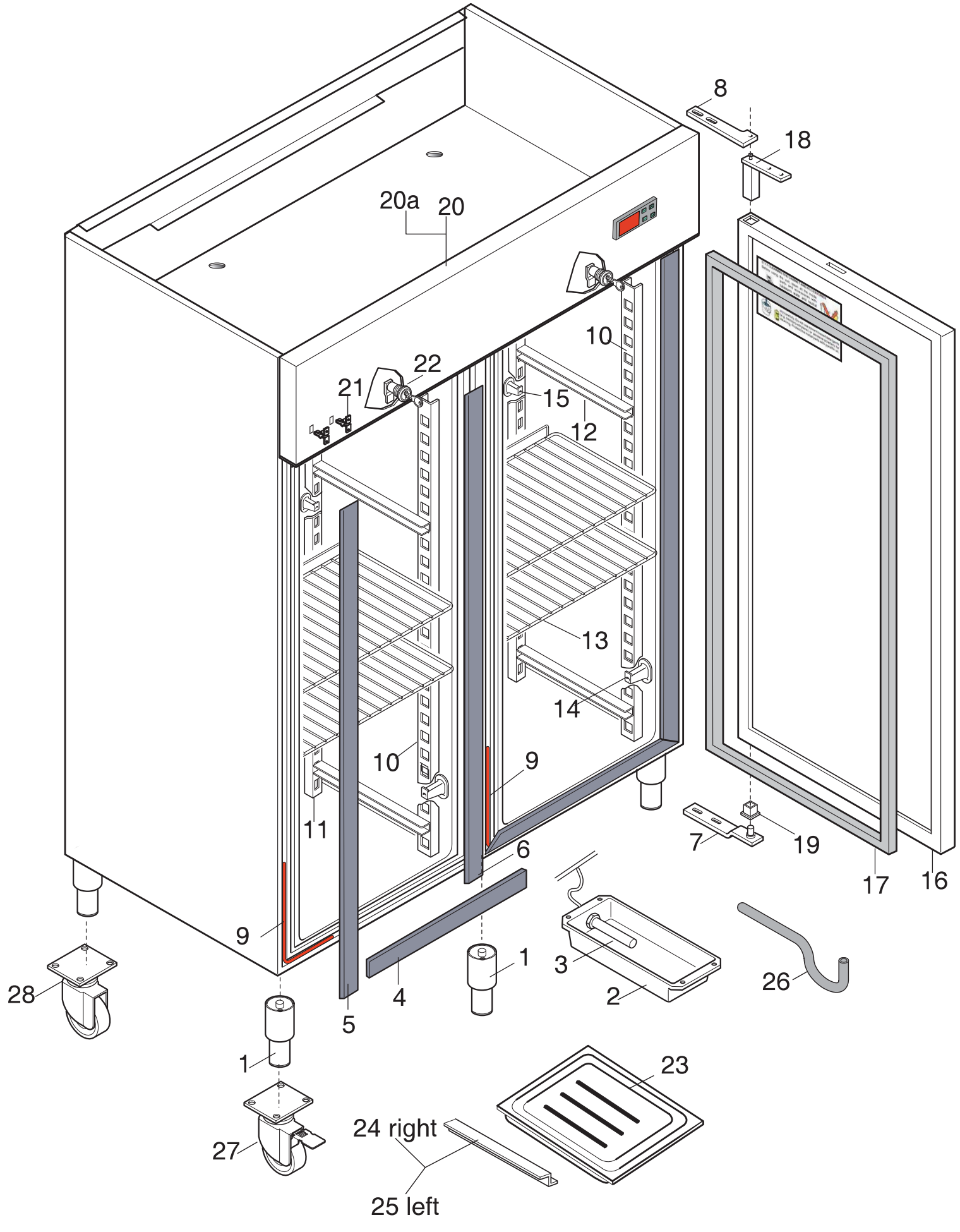
8
18
20a
20
10
22
21
15
12
13
14
10
9
11
6
9
7
19
17
16
28
1
3
2
26
4
5
1
23
24 right
27
25 left

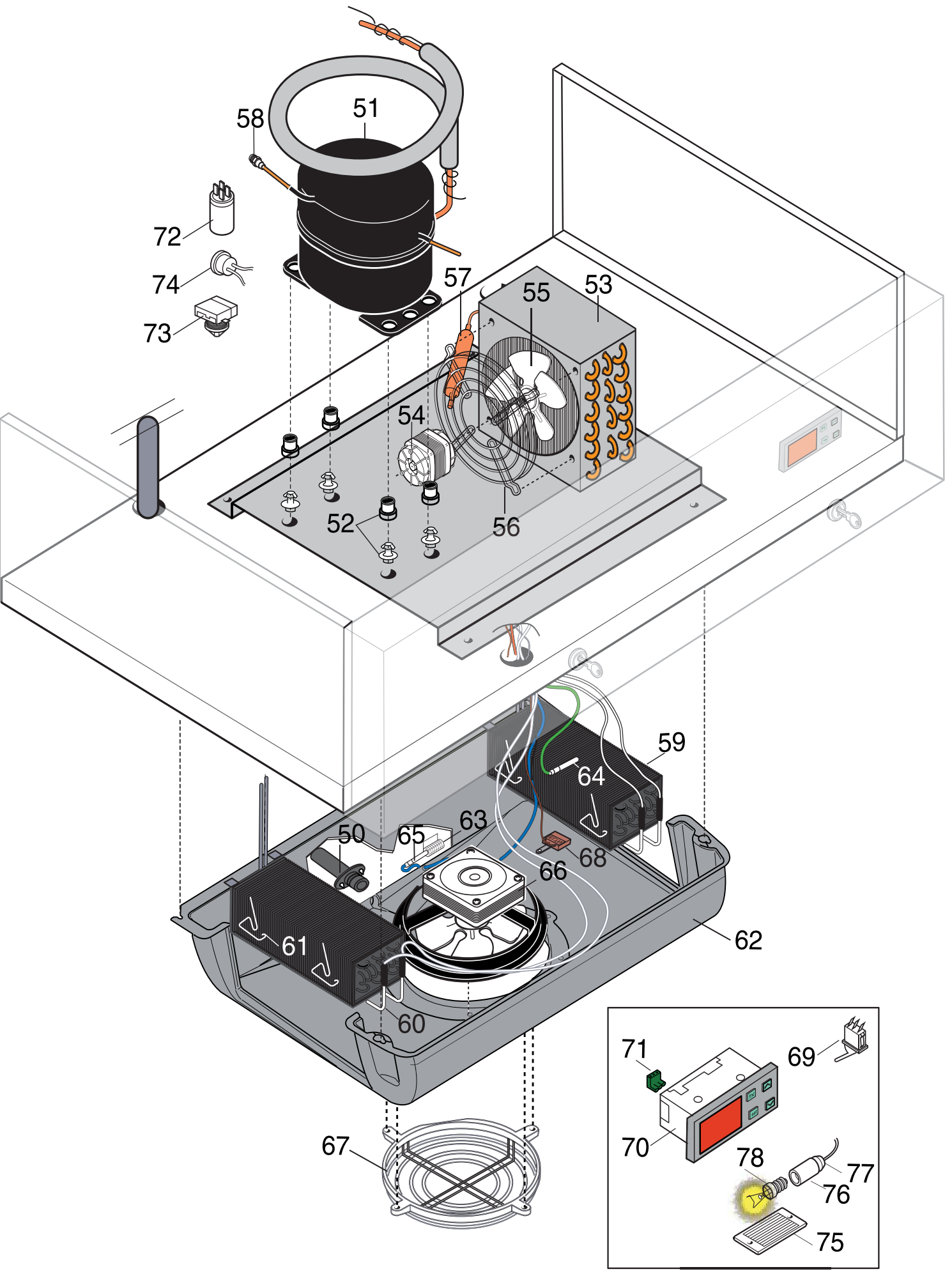
51
58
72
74
73
57
55
53
54
52
56
59
64
63
50
65
68
66
61
62
60
67
71
69
70
78
77
76
75