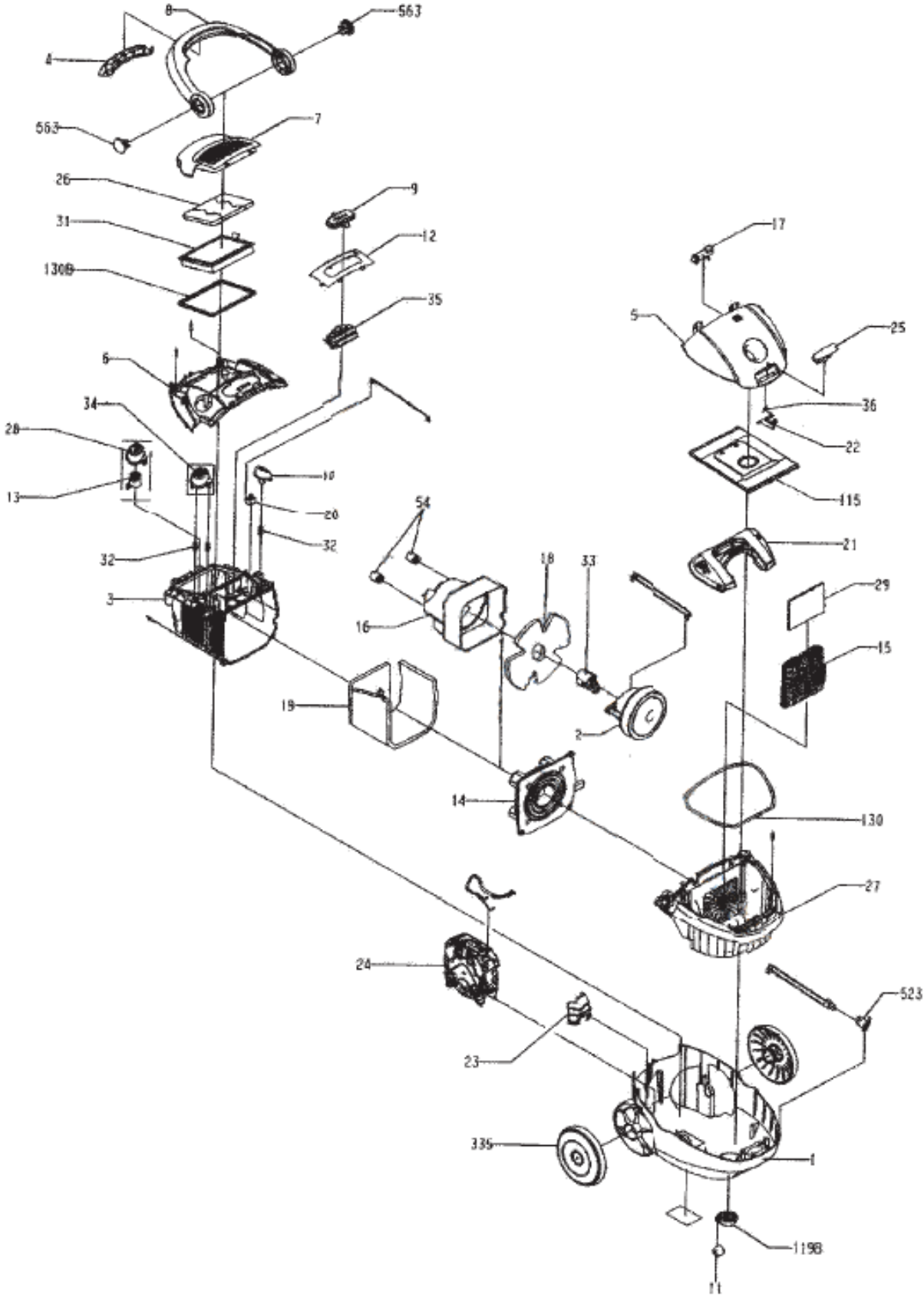
8
563
4
563
7
26
9
31
12
130B
17
35
5
25
6
36
34
22
28
10
115
13
20
54
32
21
32
18
33
29
3
16
15
19
2
14
130
27
24
523
23
335
1
1198
11

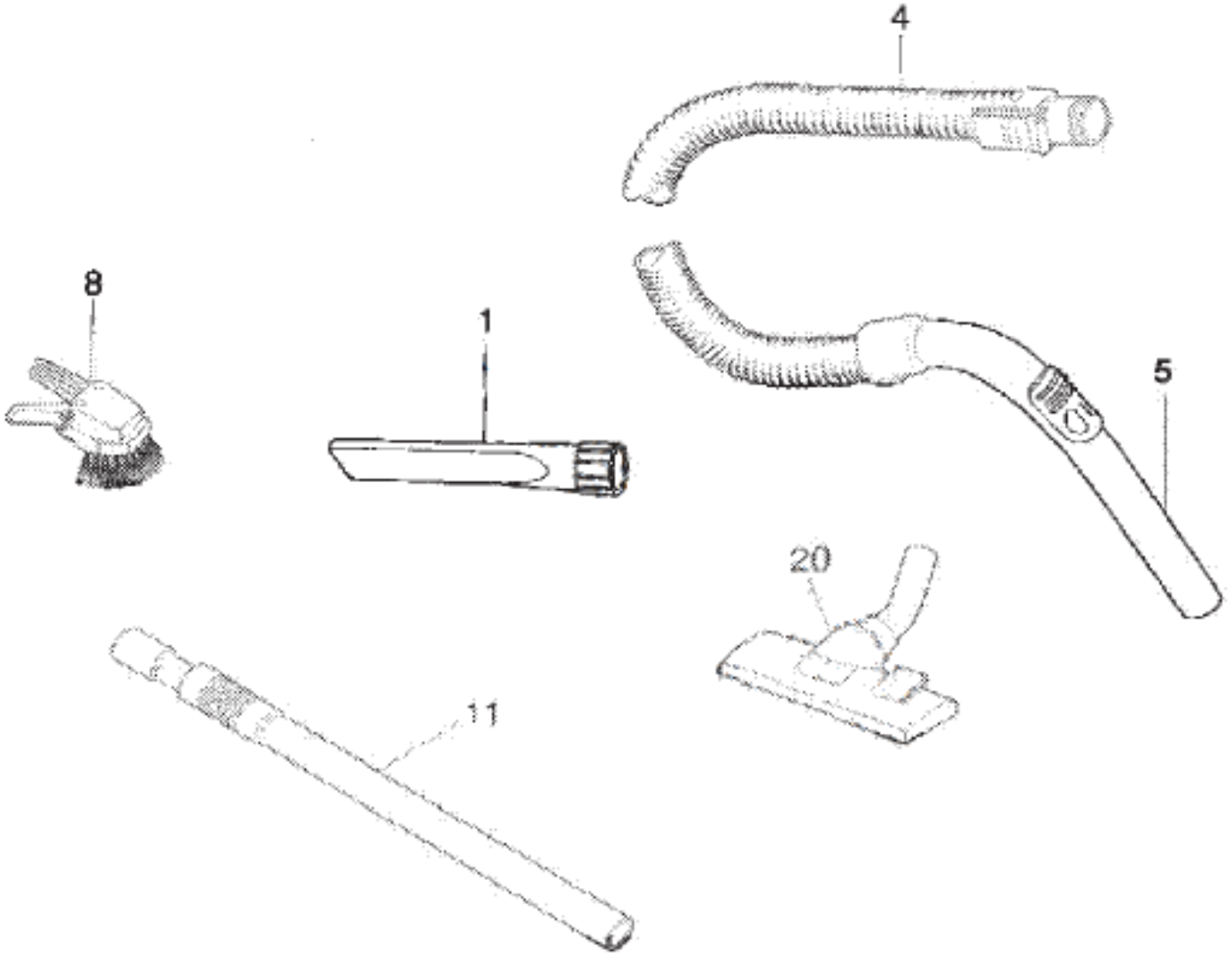
4
8
1
5
20
11