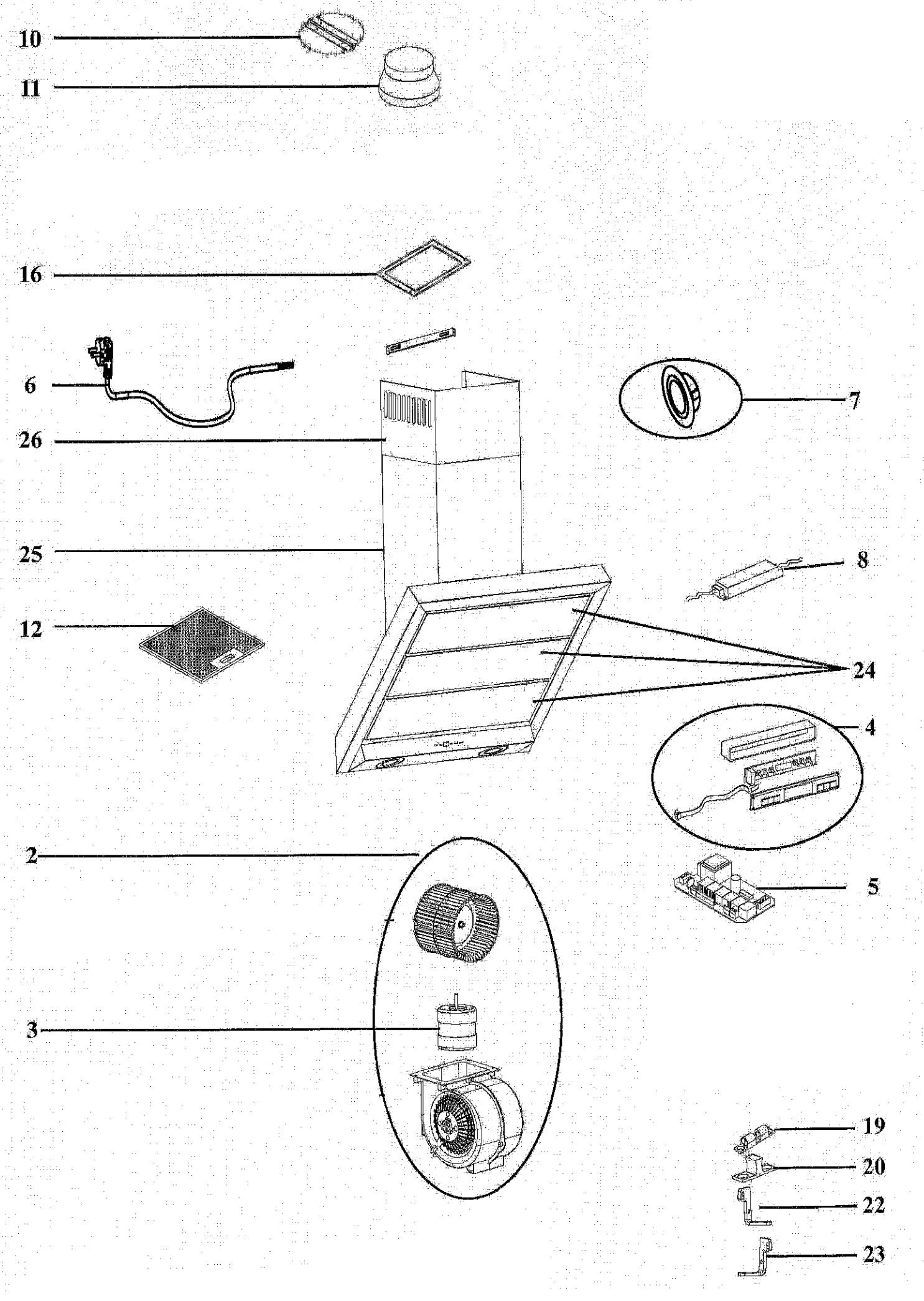
10
11
16
6
26
7
25
8
12
24
4
2
5
3
19
20
22
23