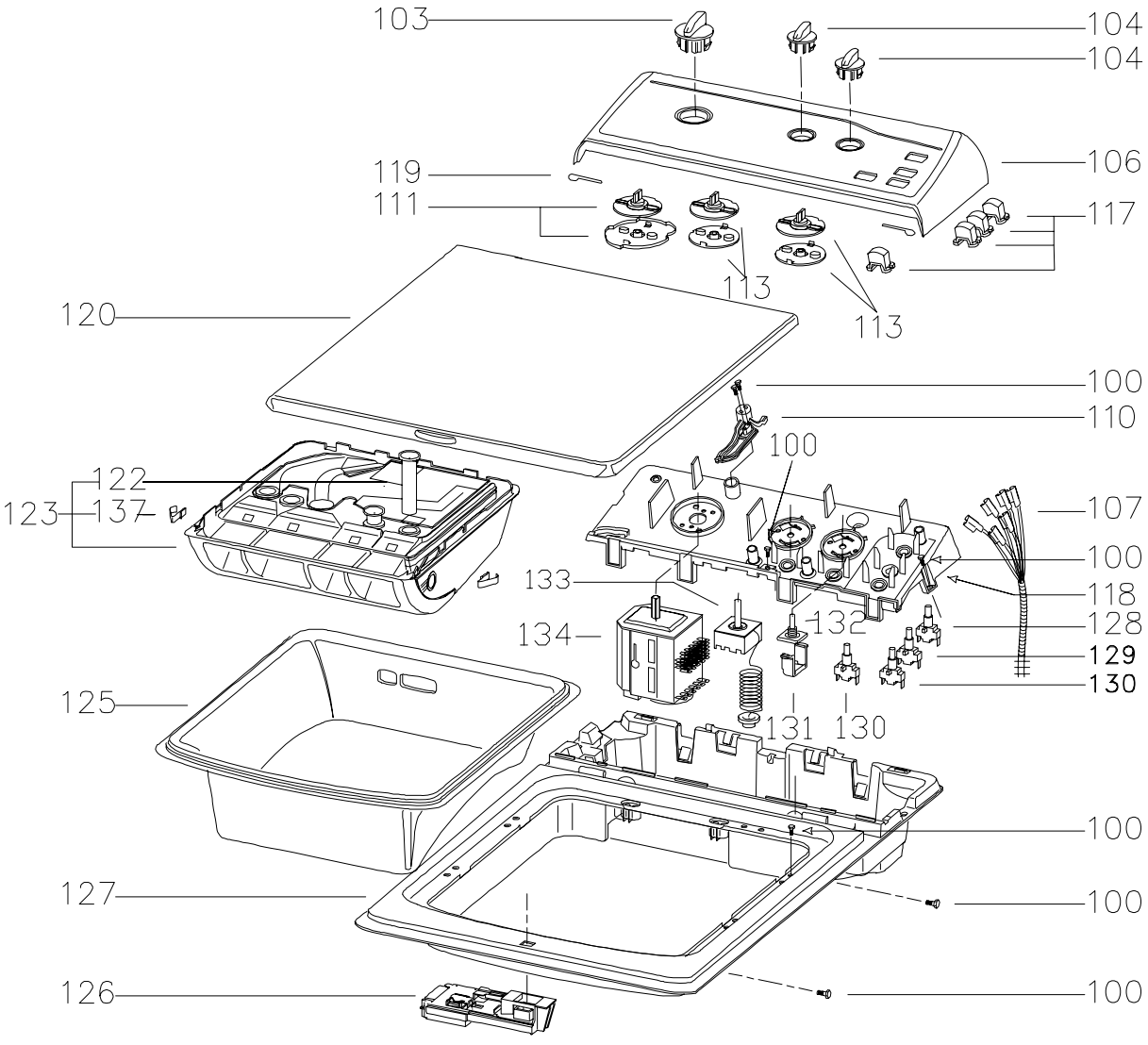
103
104
104
106
119
111
117
113
113
120
100
110
100
122
123
137
107
100
133
118
132
128
134
129
130
125
131
130
100
127
100
126
100

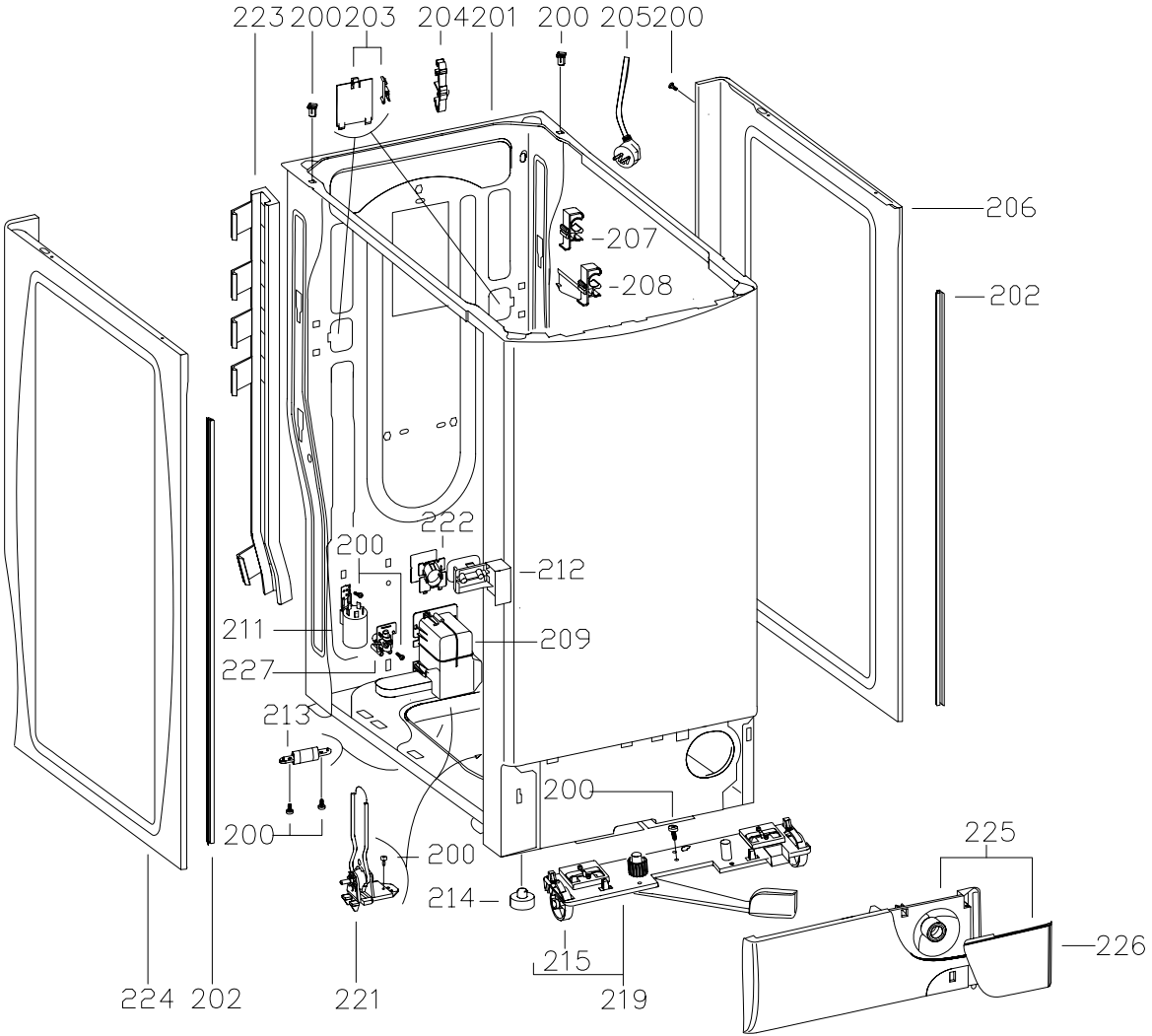
223
200
203
204
201
200
205
200
206
207
208
202
222
200
212
211
209
227
213
200
200
200
214
225
226
224
202
221
215
219

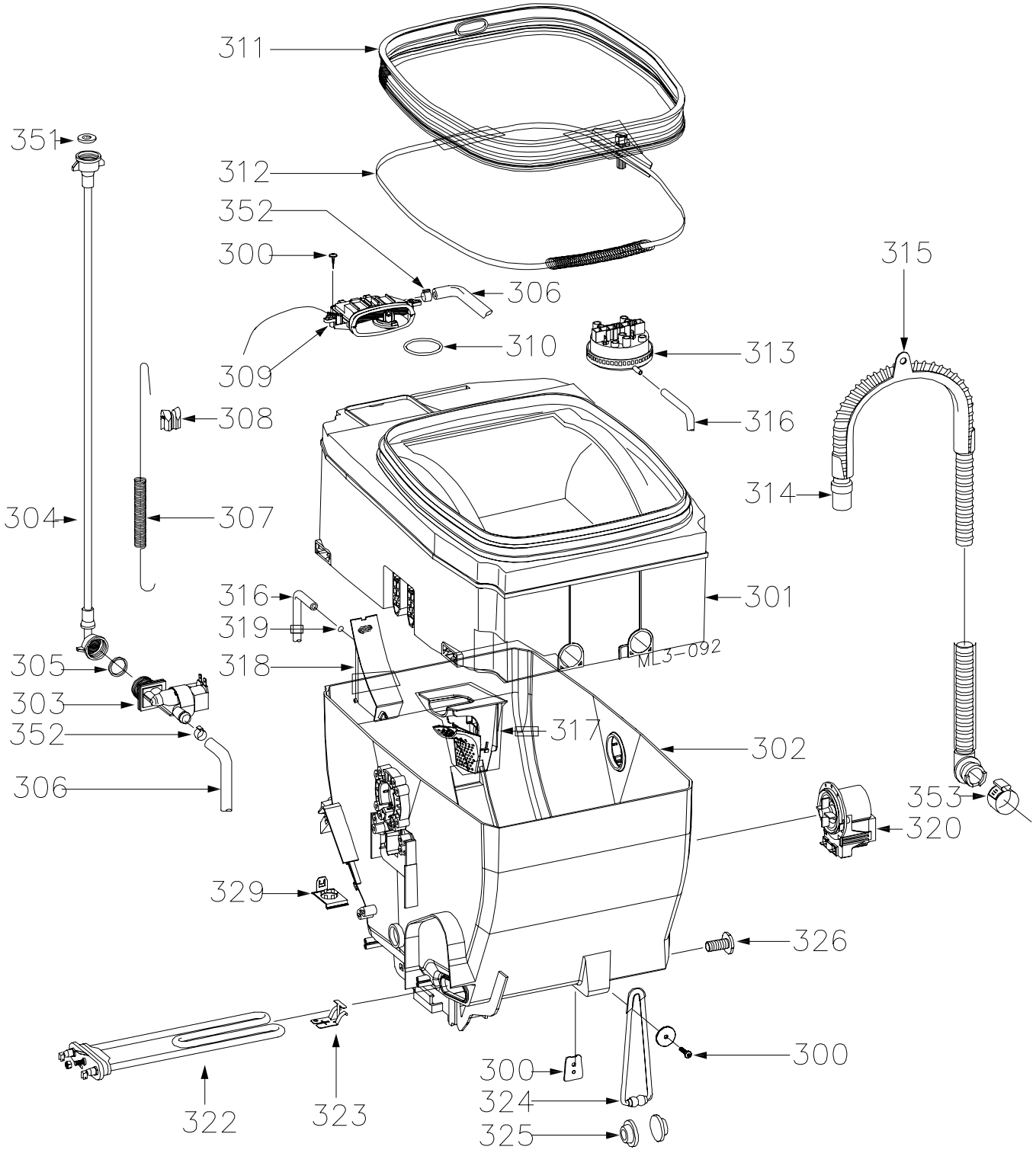
311
351
312
352
300
306
315
309
310
313
308
316
314
304
307
316
301
319
305
318
ML3-092
303
317
352
302
306
353
320
329
326
300
322
323
300
324
325

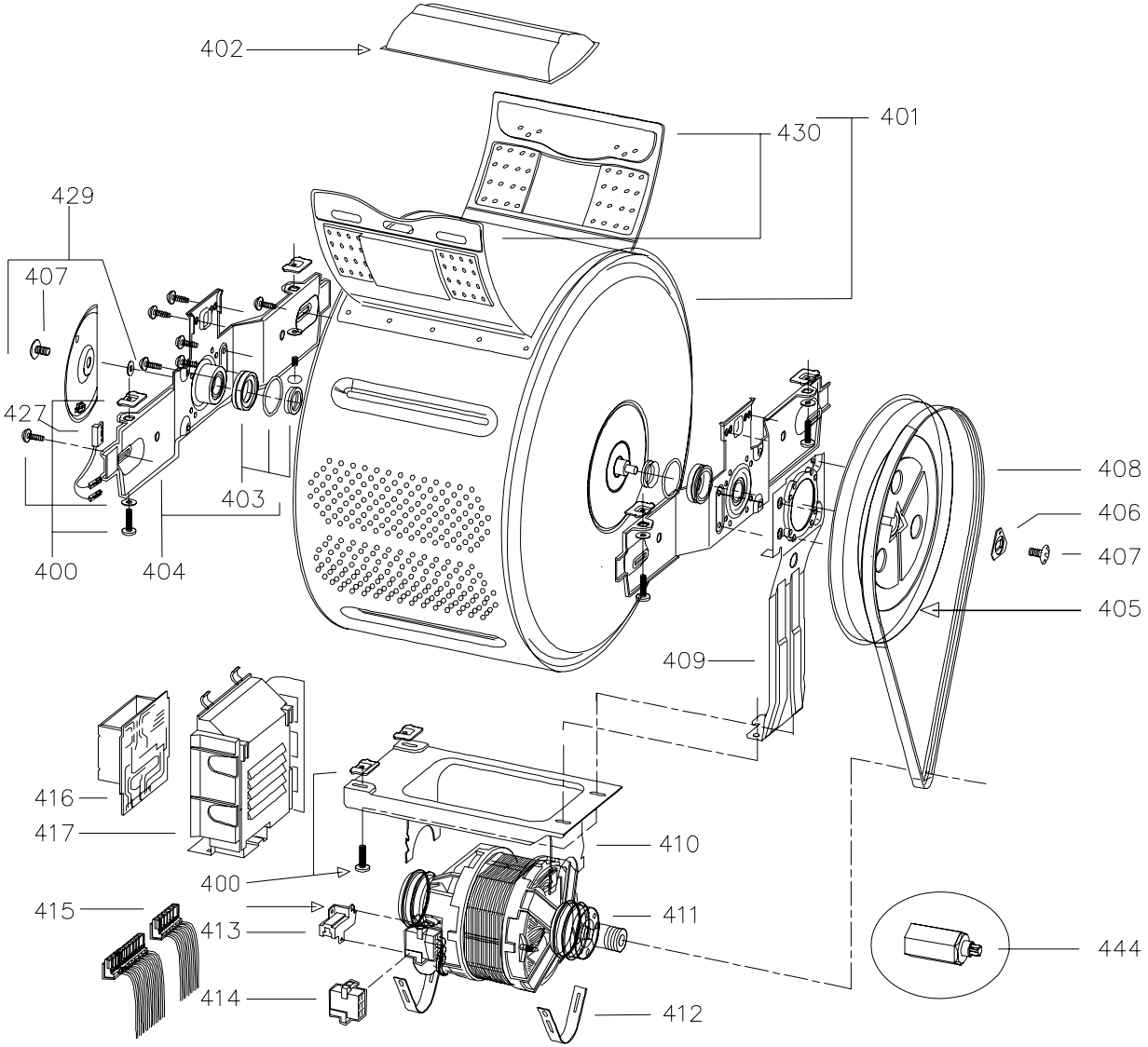
402
430
401
429
407
427
403
400
404
408
406
407
405
409
416
417
410
400
415
413
411
444
414
412