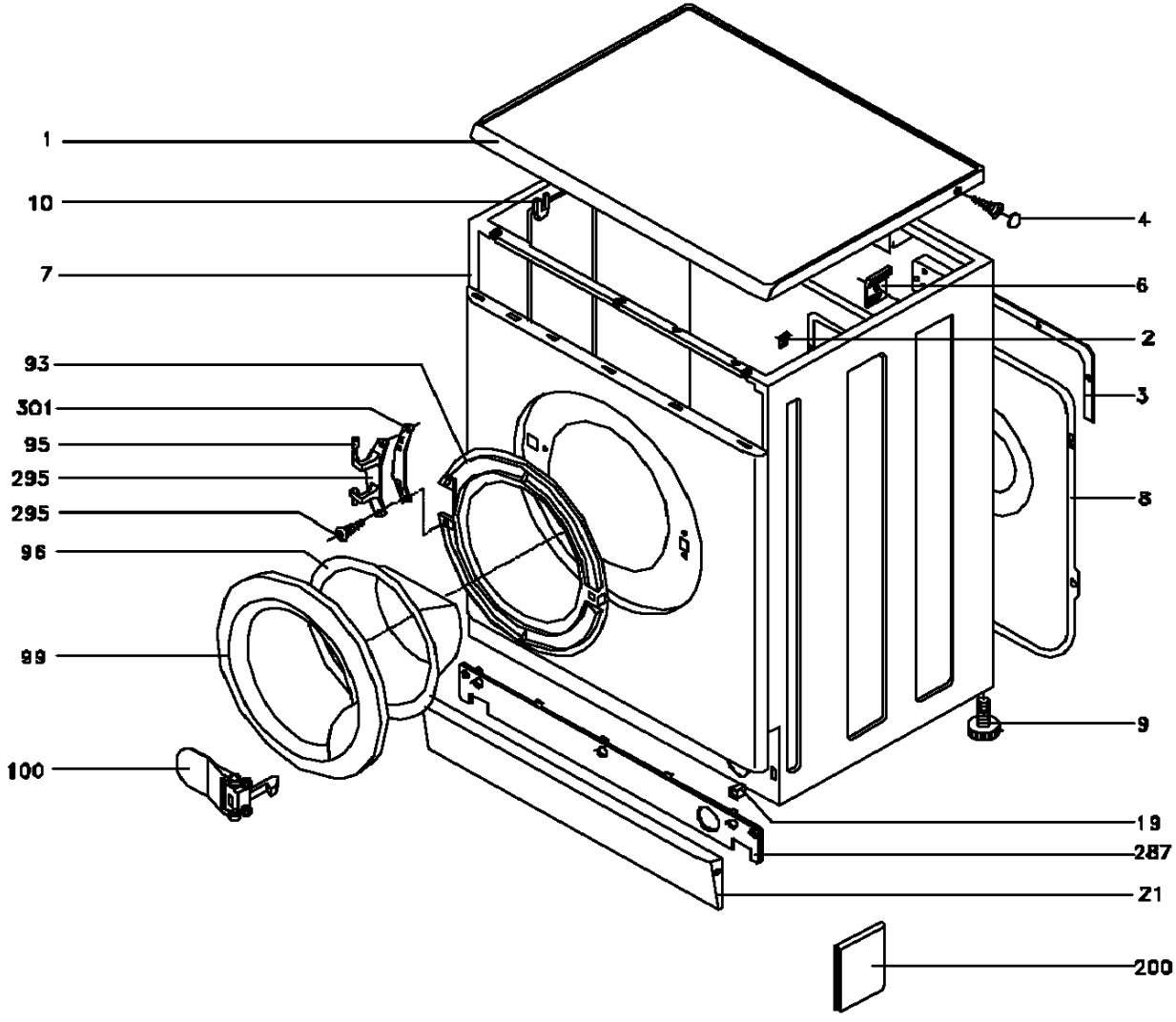
1
10
7
93
301
95
295
295
96
99
100
4
6
2
3
8
9
19
287
21
200

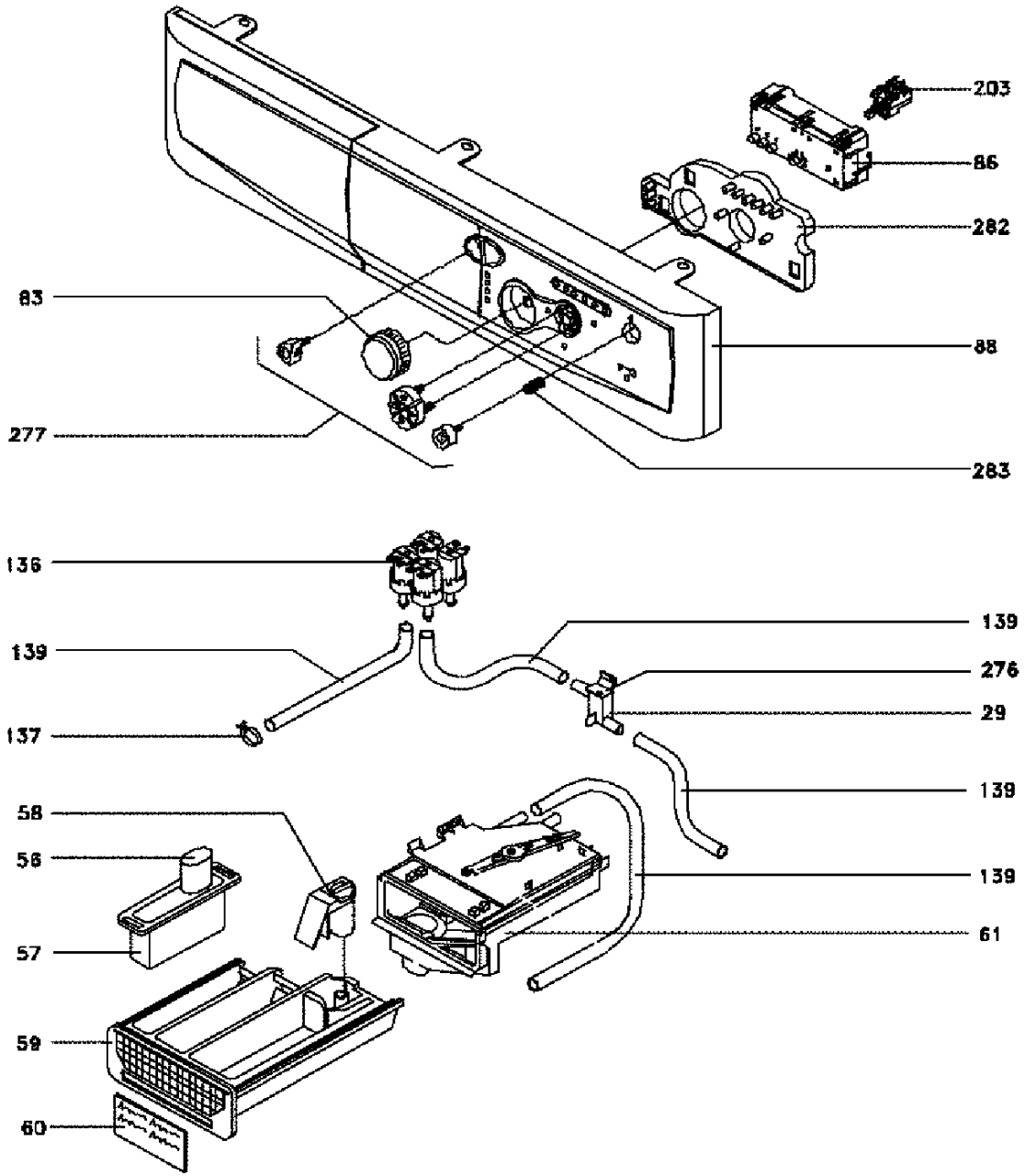
203
86
282
83
88
277
283
136
139
139
276
29
137
139
58
56
139
57
61
59
60

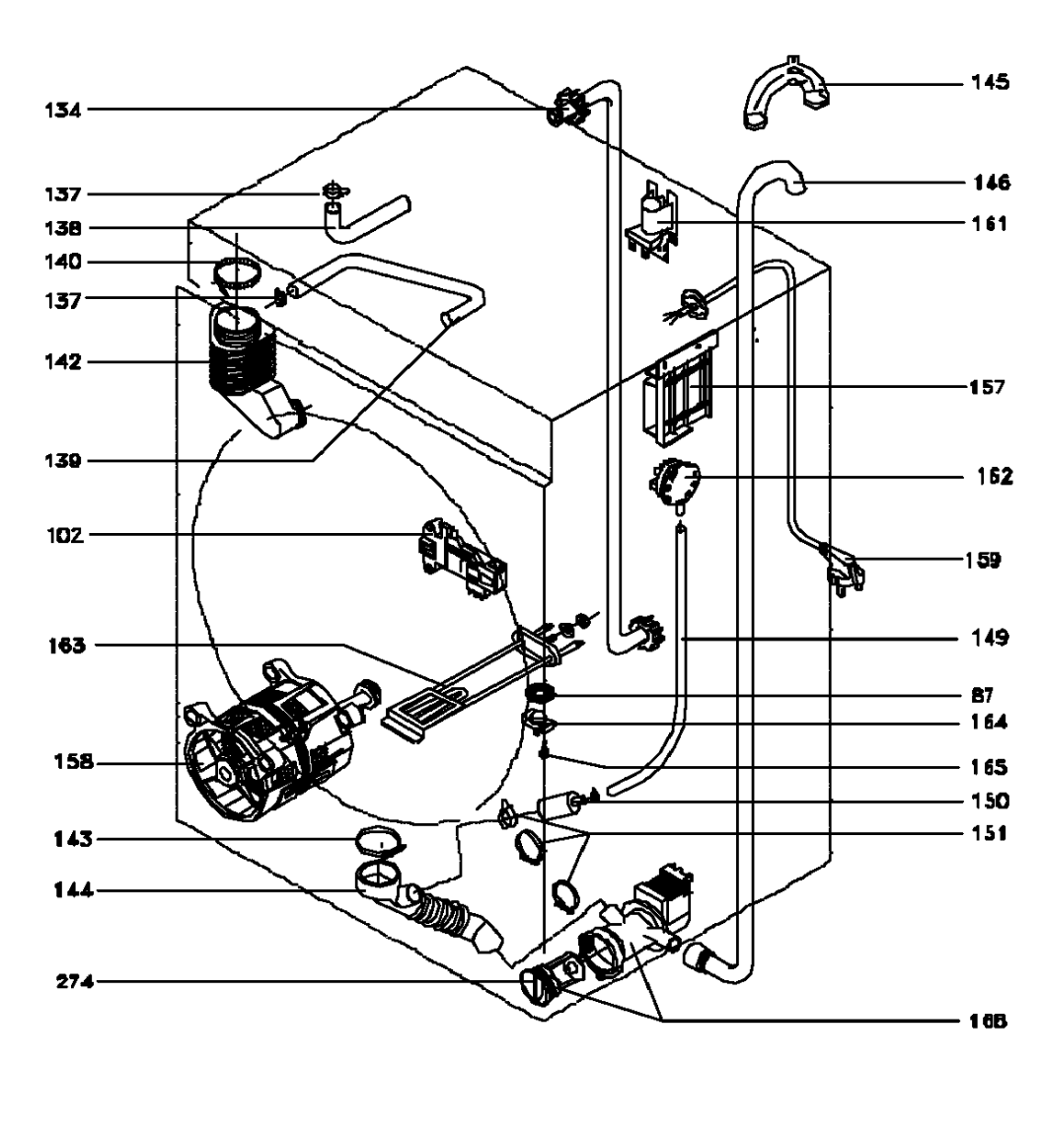
134
137
138
140
137
142
139
102
163
158
143
144
274
145
146
161
157
162
159
149
87
164
165
150
151
168

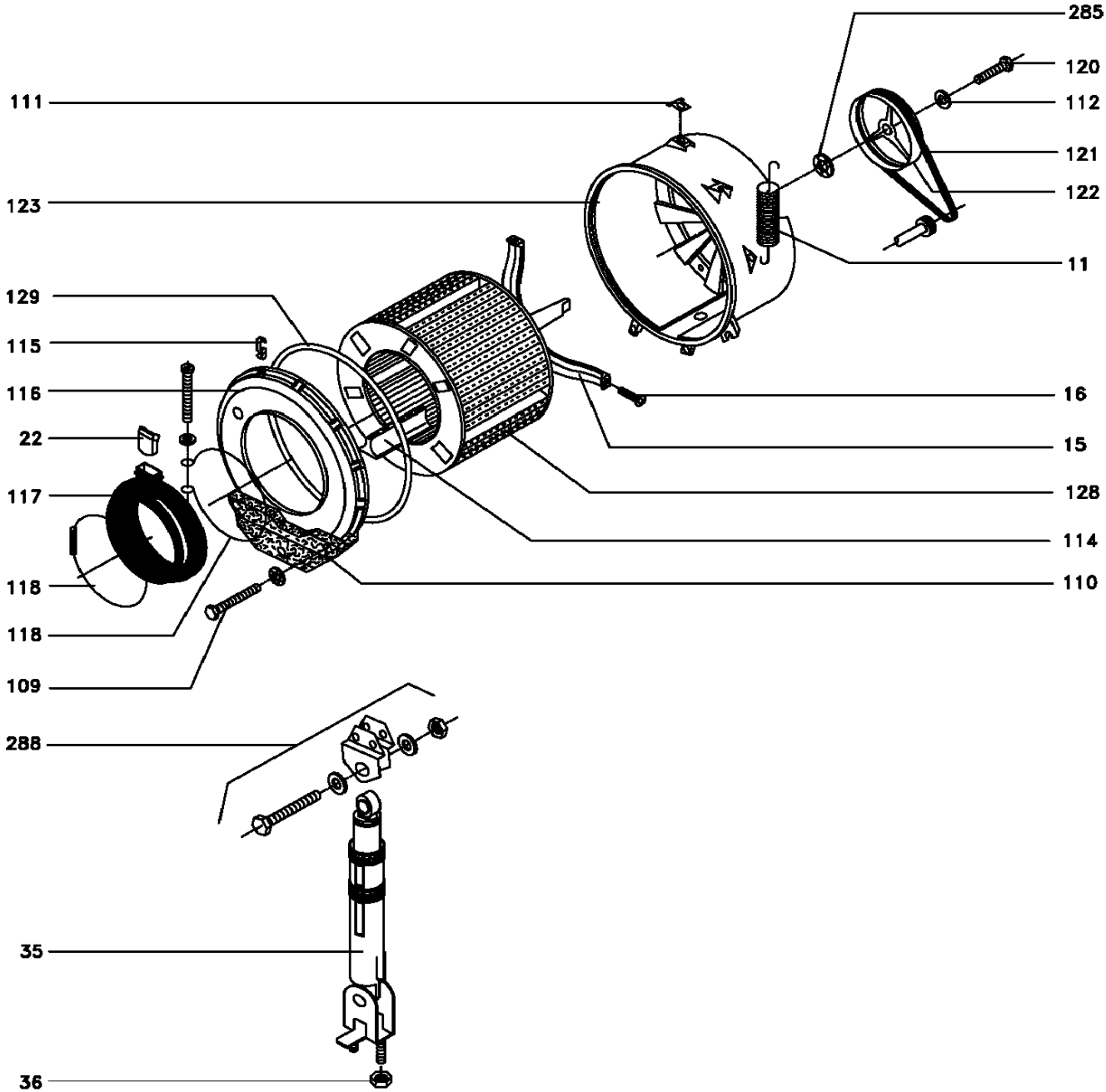
285
120
111
112
121
123
122
11
129
115
116
16
22
15
117
128
114
118
110
118
109
288
35
36

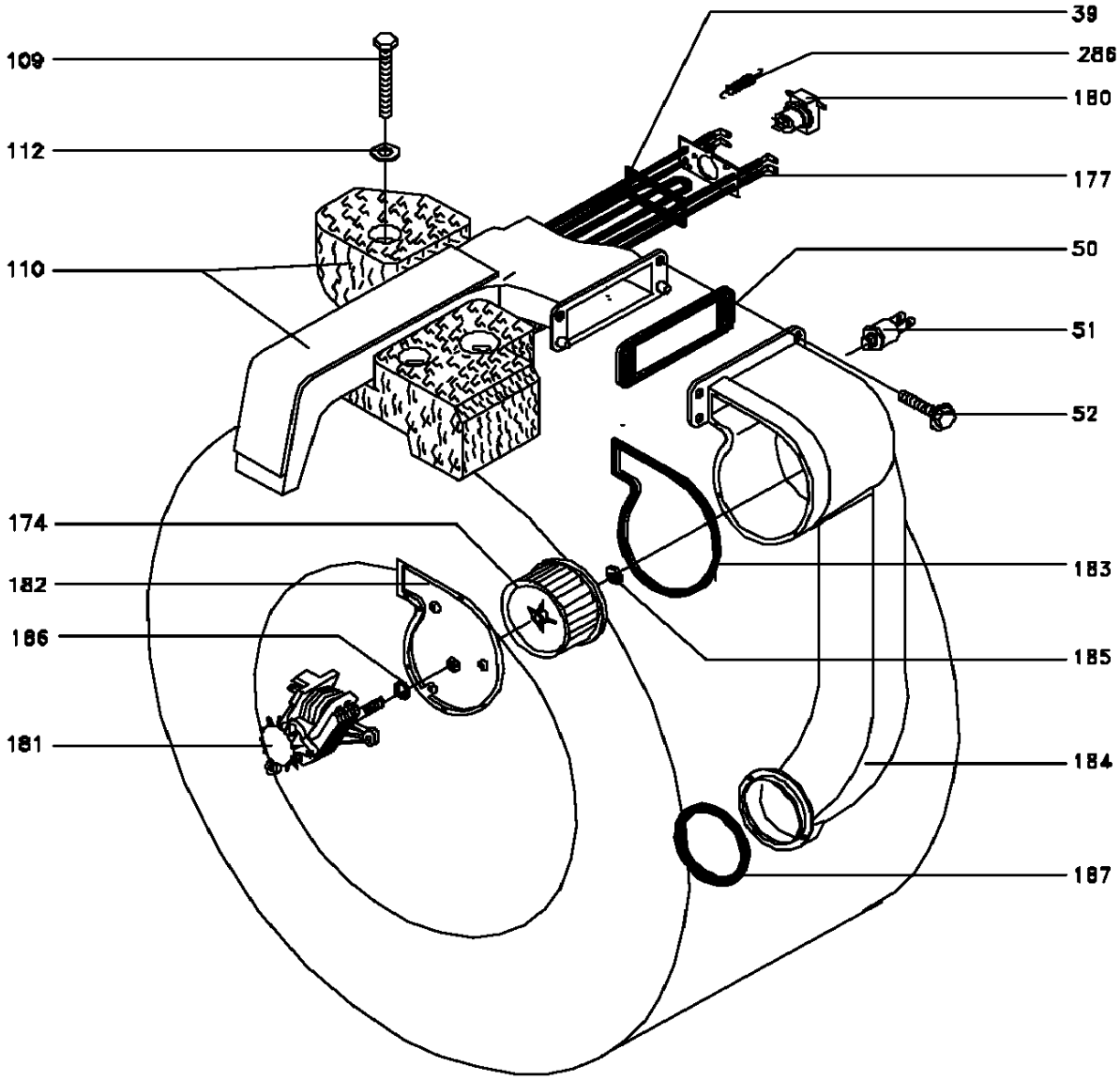
39
286
180
109
112
177
110
50
51
52
174
183
182
186
185
181
184
187