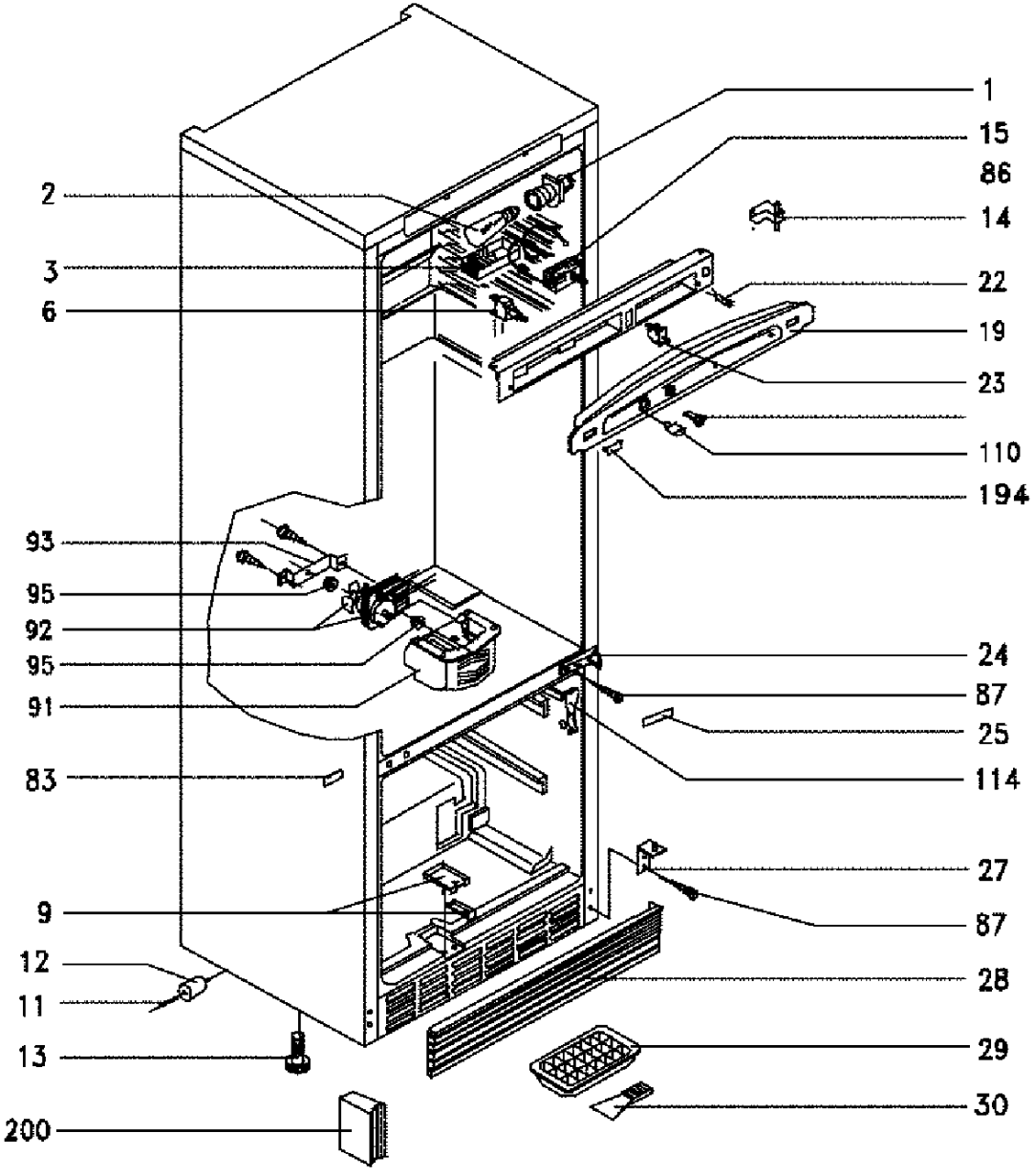
1
15
86
14
2
3
6
22
19
23
110
194
93
95
92
95
91
24
87
25
114
83
27
87
9
12
11
28
13
29
30
200

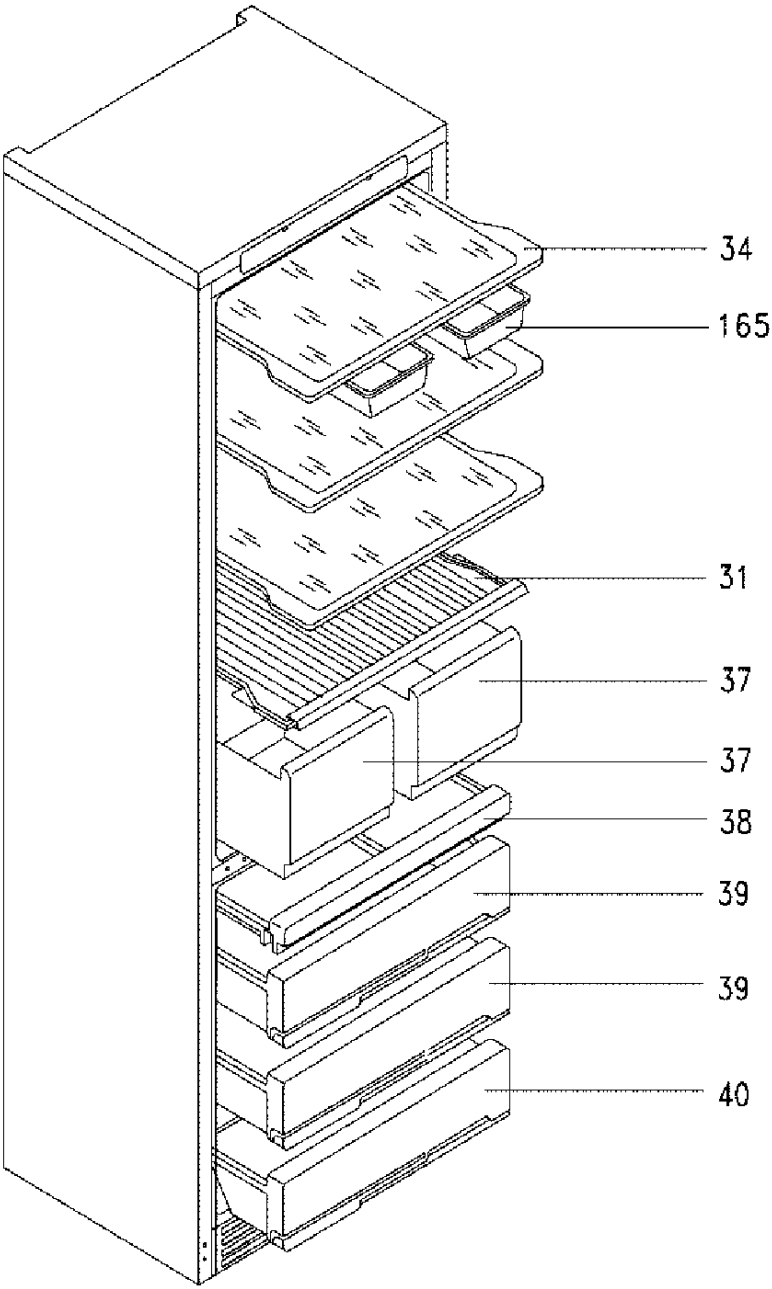
34
165
31
37
37
38
39
39
40

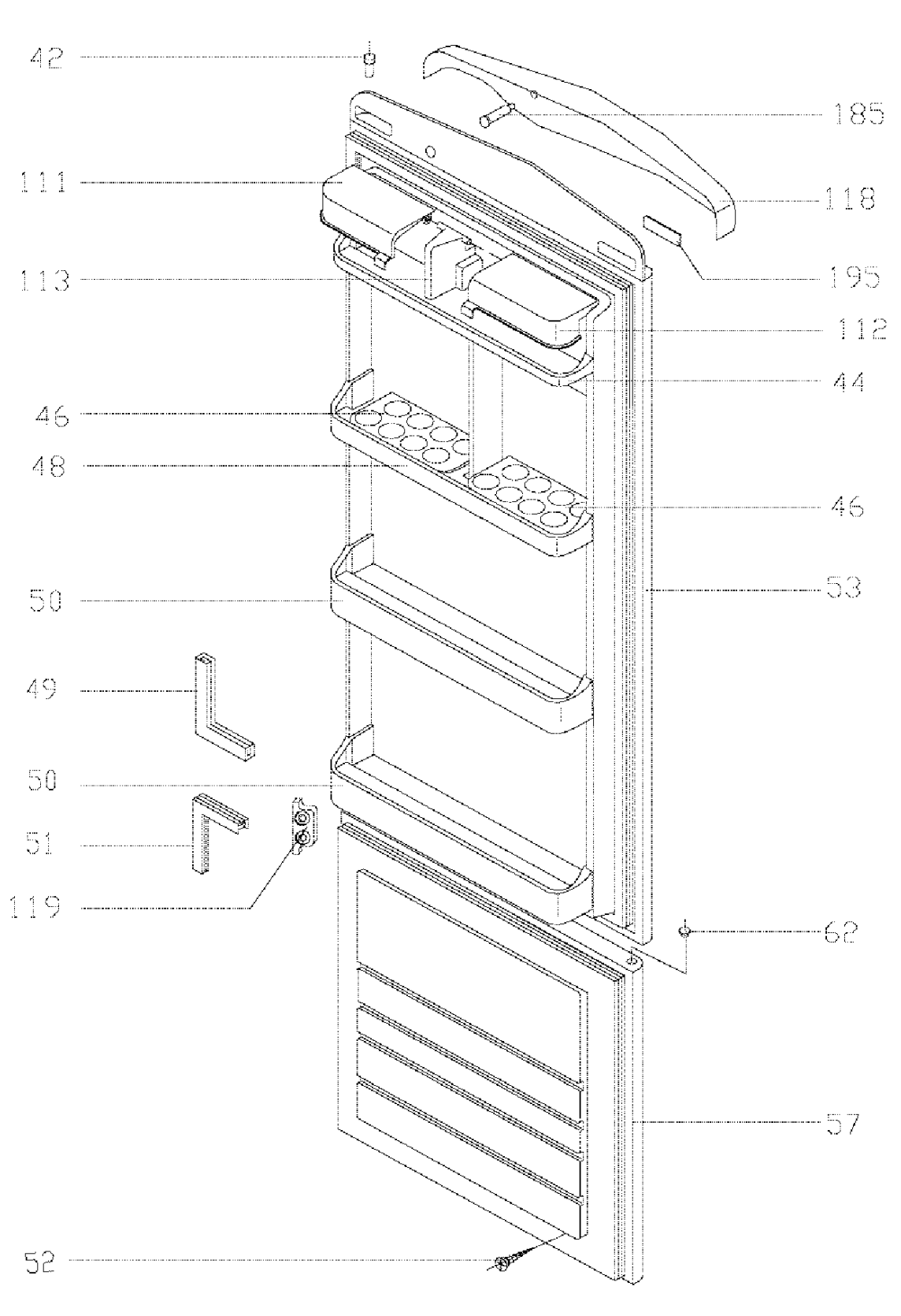
42
185
111
118
113
195
112
44
46
48
46
50
53
49
50
51
119
62
57
52

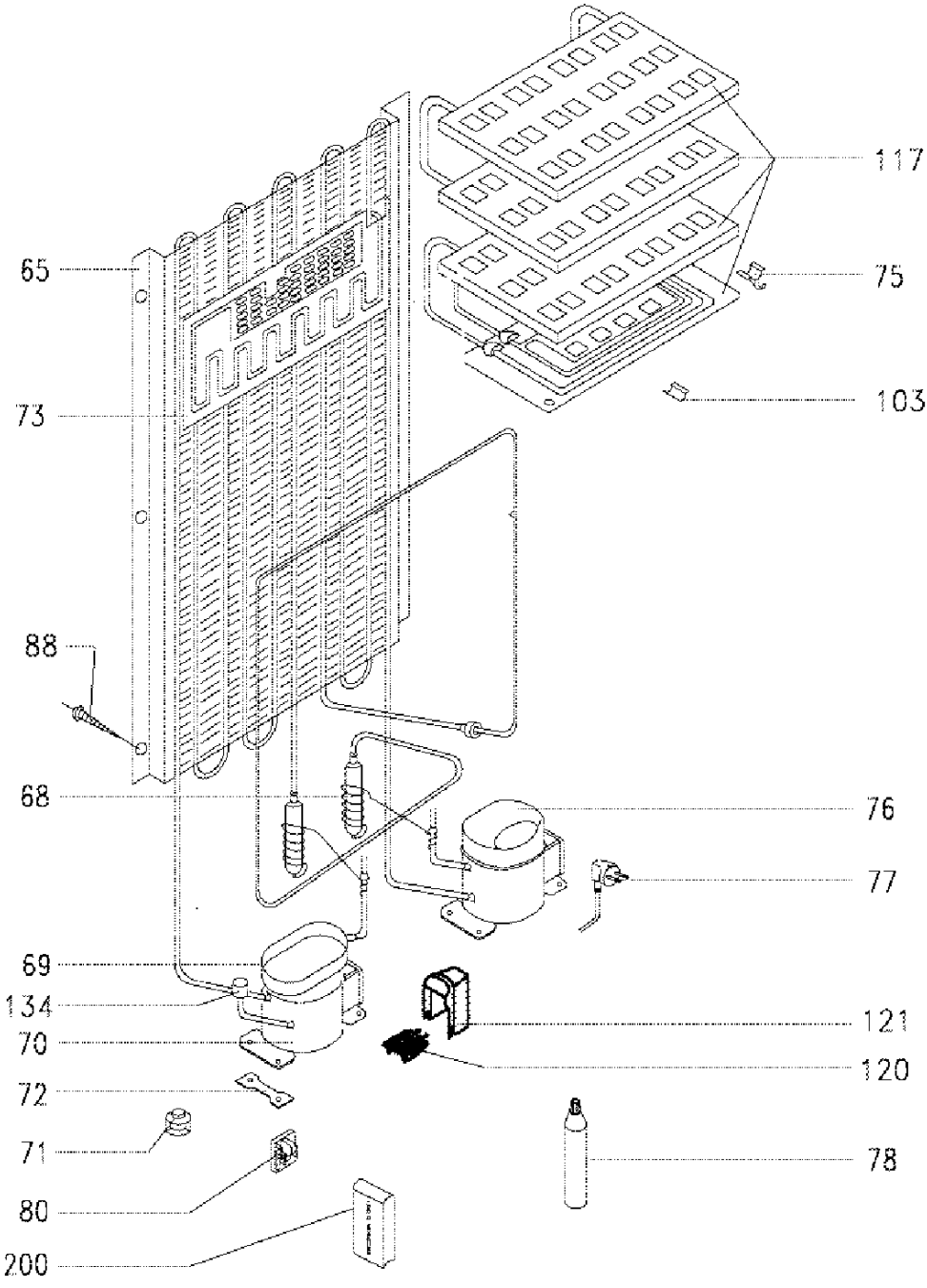
117
65
75
103
73
88
68
76
77
69
134
121
70
120
72
71
78
80
200