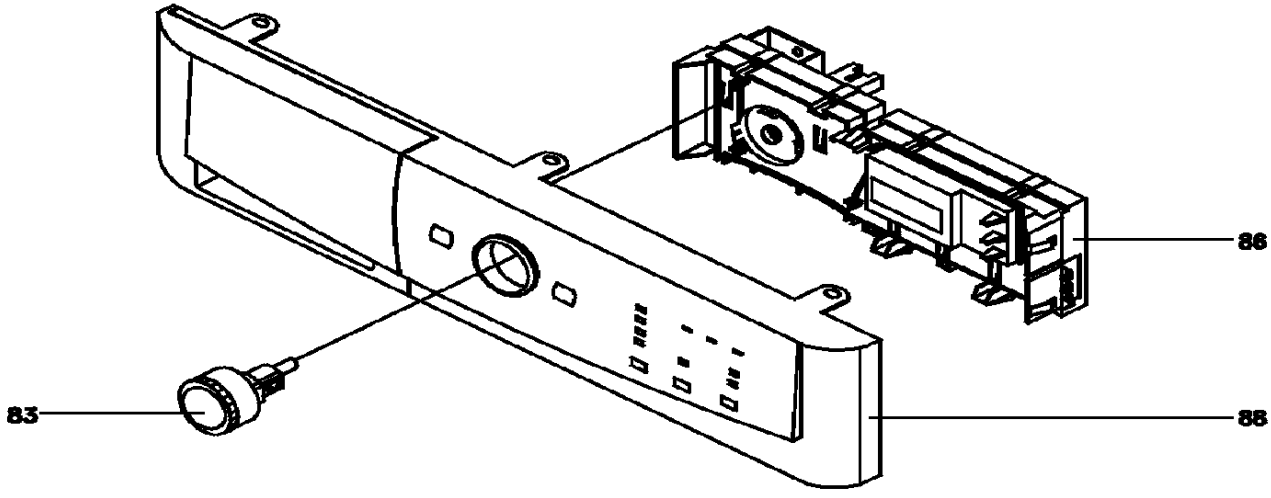
86
83
88

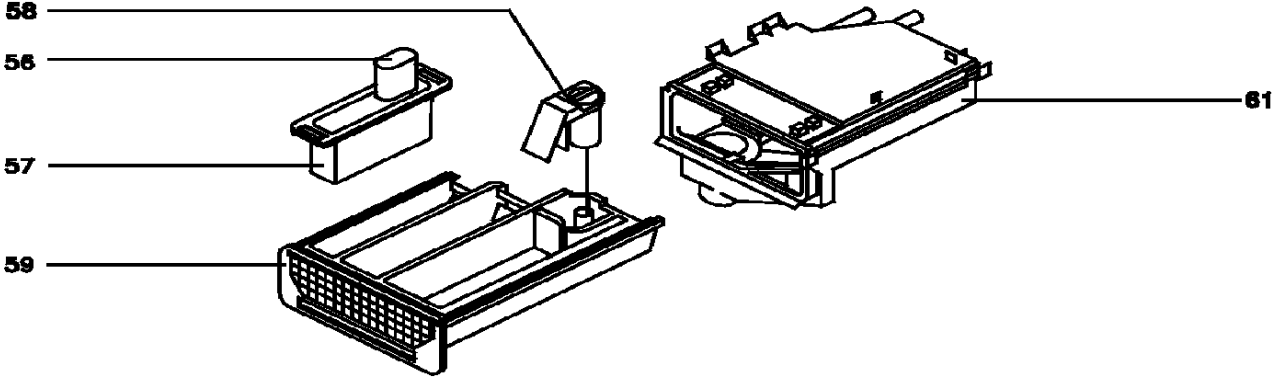
58
56
57
59
61

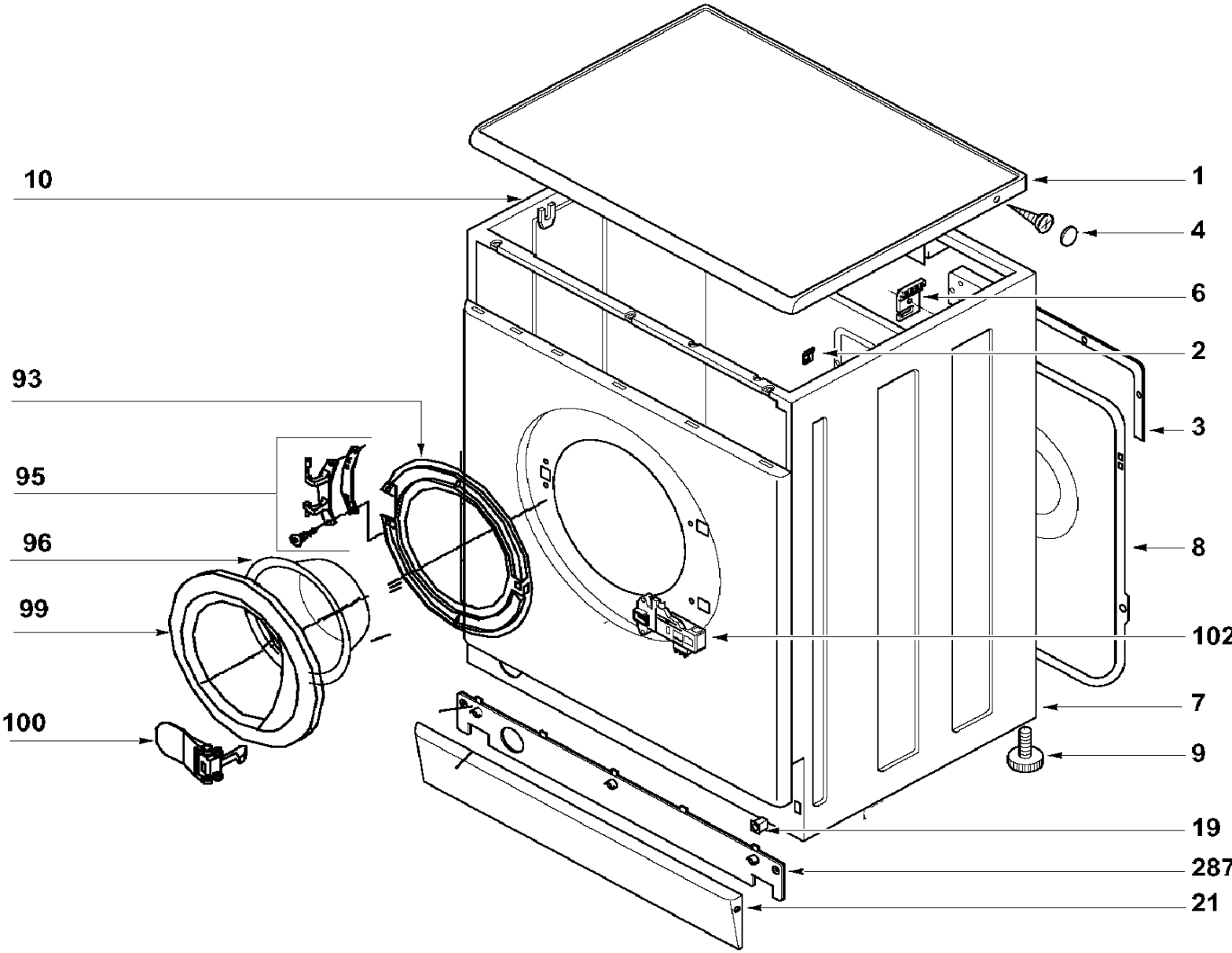
10
1
4
6
2
93
3
95
96
8
99
102
7
100
9
19
287
21

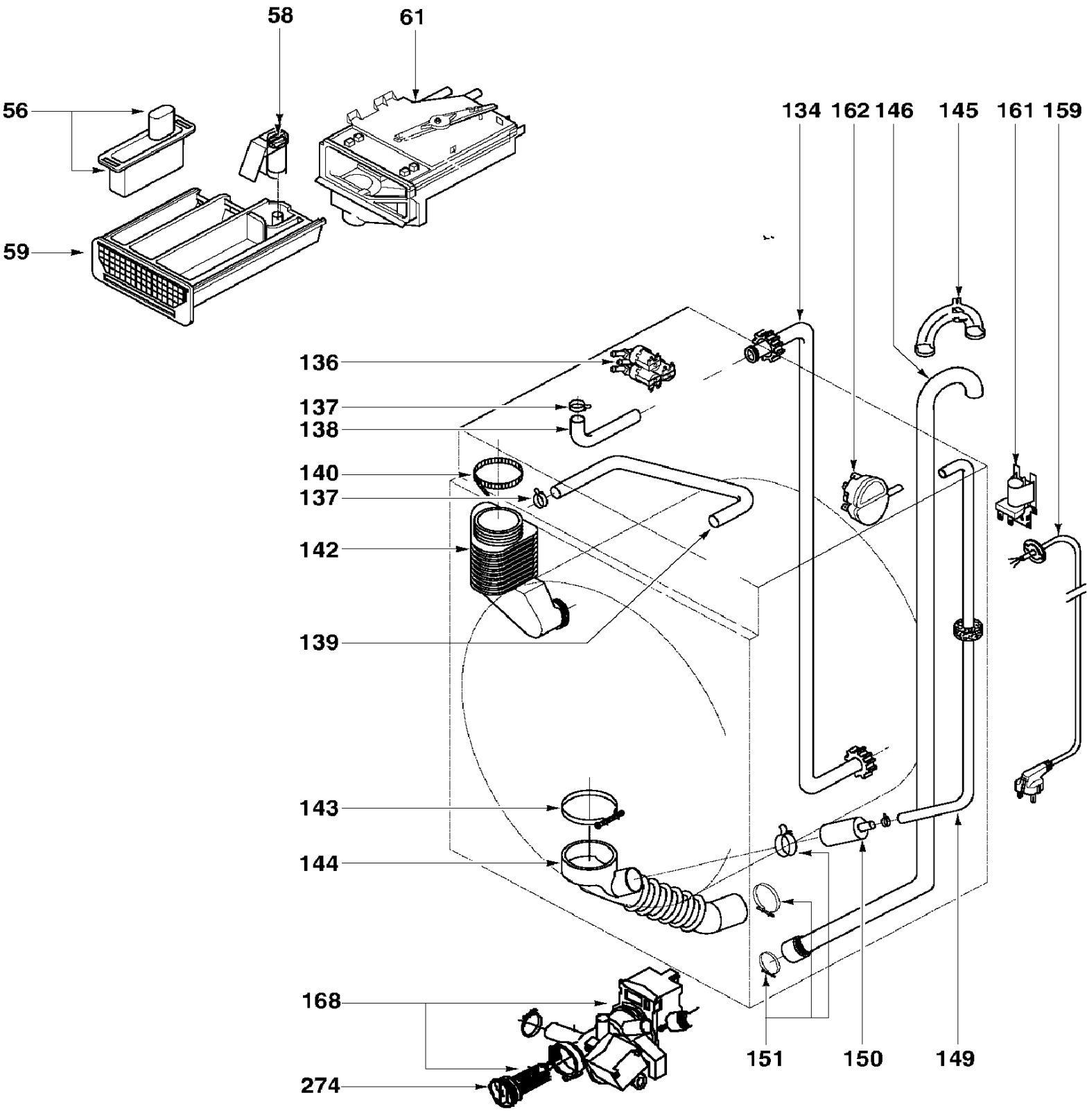
58
61
56
59
134
162
146
145
161
159
136
137
138
140
137
142
139
143
144
168
274
151
150
149

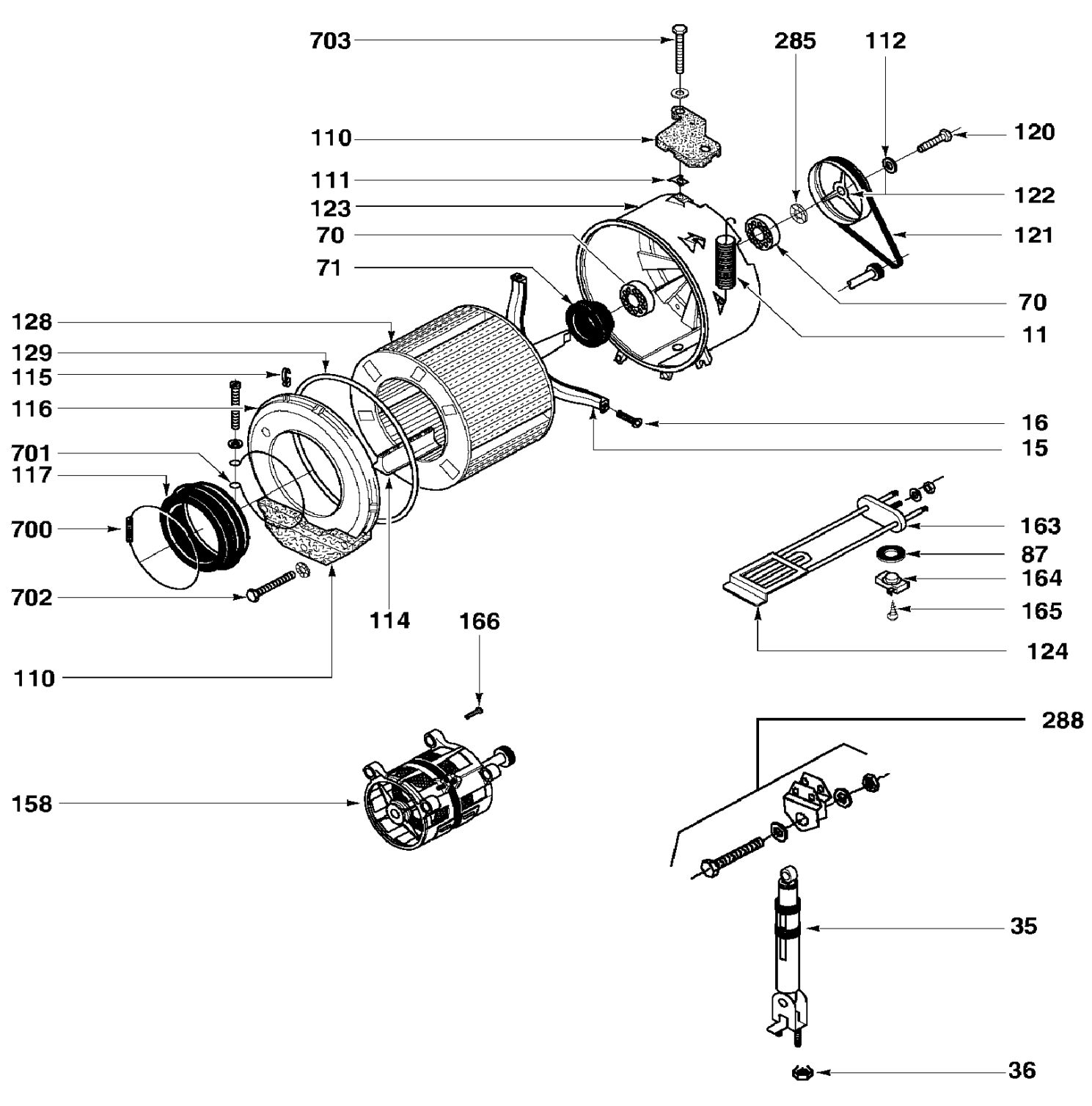
703
285
112
110
120
111
122
123
121
70
71
70
128
11
129
115
116
16
15
701
117
700
163
87
164
702
165
114
166
124
110
288
158
35
36