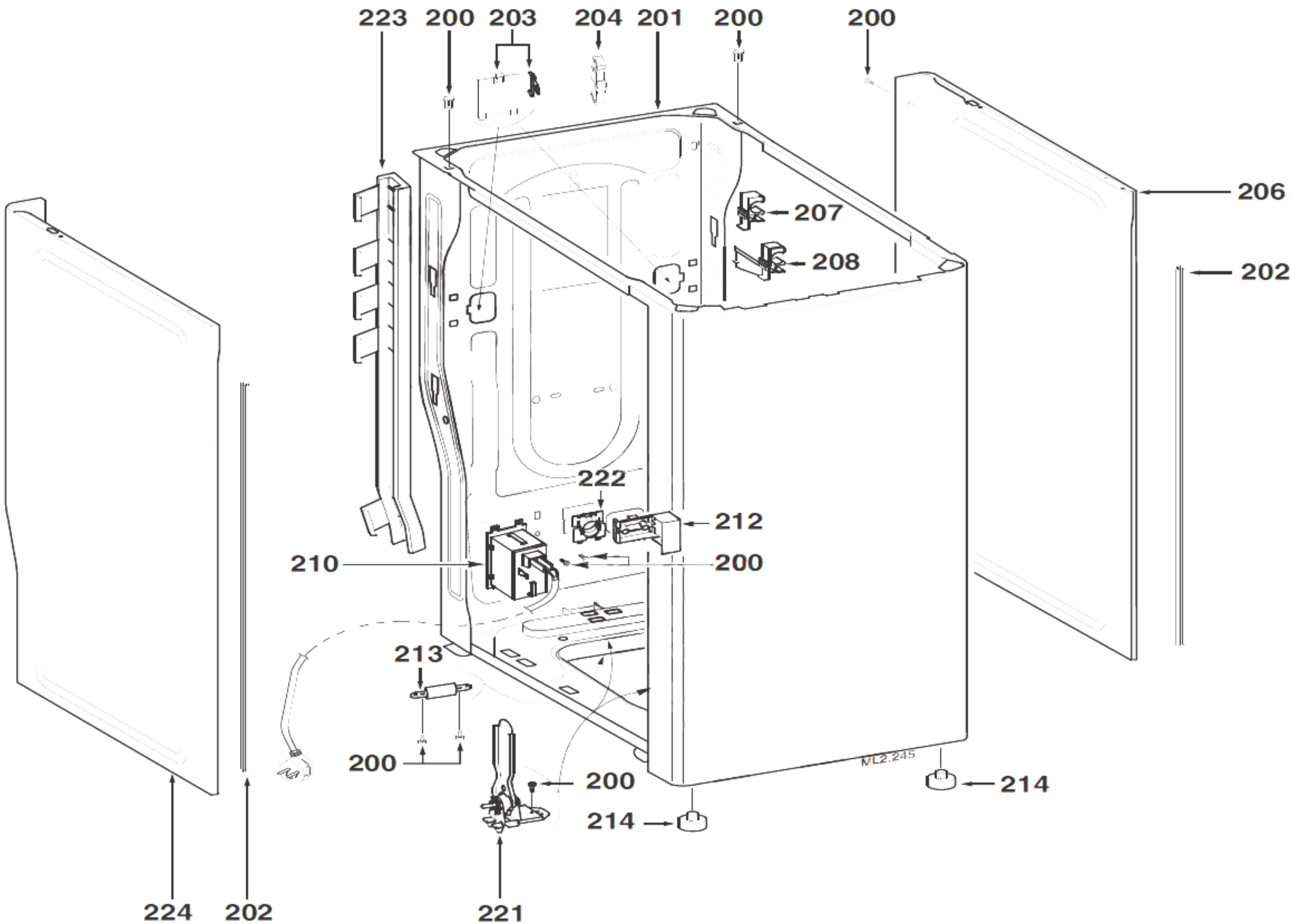
223
200
203
204
201
200
200
206
207
208
202
222
212
210
200
213
200
200
214
214
ML2.245
224
202
221

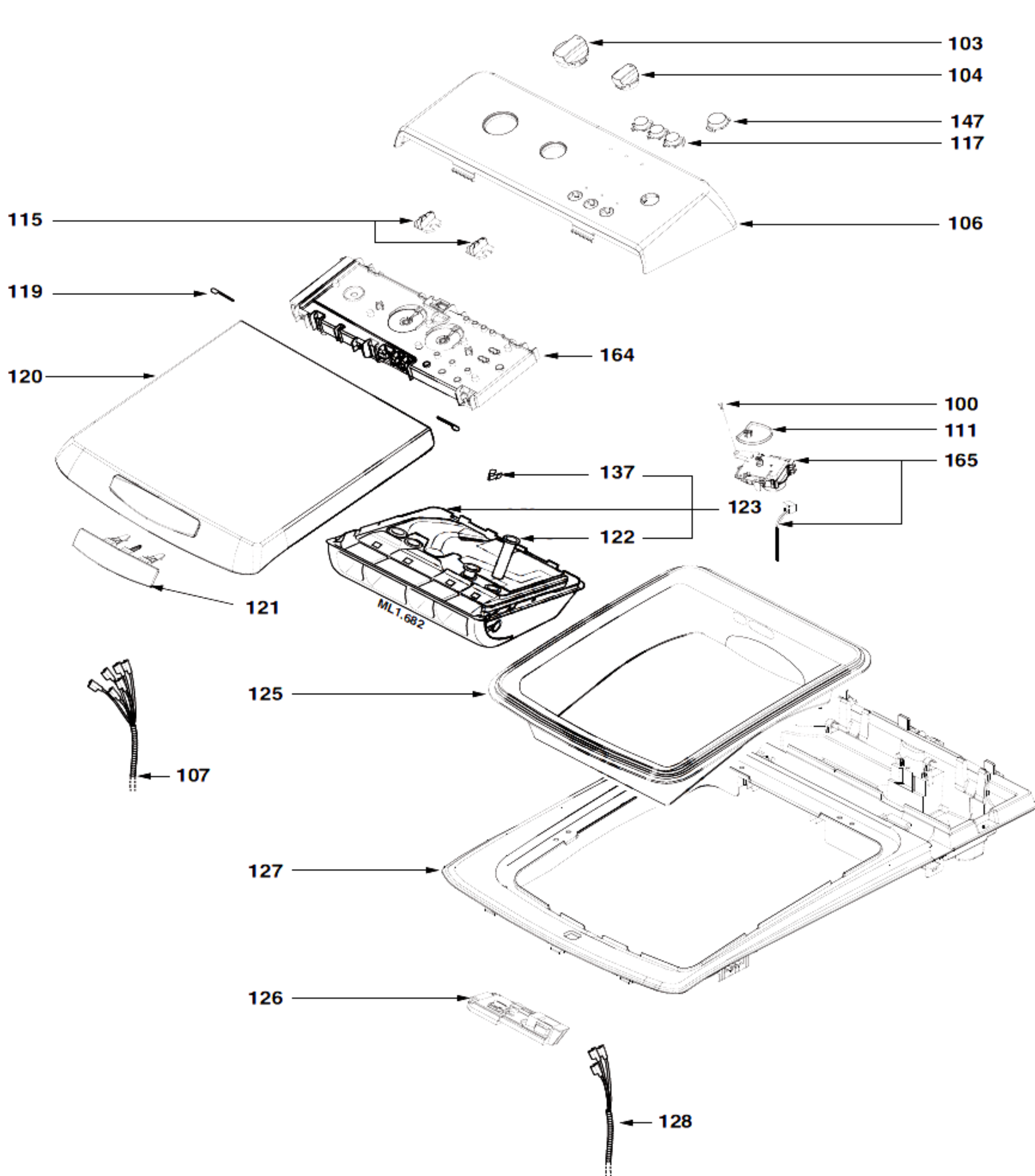
103
104
147
117
115
106
119
164
120
100
111
165
137
123
122
121
ML1.682
125
107
127
126
128

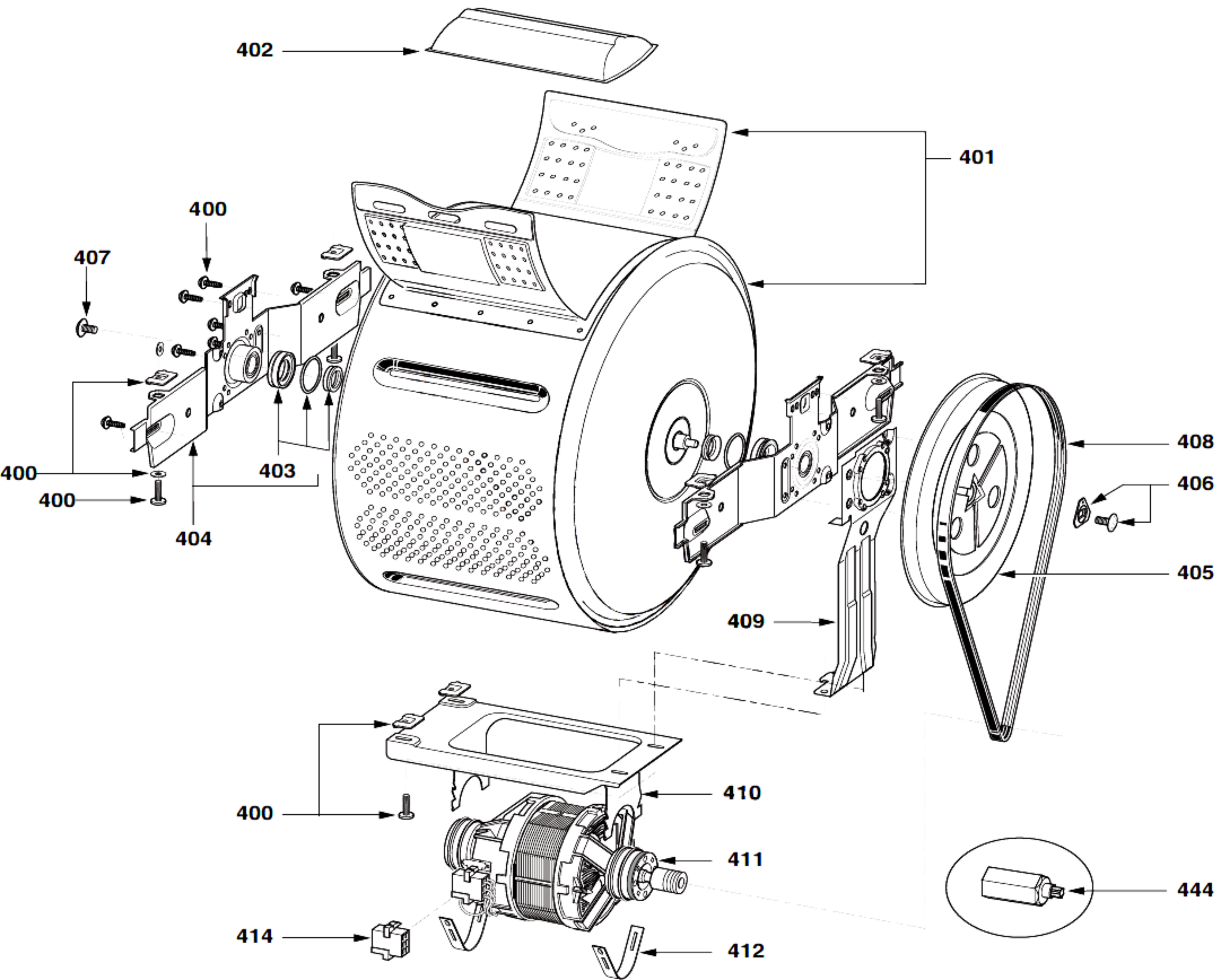
402
401
400
407
400
400
403
404
408
406
405
409
410
400
411
444
414
412

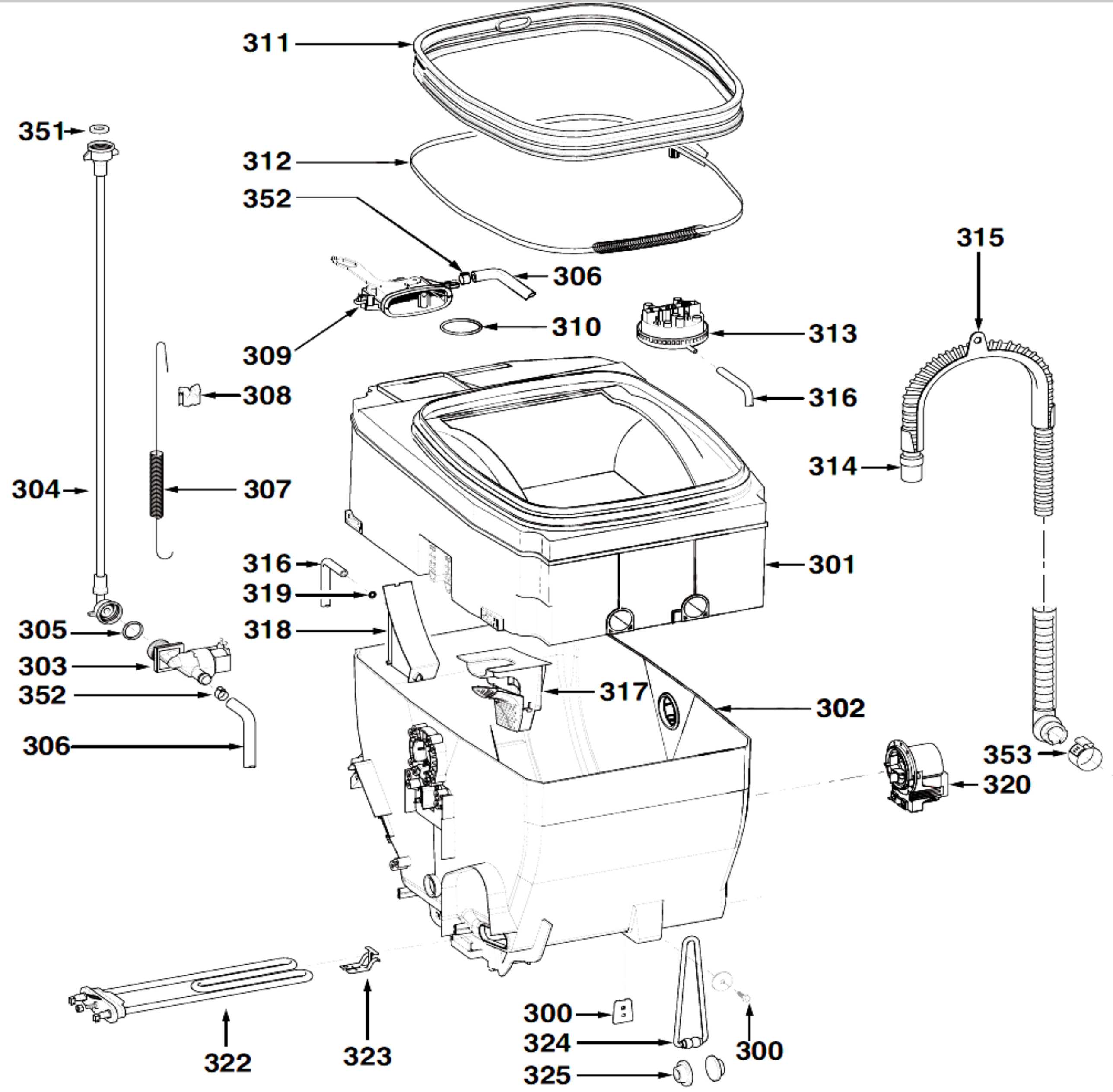
311
312
352
306
309
310
313
315
308
316
314
304
307
301
316
319
318
305
303
352
306
317
302
353
320
322
323
300
324
325
300