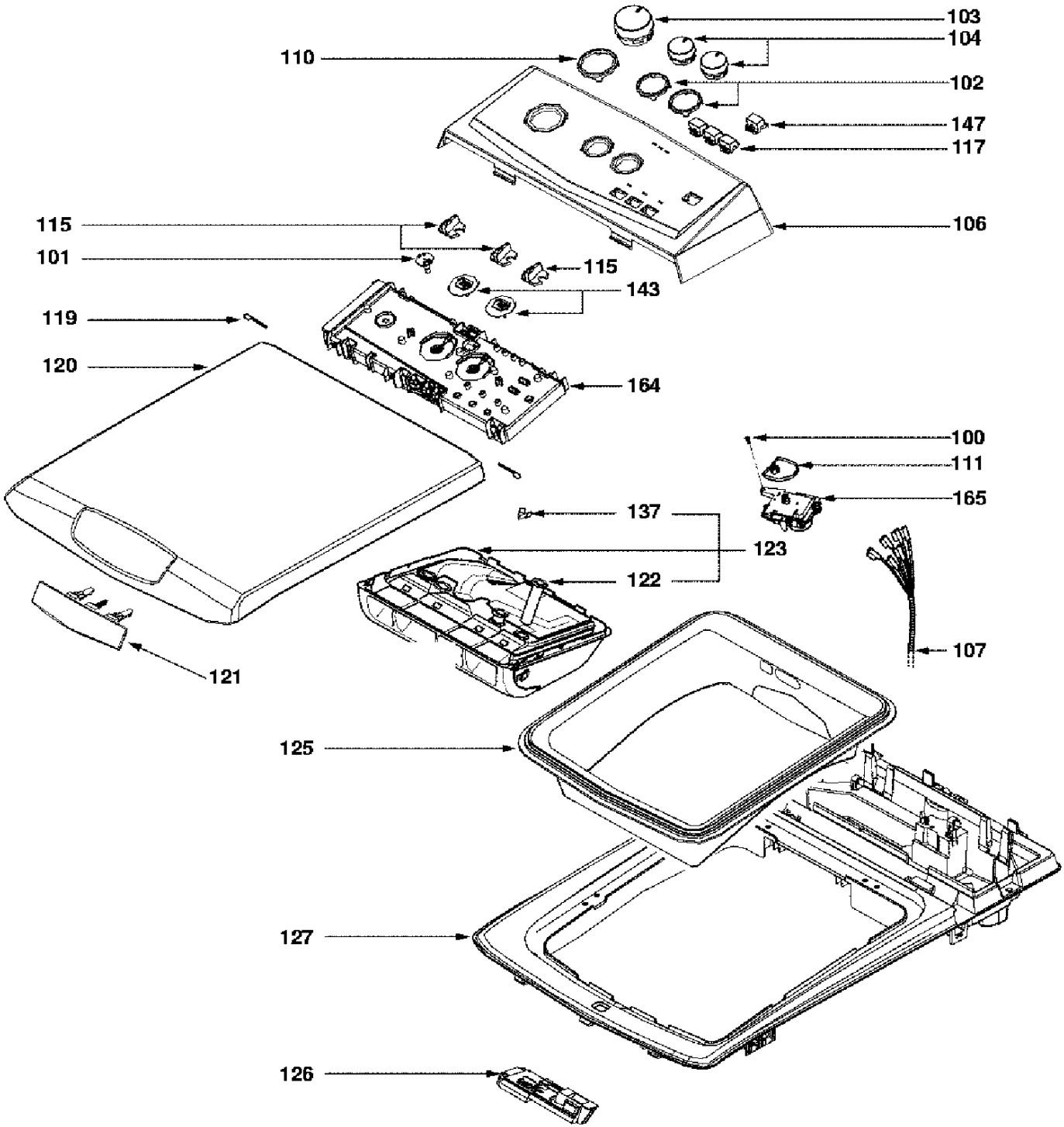
103
104
110
102
147
117
115
106
101
115
143
119
120
164
100
111
165
137
123
122
107
121
125
127
126

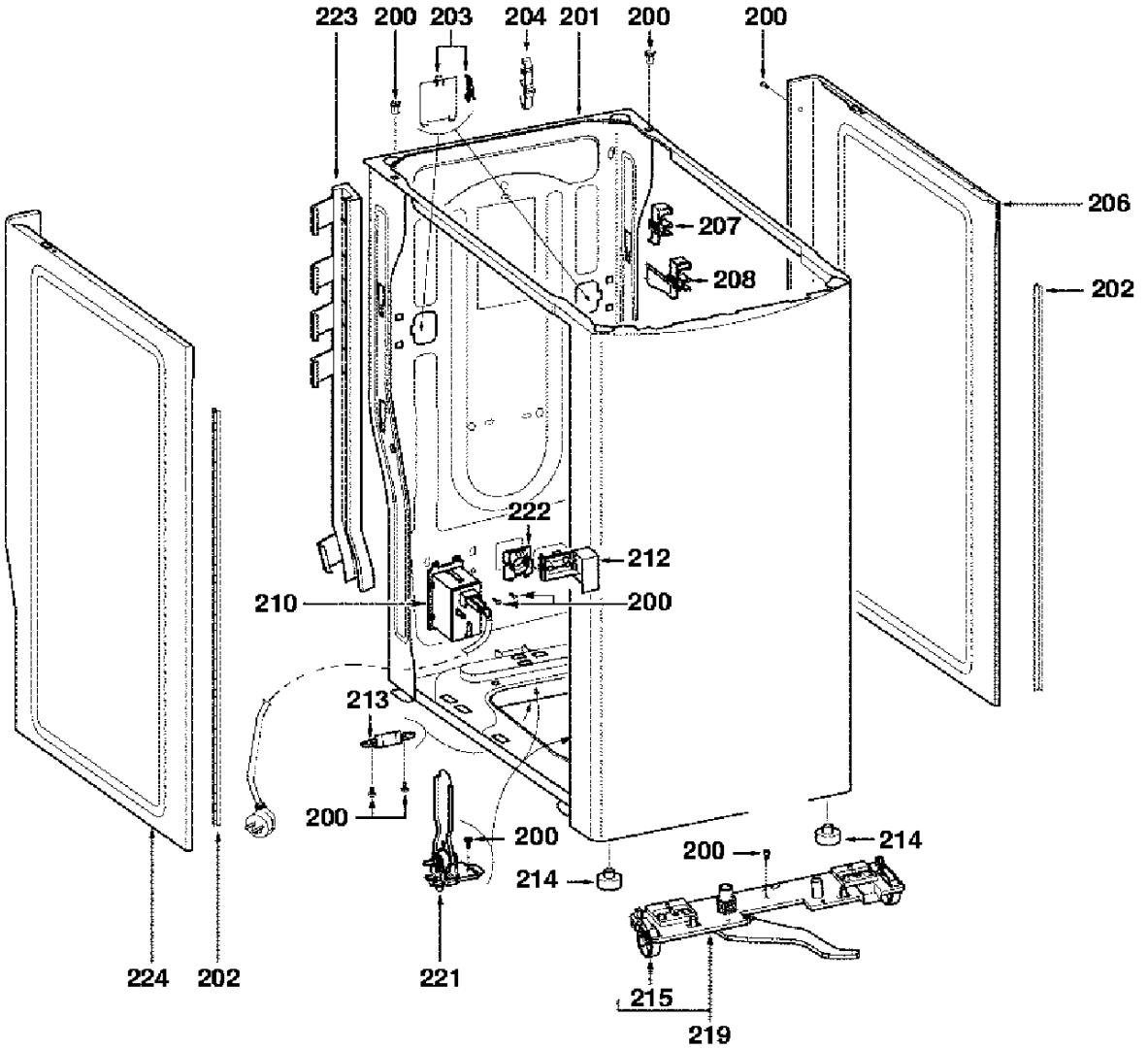
223
200
203
204
201
200
200
206
207
208
202
222
212
210
200
213
200
200
214
200
214
224
202
221
215
219

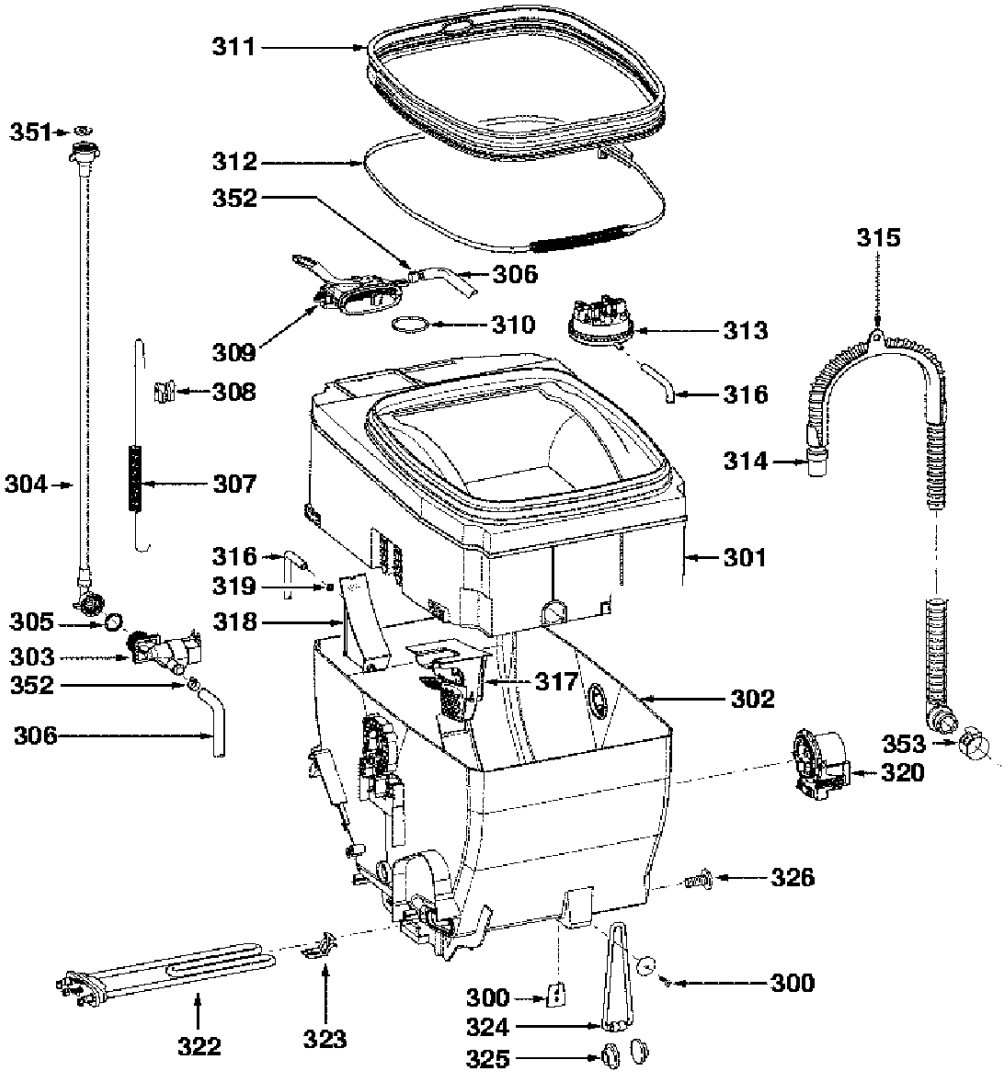
311
351
312
352
306
315
309
310
313
308
316
304
307
314
316
301
319
305
318
303
317
352
302
306
353
320
326
300
300
324
322
323
325

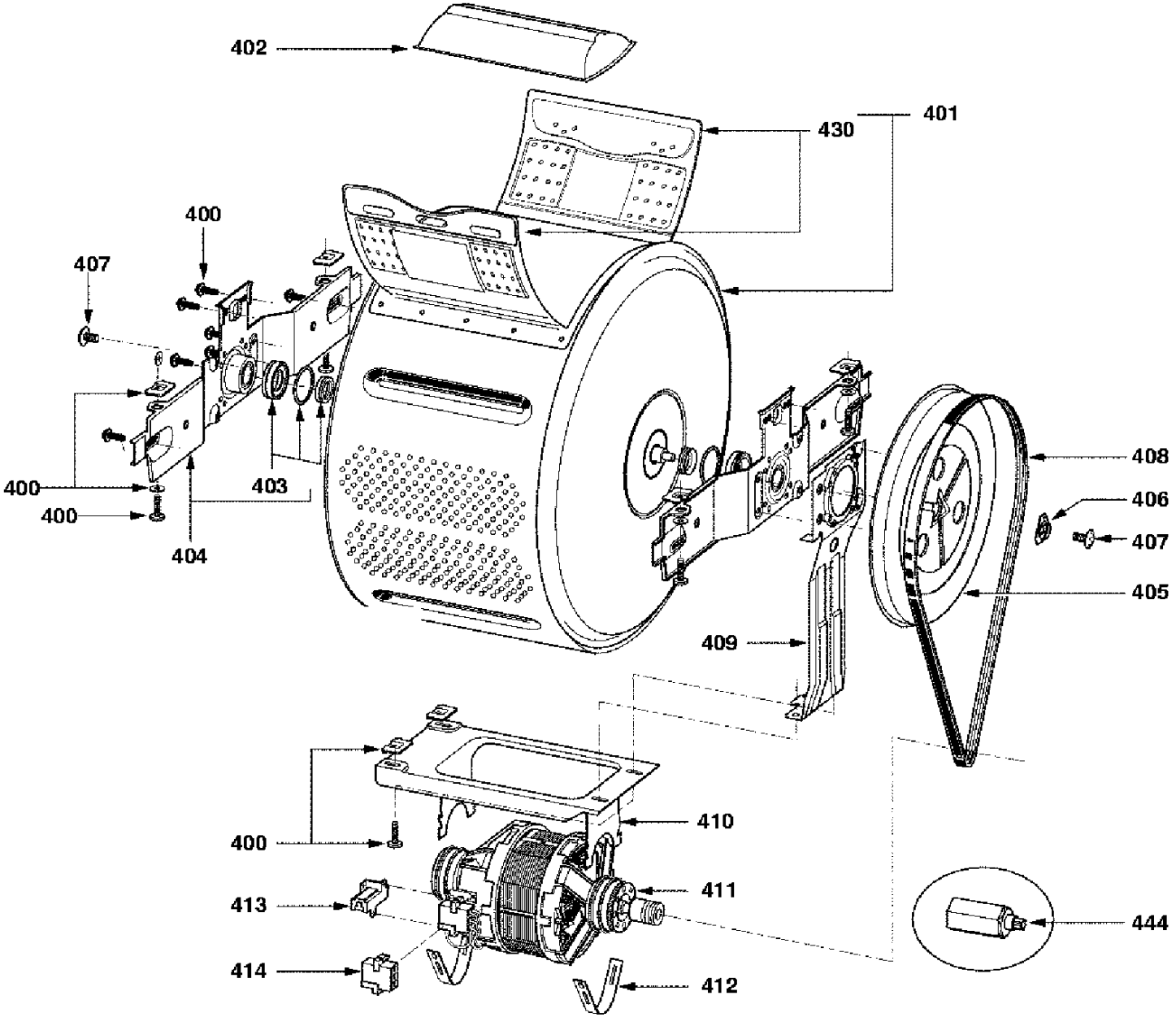
402
430
401
400
407
400
400
403
404
408
406
407
405
409
410
400
411
413
414
412
444